DECATHLON

K500

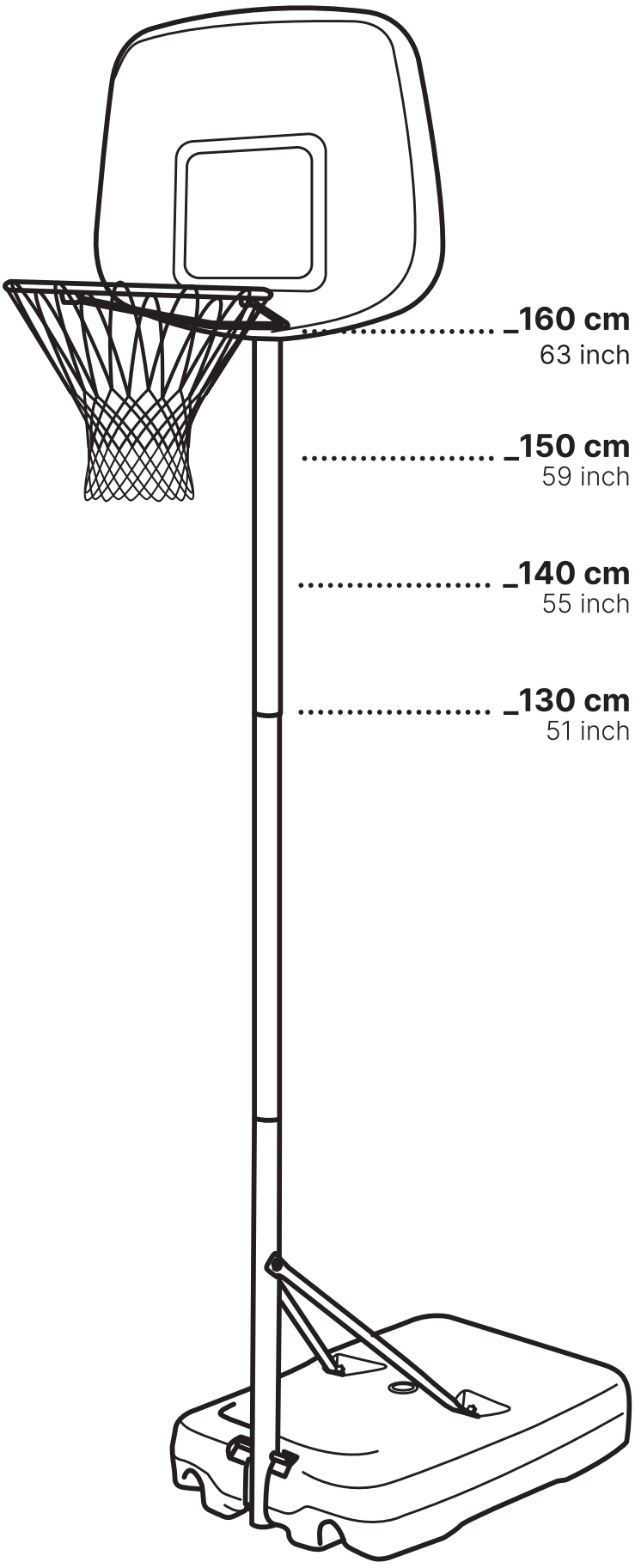

EN INSTALLATION GUIDE:
FR NOTICE DE MONTAGE:
ES INSTRUCCIONES DE MONTAJE:
DE AUFBAUANLEITUNG:
IT ISTRUZIONI PER IL MONTAGGIO:
NL MONTAGEHANDLEIDING:
PT CONSELHOS DE MONTAGEM:
PL INSTRUKCJE MONTAŻU:
HU SZERELÉSI ÚTMUTATÓ:
RO INSTRUCȚIUNI DE MONTARE:
SK NÁVOD NA MONTÁŽ:
CS POKYNY K MONTÁŽI:
SV MONTERINGSANVISNING:
HR UPUTE ZA SASTAVLJANJE:
SL NAVODILA ZA NAMESTITEV:
TR MONTAJ REHBERİ:
LT MONTAVIMO INSTRUKCIJOS:
SR UPUTSTVO ZA MONTAŽU:
LV SALIKŠANAS PAMĀCĪBA:
EL ΟΔΗΓΙΕΣ ΕΓΚΑΤΑΣΤΑΣΗΣ:
BG РЪКОВОДСТВО ЗА МОНТАЖ:
KK ҚҰРАСТЫРУ БОЙЫНША НҰСҚАУЛЫҚ:
RU ИНСТРУКЦИЯ ПО СБОРКЕ:
UK ІНСТРУКЦІЯ З МОНТУВАННЯ
VI CHÚ Ý LẮP ĐẶT:
ID PETUNJUK PERAKITAN:
ZH 装配说明:
JA 組み立て説明書:
ZT 組裝注意事項 :
TH คำแนะนำการติดตั้ง:
KO 조립 설명서:
KM សេចក្តីណែនាំ ស្តីពីការតម្លើងបង្គុំ ៖
AR دليل التركيب:







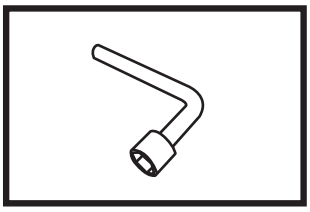

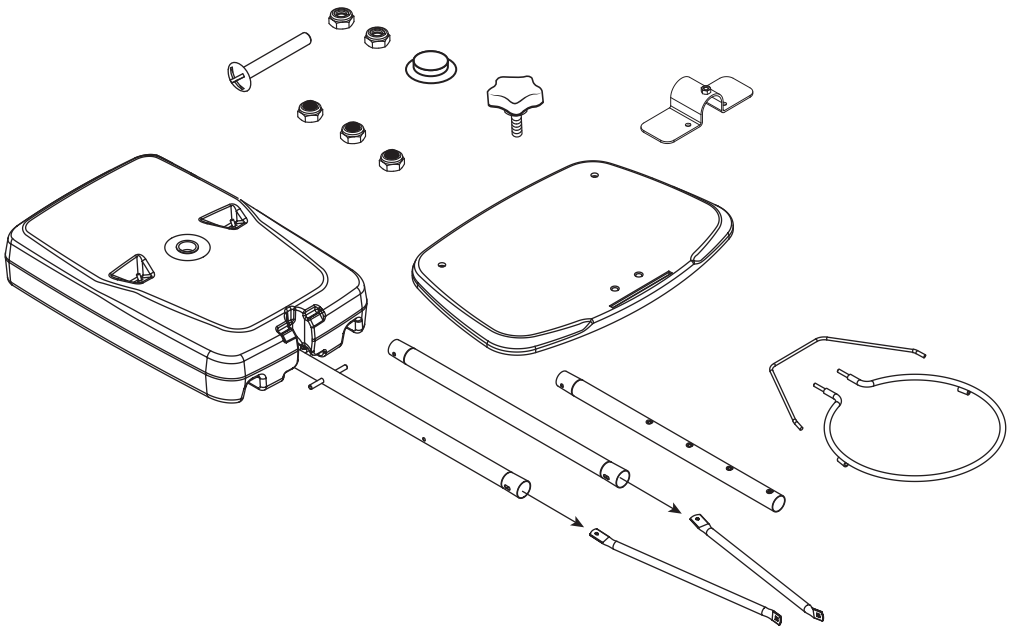

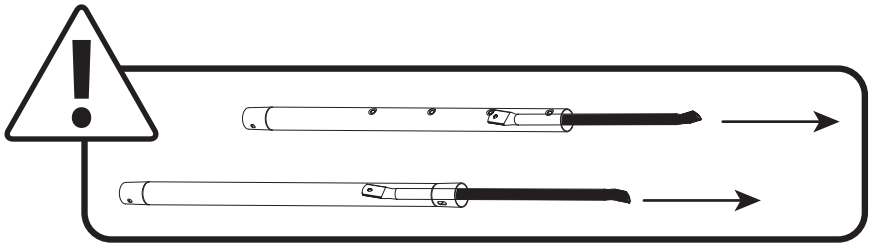

1

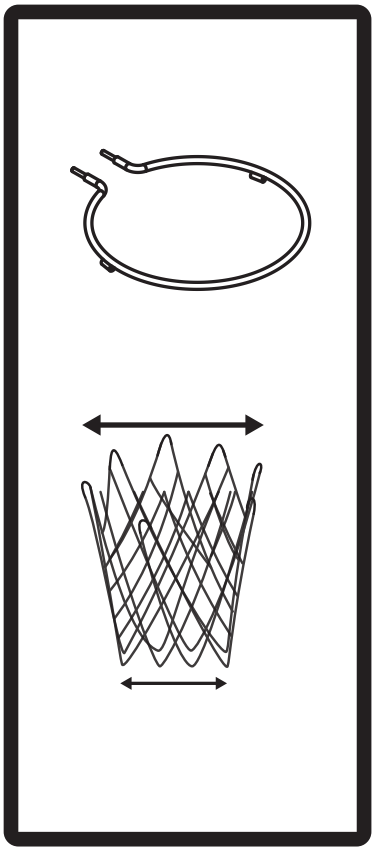





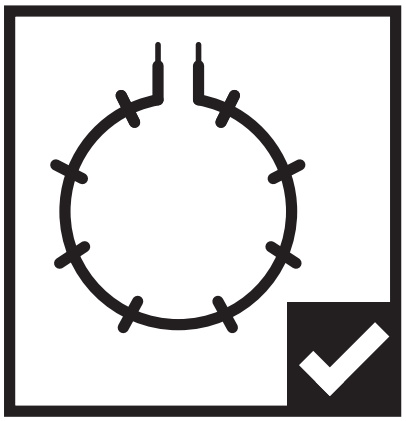

2

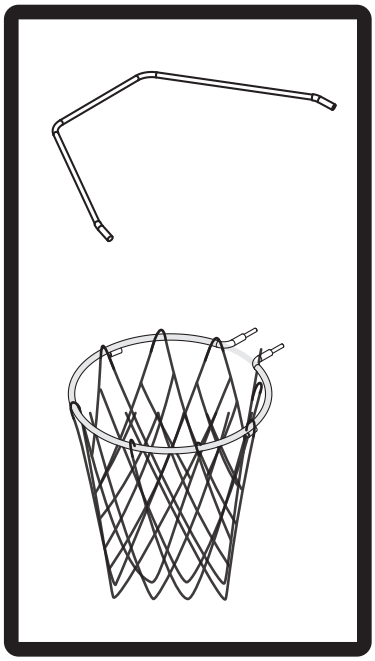

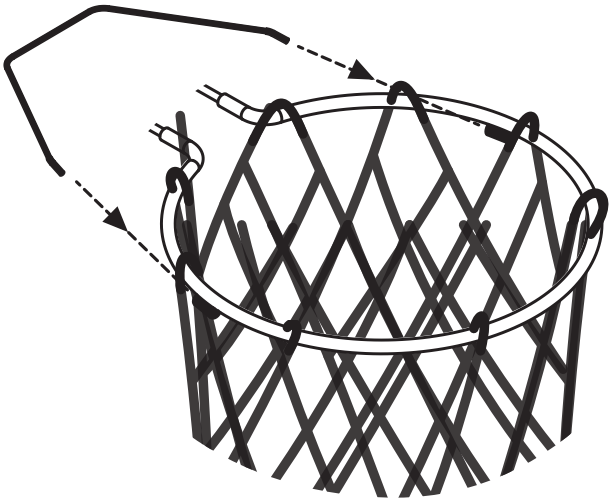

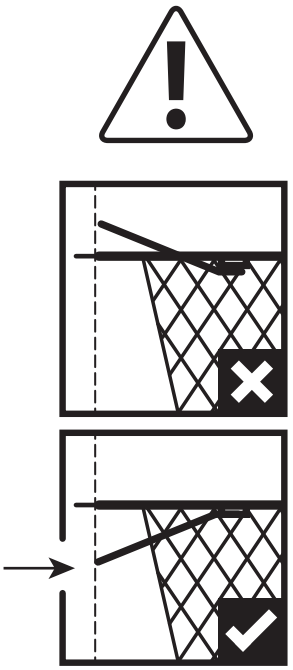

3

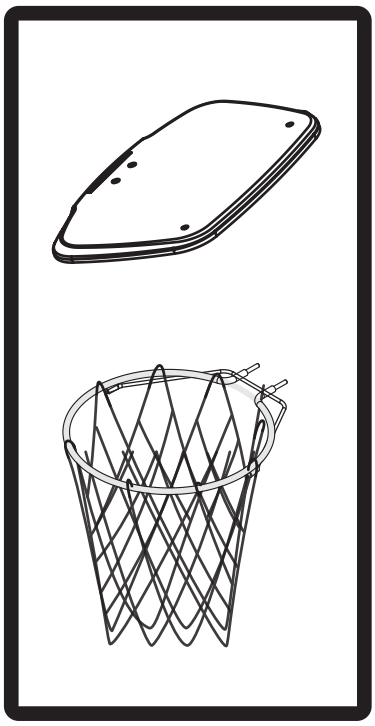

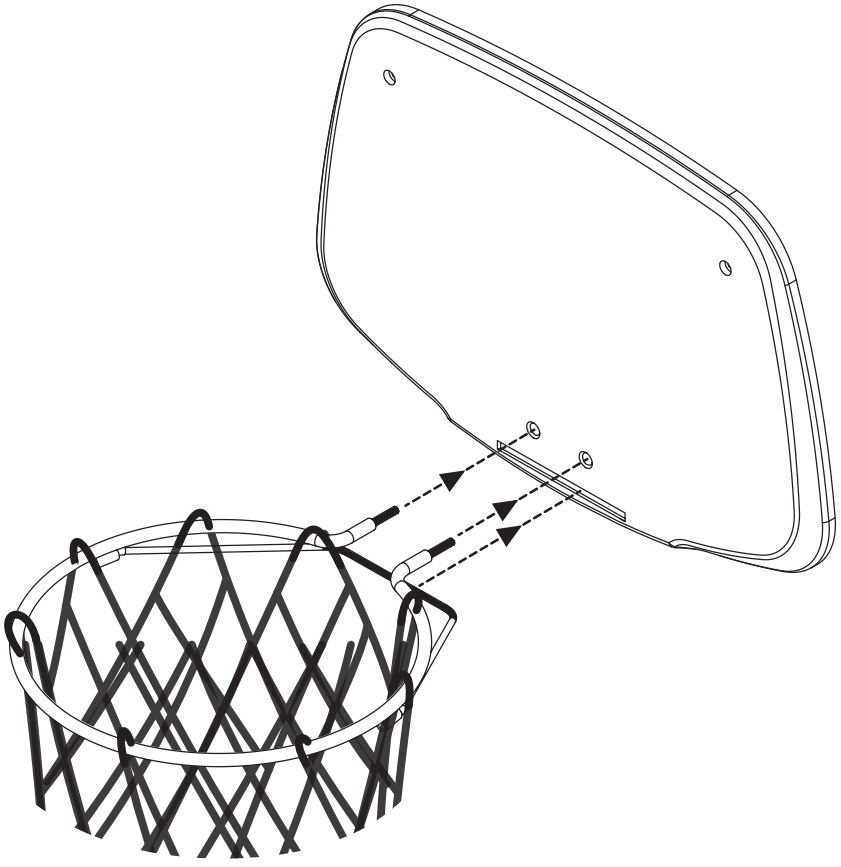

4

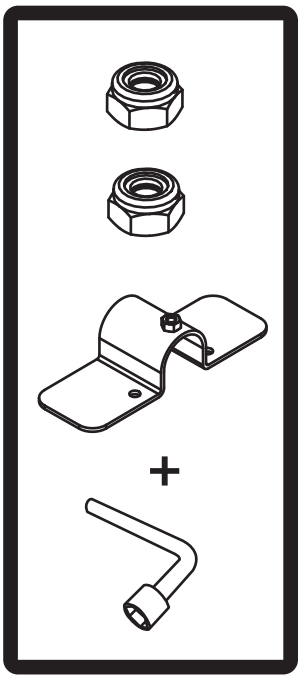

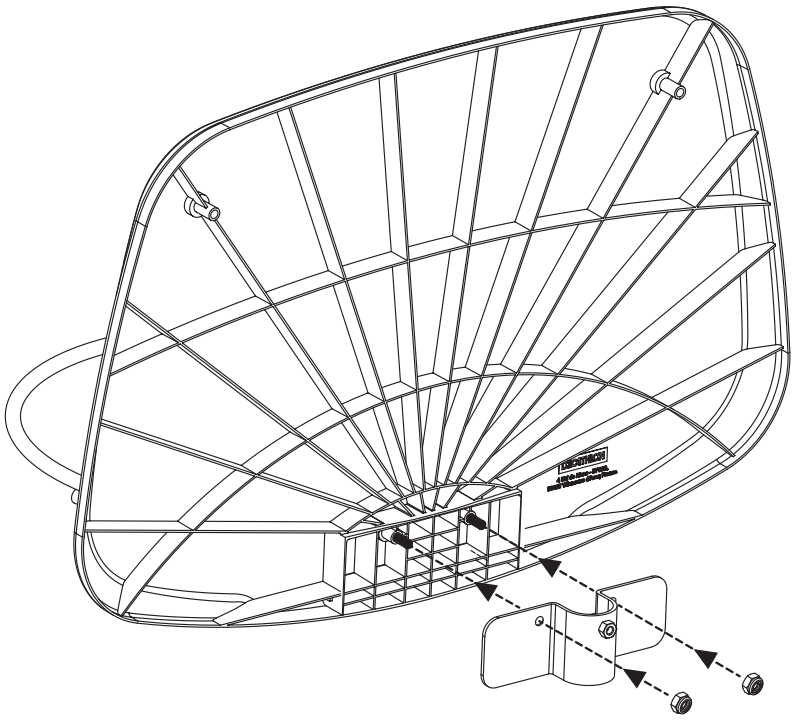

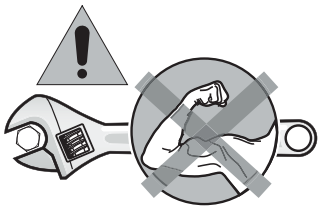

5

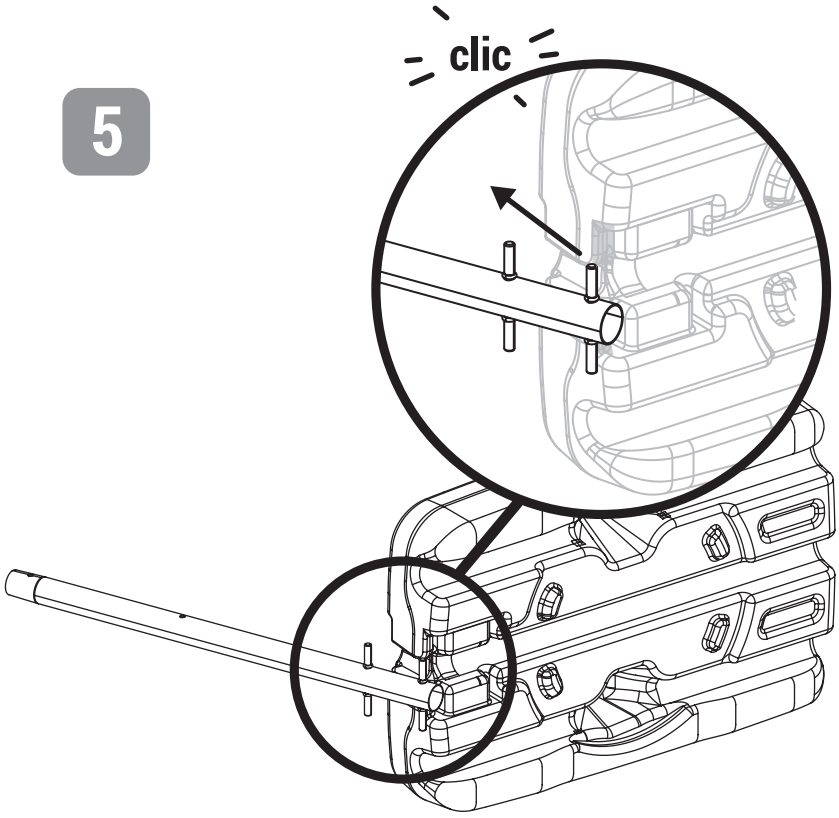

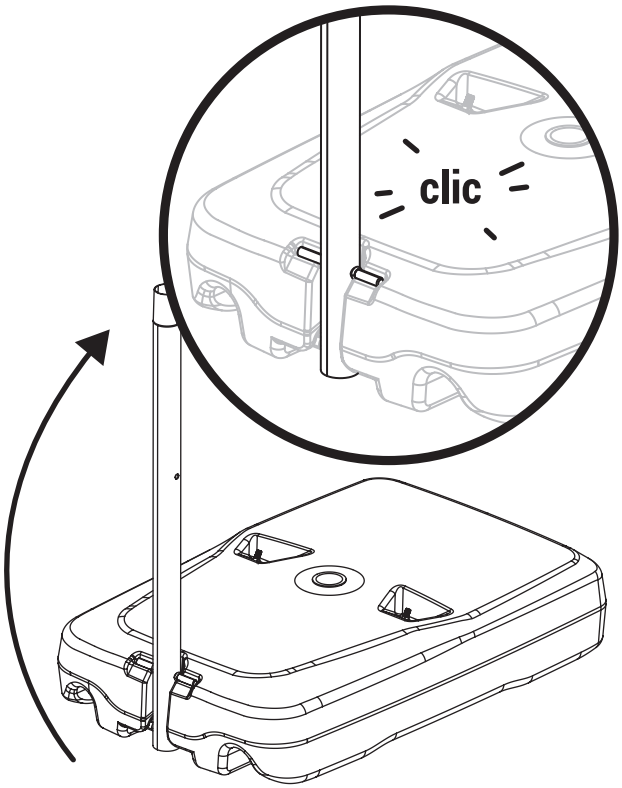

6

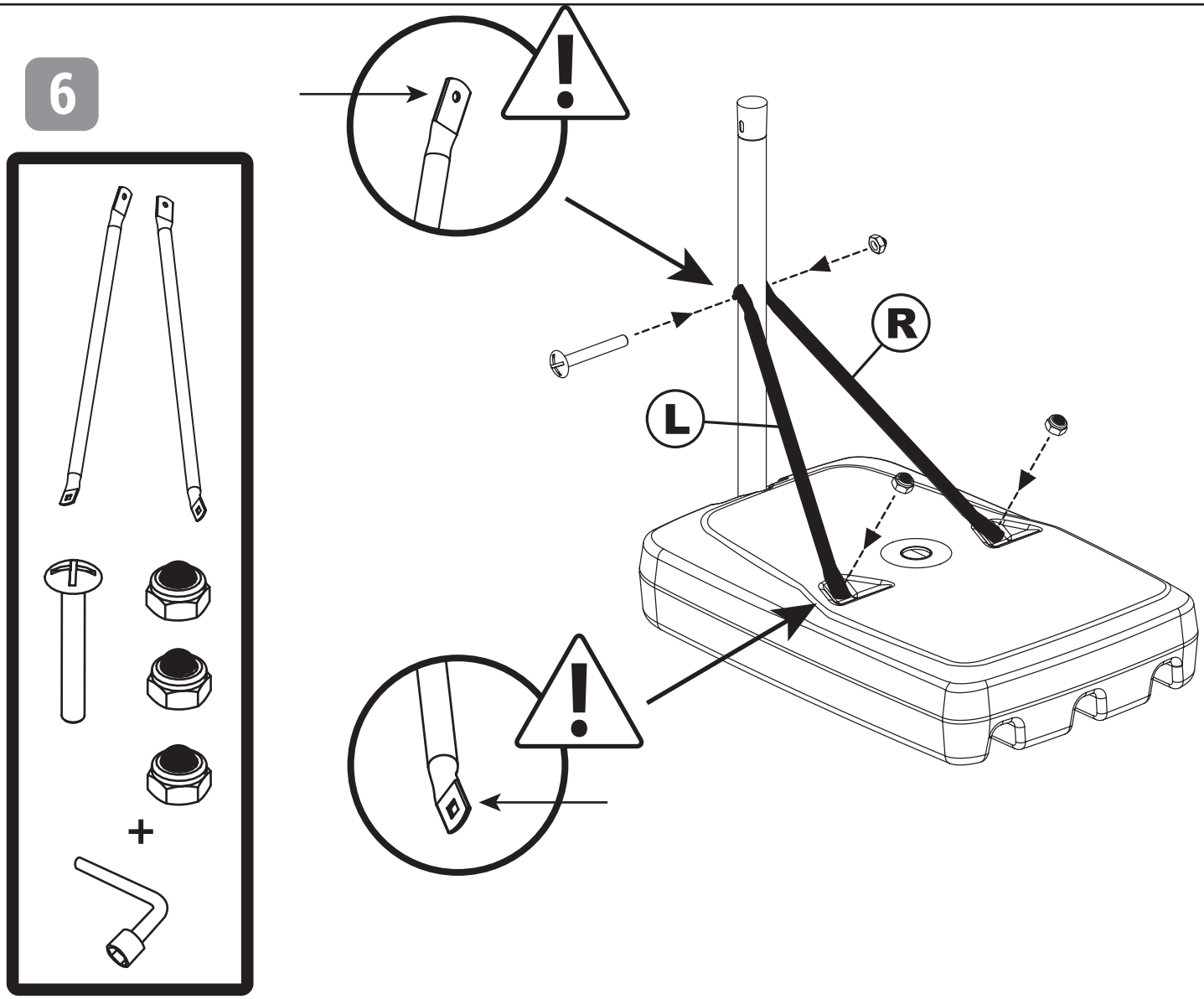

7

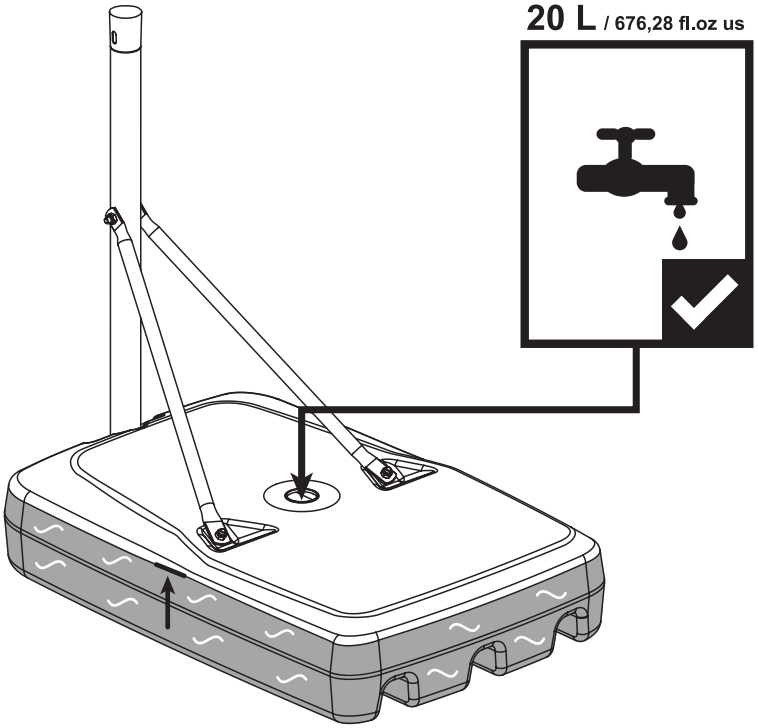

8

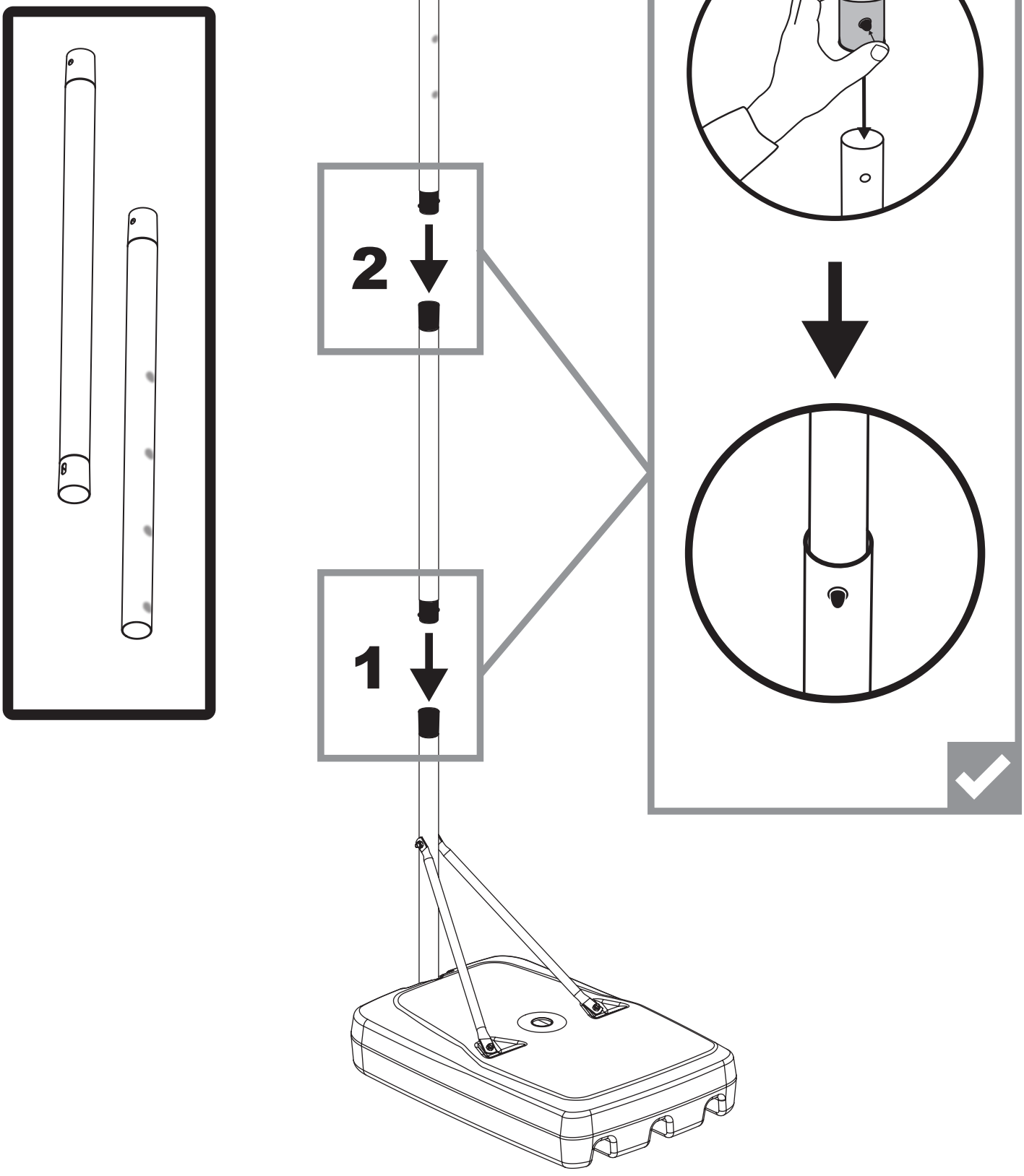

9

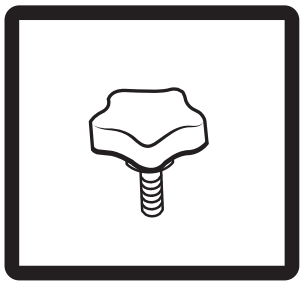

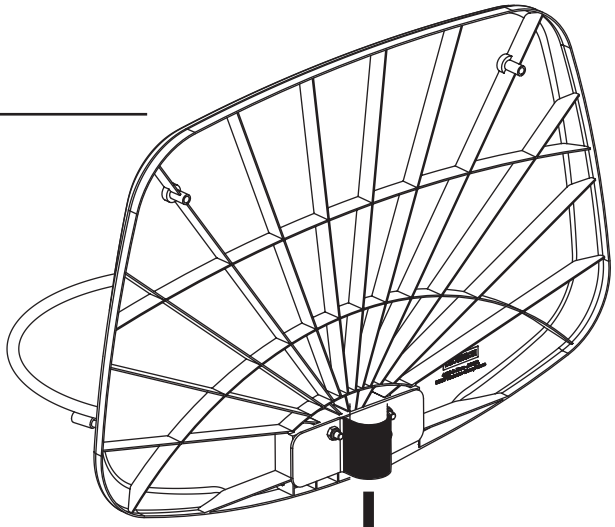

1

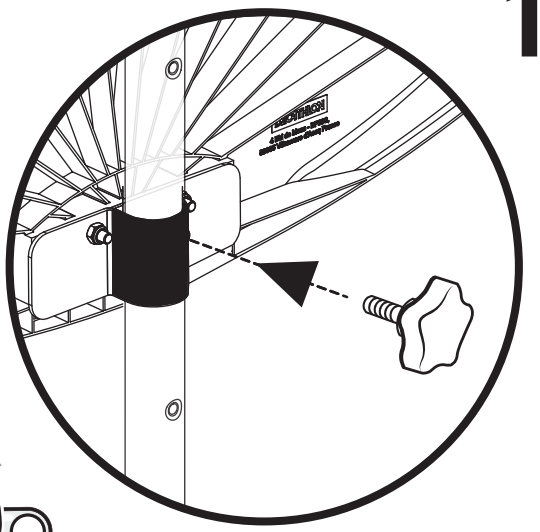

2

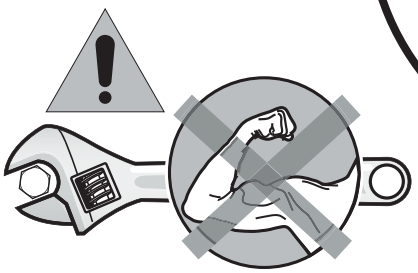

10

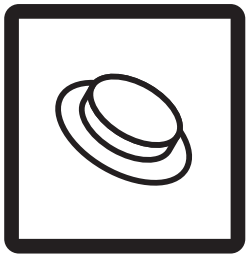

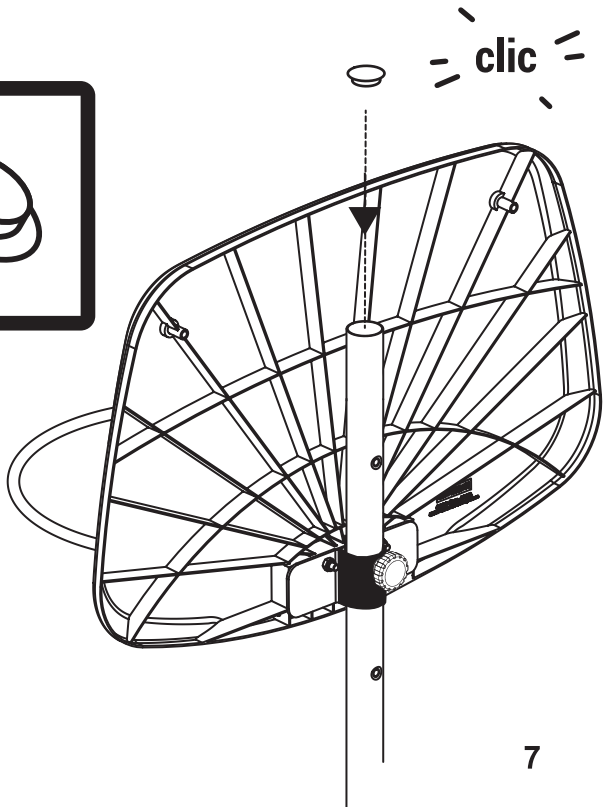

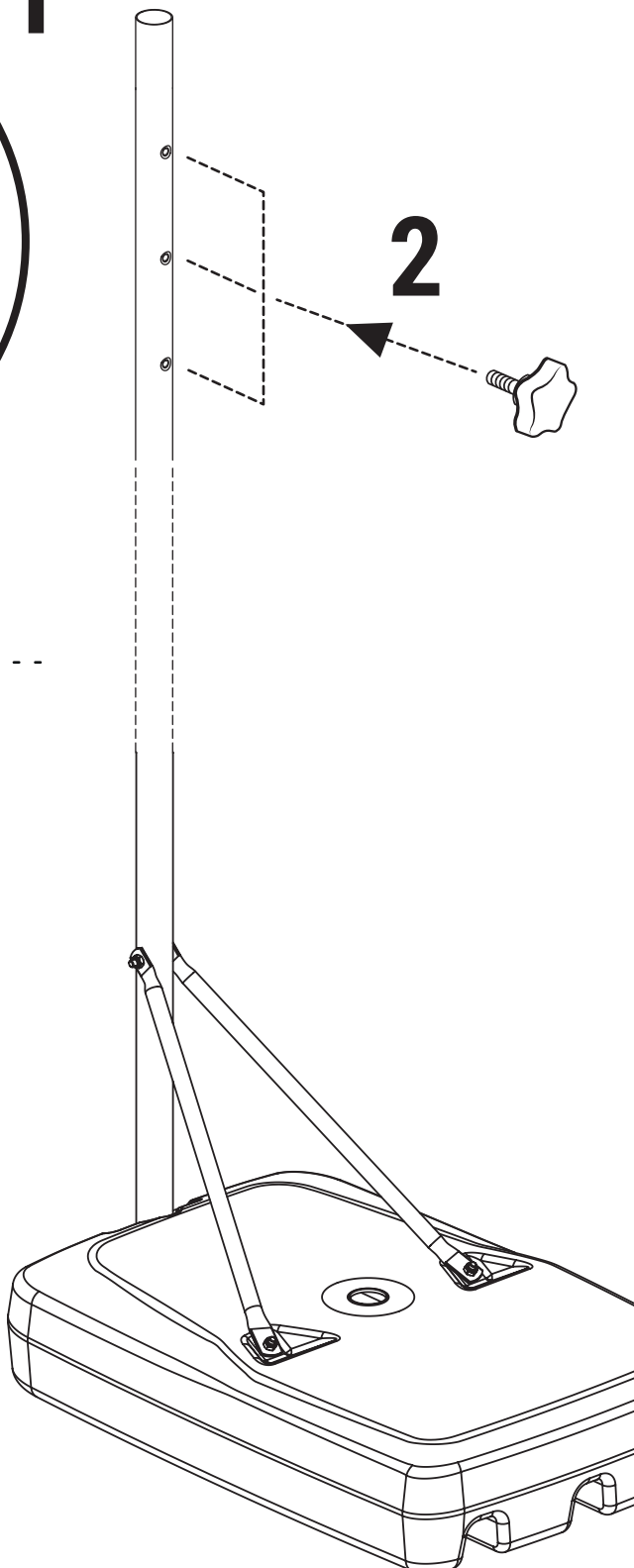

DECATHLON

DECATHLON
Производитель и адрес, Франция: -
DECATHLON - 4 BOULEVARD DE MONS
- BP 299 - 59650 VILLENEUVE D'ASCQ
CEDEX - FRANCE

Edad recomendada

4-8 EN Years. FR Ans. ES Años. DE Jahre. IT Anni. NL Jaar. PT Anos. PL Lat(a). HU Év. RO Ani. SK Rokov. CS Let. SV År. HR g. SL Let. TR yaş. LT Metai. SR Godine. LV Gadi. ET Aastad. EL Ετη. BG Години. KK Жас. RU Лет. UK Років. VI Tuổi. ID Tahun ZH 岁。 JA 歳。 ZT 歲。 TH ปี KO 세. MK година - AR سنوات.

EN WARNING ! FR AVERTISSEMENT ! ES ¡ADVERTENCIA! DE ACHTUNG ! IT AVVERTENZA ! NL WAARSCHUWING ! PT ATENÇÃO ! PL OSTRZEŻENIE ! HU FIGYELMEZTETÉS ! RO AVERTISMENT ! SK UPOZORNENIE ! CS UPOZORNĚNÍ ! SV VARNING ! HR UPOZORENJE ! SL OPOZORILO ! TR UYARI ! LT ĮSPĖJIMAS ! SR UPOZORENJE ! LV BRĪDINĀJUMS ! ET HOIATUS! EL ΠΡΟΕΙΔΟΠΟΙΗΣΗ ! BG Внимание ! KK ЕСКЕРТУ ! RU Осторожно ! UK ПОПЕРЕДЖЕННЯ ! VI CHÚ Ý ! ID PERHATIAN ! JA 警告! TH คำเตือน ! KO 경고! MK ការព្រមាន ! - AR تحذير!

ZH 警告！ZT 警告！

MK Usar bajo la supervisión de un adulto

EN Warning. Not suitable for children under three years. - Long cord. - Strangulation hazard. - Contains small parts which might be swallowed or inhaled. - Assembly must be performed by an adult. FR Attention. Ne convient pas aux enfants de moins de trois ans. - Longue corde. - Danger de strangulation. - Contient de petites parties qui peuvent être avalées ou inhalées. - L'assemblage par un adulte est requis. ES Advertencia. No conviene para niños menores de tres años. - Cuerda larga. - Peligro de estrangulamiento. - Riesgo de tragar o inhalar pequeños elementos - El montaje deber realizarlo un adulto. DE Achtung. Nicht für Kinder unter drei Jahren geeignet. - Lange Schnur. - Strangulationsgefahr. - Kleine Teile, die verschluckt oder eingeatmet werden könnten. - Die Montage muss von einem Erwachsenen vorgenommen werden. IT Avvertenza. Non adatto a bambini di età inferiore a 3 anni. - Corde lunghe. - Rischio di strangolamento. - Piccoli elementi che rischiano di essere ingeriti o inalati - Richiesto assemblaggio da parte di un adulto. NL Waarschuwing. Niet geschikt voor kinderen jonger dan drie jaar. - Lang koord. - Verwurgingsgevaar. - Bevat kleine delen die kunnen worden ingeslikt of ingeademd. - In elkaar zetten door een volwassene vereist. PT Atenção. Contra-indicado para crianças com menos de 3 anos. - Corda comprida. - Risco de estrangulamento. - Risco de ingestão ou inalação de elementos pequenos - A montagem tem de ser efetuada por um adulto. PL Ostrzeżenie. Nieodpowiednie dla dzieci w wieku poniżej 3 lat. - Długa linka. - Niebezpieczeństwo uduszenia. - Zawiera niewielkie elementy, które mogą być połknięte lub wdychane. - Wymagany montaż przez osobę dorosłą. HU Figyelmeztetés. Csak három évnél idősebb gyermekek számára alkalmas. - Hosszú zsinór. - Fojtásveszély. - Apró darabokból áll, melyeket a gyermek lenyelhet vagy belélegezhet. - Az összeszerelést felnőttnek kell elvégeznie. RO Avertisment. Nerecomandată copiilor mai mici de trei ani. - Coardă lungă. - Pericol de strangulare. - Există riscul ca elementele mici să poată fi înghițite sau inhalate. - Este necesară asamblarea de către un adult. SK Upozornenie. Nevhodné pre deti vo veku do troch rokov. - Dlhá šnúra. - Nebezpečenstvo uškrtenia. - Riziko prehltnutia alebo vdýchnutia malých častí - Vyžaduje sa montáž dospelou osobou. CS Upozornění. Nevhodné pro děti do tří let. - Dlouhá šňůra. - Nebezpečí uškrcení. - Mohly by spolknout nebo vdechnout malé částečky. - Výrobek musí sestavit dospělá osoba. SV Varning. Inte lämplig för barn under tre år. - Långt snöre. - Risk för strypning. - Innehåller smådelar som kan väljas eller inandas - Montering av en vuxen krävs. HR Upozorenje. Igračka nije prikladna za djecu mlađu od tri godine. - Dugačak konopac. - Opasnost od davljenja. - Sadrži sitne dijelove koji se mogu progutati ili udahnuti - Mora sastaviti odrasla osoba. SL Opozorilo. Ni primerno za otroke, mlajše od treh let. - Dolga vrvica. - Nevarnost zadavitve. - Izdelek vsebuje majhne dele, ki jih je mogoče pogoltniti ali vdihniti - Izdelek mora sestaviti odrasla oseba. TR Uyarı. 3 yaş altındaki çocuklar için uygun değildir. - Uzun ip / kordon. - Boğulma Tehlikesi (Düğümlenme). - Yutulma veya solunma riski olan küçük parçalar - Montajının bir yetişkin tarafından yapılması gerekir. LT Įspėjimas. Netinka vaikams iki 3 metų. - Ilga virvė. - Pavojus pasismaugti. - Yra smulkių detalių, kurios gali būti prarytos arba įkvėptos - Surinkti turi suaugęs asmuo. SR Upozorenje. Nije pogodno za decu mlađu od 3 godine. - Dugi kanap. - Opasnost od davljenja. - Sadrži male delove koji se mogu progutati ili udahnuti - Montažu treba da izvrši odrasla osoba. LV Brīdinājums. Nav piemērots bērniem, kas jaunāki par trim gadiem. - Gara aukla. - Nožņaugšanās risks. - Satur mazas daļas, kuras var norīt vai ieelpot. - Ir nepieciešama pieaugušā līdzdalība uzstādīšanā. ET Hoiatus. Ei ole sobiv alla kolme aastastele lastele. - Pikk nöör. - Poomisoht. - Sisaldab väikeseid osi, mida võidakse alla neelata või sisse hingata. - Toote peab kokku panema täiskasvanu. EL Προειδοποίηση. Δεν είναι κατάλληλο για παιδιά κάτω των τριών ετών. - Μακρύ κορδόνι. - Κίνδυνος στραγγαλισμού. - Περιέχει μικρά μέρη επικίνδυνα για κατάποση ή εισπνοή. - Απαιτείται συναρμολόγηση από ενήλικο. BG Внимание. Неподходящо за деца под тригодишна възраст. - Дълъг шнур. - Опасност от удушаване. - Малки елементи, които могат да бъдат погълнати или вдишани. - Подготовката за употреба задължително трябва да се извърши от възрастен. KK Ескерту. 3 жасқа дейінгі балаларға жарамайды. - Ұзын жіп. - Бұлығу қаупі бар - Құрамында жұтып қоятын немесе деммен бірге кететін ұсақ заттар бар. - Міндетті түрде ересек адам құрастыру керек. HU Осторожно. Не подходит для детей до 3-х лет. - Длинный шнур. - Опасность удушения. - Мелкие детали могут быть проглочены или попасть в дыхательные пути - Требуется сборка взрослым. UK Попередження. Не підходить для дітей до трьох років. - Довгий шнур. - Ризик затискання. - Містить дрібні деталі, які можна проковтнути або вдихнути - Збирати виріб повинен дорослий. VI Cảnh báo. Không thích hợp cho trẻ em dưới 3 tuổi. - Dây dài - Nguy cơ nghẹt cổ - Chứa các bộ phận nhỏ mà có thể bị nuốt hoặc hít phải - Yêu cầu người lớn lắp ráp. ID Perhatian. Tidak cocok untuk anak di bawah 3 tahun. - Tali panjang. - Risiko tercekik. - Mengandung bagian kecil yang dapat tertelan atau terhirup - Perakitan harus dilakukan oleh seorang dewasa. JA 警告 3歳未満のお子様には適していません。 - 長いコード - 首の絡る危険性。 - 飲み込んだり吸い込んだりする危険のある小さなパーツ - 組み立ては大人が行ってください。 TH คำเตือน : ไม่เหมาะสำหรับเด็กอายุต่ำกว่า 3 ขวบ - มีสายขนาดยาว - อาจรัดคอเด็กได้ - ประกอบด้วยชิ้นส่วนขนาดเล็กซึ่งอาจถูกกลืนหรือหายใจเข้าไป - ประกอบโดยผู้ใหญ่เท่านั้น KO 경고. 3 세 미만의 어린이에게는 적합하지 않습니다. - 긴 코드. - 목이 졸릴 위험이 있습니다. - 크기가 작은 부품이 들어 있어 입에 넣어 삼키거나 흡입할 위험이 있습니다. - 성인이 조립해야 합니다. MK ការព្រមាន។ មិនសមស្របសម្រាប់កុមារអាយុក្រោម 3 ឆ្នាំ។ - ខ្សែរវែង ។ - គ្រោះថ្នាក់វណ្ឌកស្សាប់ ។ - មានផ្នែកតូចៗដែលអាចលេប ឬហឿរ - ត្រូវមានការតម្លើងភ្ជាប់ ដោយមនុស្សធំពេញ ។- AR يحتوي - خطر الخنق - حبل طويل - غير مناسب للأطفال دون سن 3 سنوات. تحذير. على أجزاء صغيرة يمكن بلعها أو استنشاقها. - يرجى التركيب من قبل شخص بالغ.

ZH 警告。不适用于3岁以下的儿童。- 线缆较长 - 缠绕危险。- 可能导致吸入或者咽入小物体 - 必须由成年人进行组装。 ZT 警告。不適合3歲以下的兒童。- 長繩。- 勒死危險。- 可能導致吸入或者咽入小零件 - 必須由成人組裝。

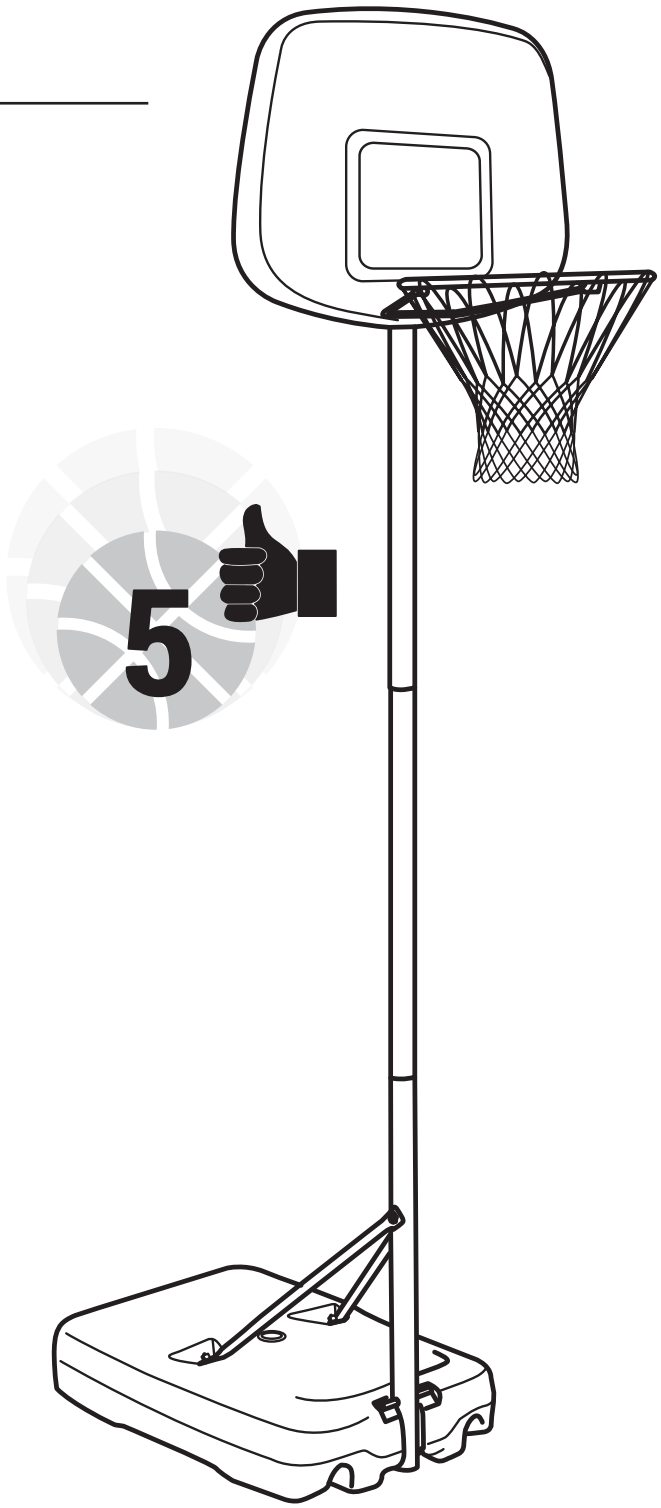

72809 M53889 1110849-T

FR DONNEZ ou RECYCLEZ — Association ou Magasin ou Déchèterie
https://quefairedemesdechets.fr

PAP22 RECICLA Al Azul BG

Pack Ref: 5646552 - Legal Version: 28216