DECATHLON

KIPSTA

Basketball rim
Anneau de basket

Keep these instructions for future use
Notice à conserver

Warranty 5 years
Garantie 5 ans

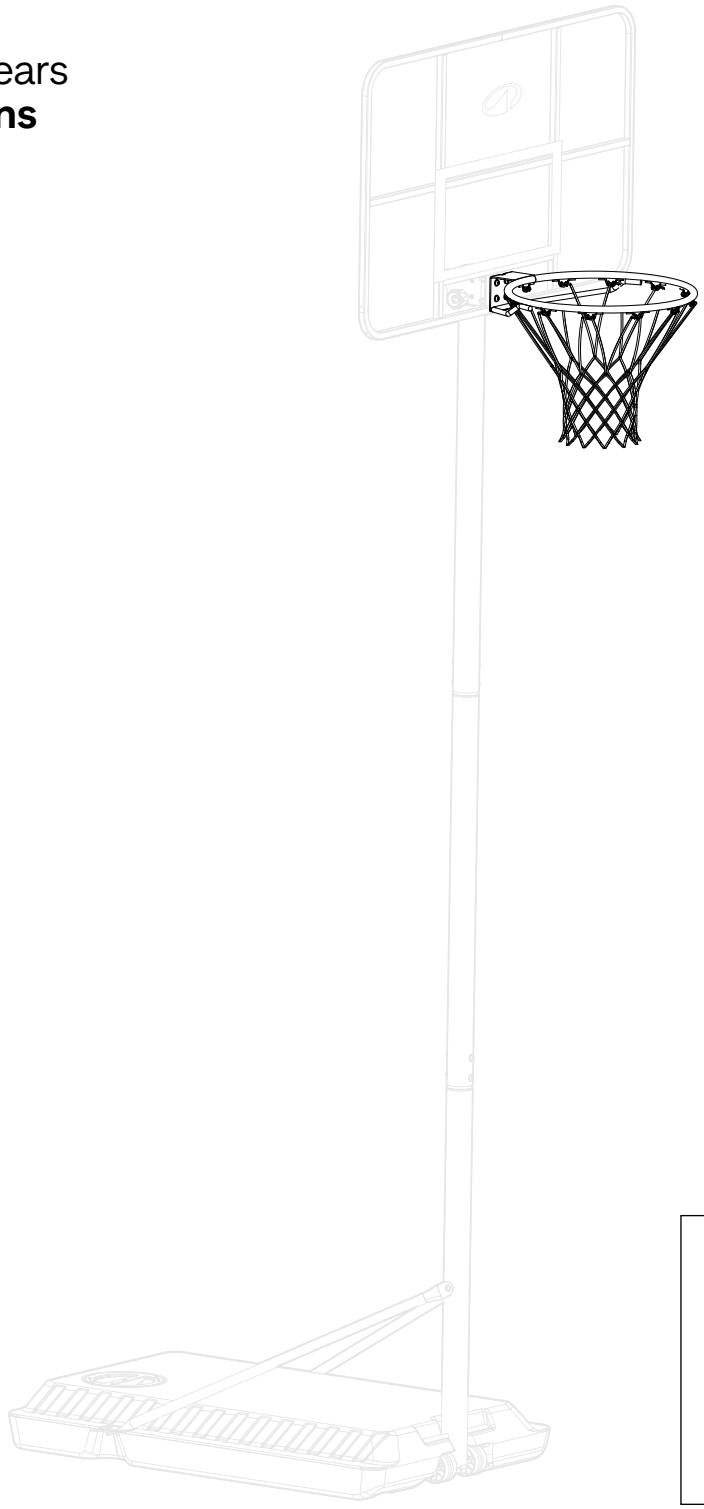

1

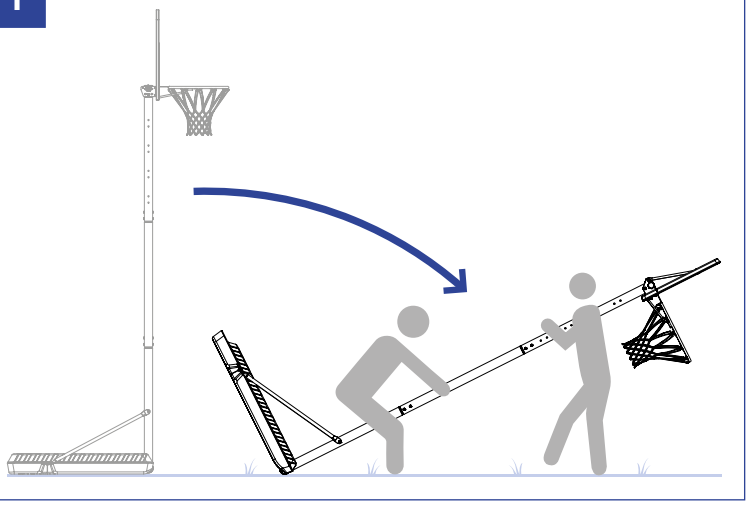

2

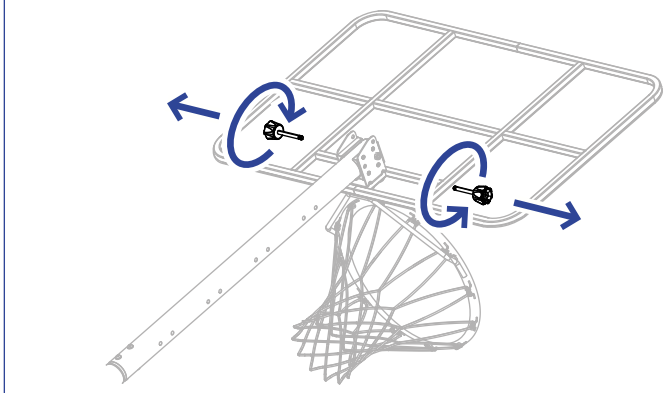

3

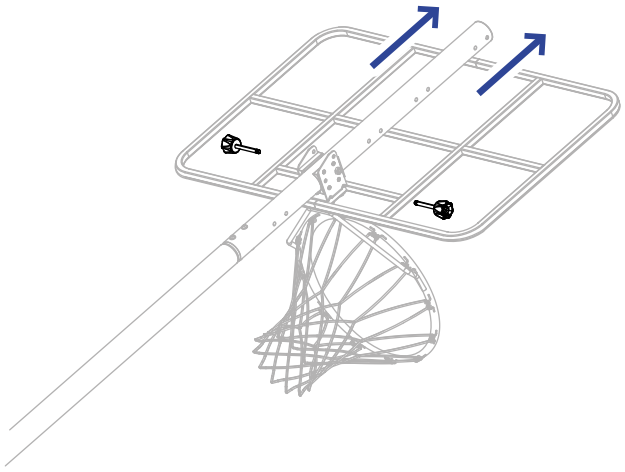

4

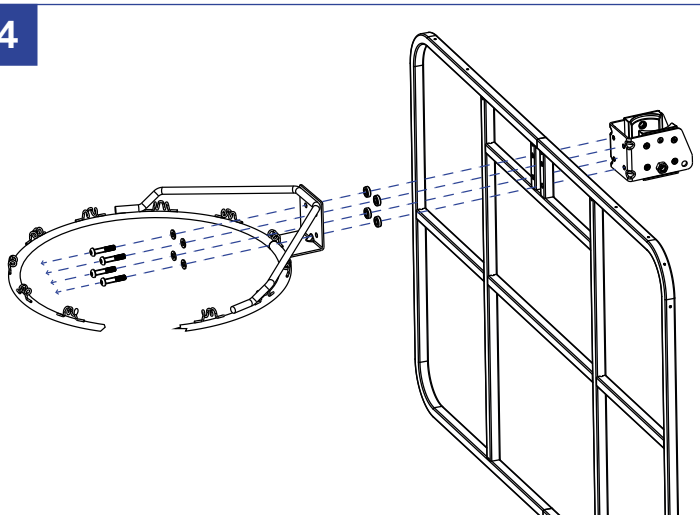

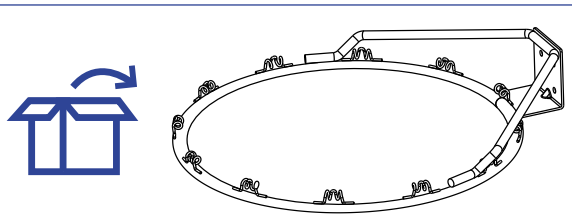

1

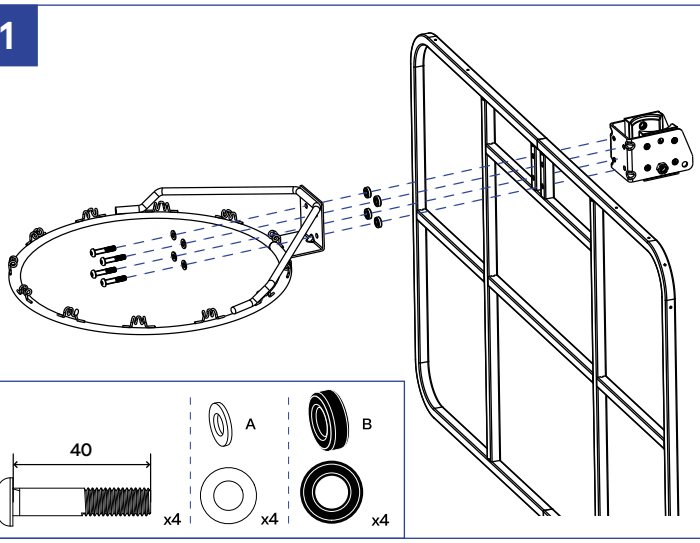

2

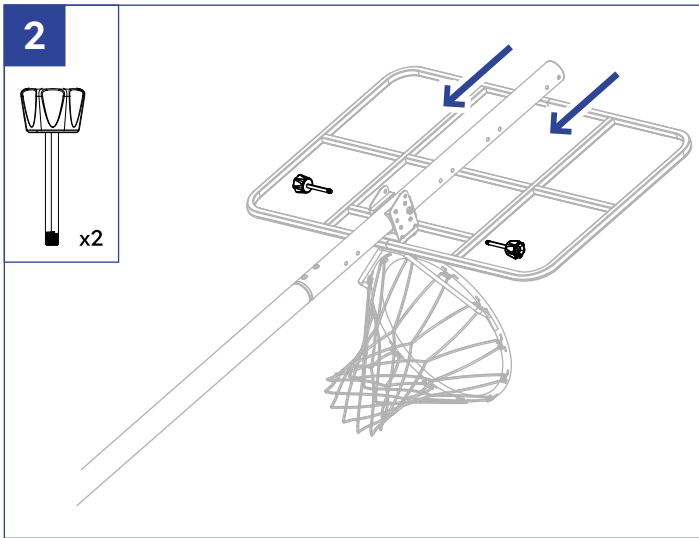

DECATHLON

Производитель и адрес, Франция: - DECATHLON - 4 BOULEVARD DE MONS - BP 299 - 59650 VILLENEUVE D'ASCQ CEDEX - FRANCE

EN basketball rim FR anneau de basket ES canast DE Basketballring IT canestro da basket NL Basketbalring PT Aro PL Obręcz do koszykówki HU Kosárgyűrű RO Inel, cerc coș basket SK Obruč CS BASKETBALOVÁ OBROUČKA SV basketkorg HR Obruč SL Košarkarski obroč TR Basketbol potası çemberi LT krepšinio lankas SR Obruči LV basketbola groza stīpa ET korvpallirõngas EL Στεφάνι μπασκέτας BG Баскетболен кош MK Сакина баскетболга арналған RU Обруч для баскетбола UK Баскетбольне кільце VI Móng guốc ID Ring bola basket ZH 便携式篮筐 JA バスケットゴール ZT 籃框 TH วงบาสเกตบอล KO 농구 골대 림 KM កង់បង្វិល -- AR دائرة السلة

EN Keep these instructions for future use FR Conservez ces instructions afin de pouvoir les consulter ultérieurement ES Guarde estas instrucciones para consultarlas en el futuro DE Bewahren Sie Diese Anleitung für die spätere Verwendung auf IT Conservare le istruzioni per consultazioni future NL Bewaar deze instructies voor toekomstig gebruik PT Conservar estas instruções para utilização futura PL Zachowaj te instrukcje do wykorzystania w przyszłości HU Őrizze meg ezt az útmutatót későbbi használatra RO Păstrați aceste instrucțiuni pentru utilizare ulterioară SK Tento návod si uchovajte na budúce použitie CS Tyto pokyny si uschovejte pro budoucí použití SV Spara dessa anvisningar för framtida bruk HR Sačuvajte ove upute za buduću upotrebu SL Navodila shranite za prihodnjo uporabo TR Bu talimatları ileride başvurmak üzere saklayın LT Saugokite šiais instrukcijas SR Sačuvajte ovo uputstvo za buduću upotrebu LV Saglabājiet šīs instrukcijas turpmākai lietošanai ET Hoidke need juhised edaspidiseks kasutamiseks alles EL Φυλάξτε τις παρούσες οδηγίες για μελλοντική χρήση BG Запазете тези инструкции за бъдещи справки MK Бул нускаулярды болашакта пайдалану үшін сақтаңыз RU Сохраните эти инструкции для использования в будущем UK Збережіть ці інструкції для використання в майбутньому VI Giữ lại hướng dẫn này để sử dụng sau này ID Simpan buku petunjuk ini untuk penggunaan di kemudian hari ZH 请妥善保留本说明书，以便日后参考之用 JA 本説明書を今後のために保管してください ZT 請妥善保留本說明書，以便日後參考之用 TH เก็บคำแนะนำนี้ไว้เพื่อใช้ในอนาคต KO 이 설명서를 나중에 사용할 수 있도록 보관하십시오 KM សូមរក្សាទុកសេចក្តីណែនាំទាំងនេះសម្រាប់ការប្រើប្រាស់នាពេលអនាគត។ - AR احتفظ بهذه التعليمات للرجوع إليها عند الحاجة مستقبلاً

EN Warranty 5 years FR Garantie 5 ans ES Garantía de 5 años DE 5 Jahre Garantie IT Garanzia di 5 anni NL 5 jaar garantie PT Garantia de 5 anos PL 5 lat gwarancji HU 5 év szavatosság RO Garanție 5 ani SK Záruka 5 rokov CS Záruka 5 let SV Garanti 5 år HR 5 godina jamstva SL 5-letna garancija TR 5 yıl garanti LT Garantija: 5 metai SR Garancija 5 godina LV Garantija 5 gadi ET Garantii 5 aastat EL Εγγύηση 5 ετών BG Гаранция 5 години MK Кепилдік мерзімі: 5 жыл RU Гарантия 5 лет UK Термін гарантії: 5 років VI Bảo hành 5 năm ID Garansi 5 tahun ZH 保修期：5年 JA 5年保証 ZT 保固 5 年 TH ประกัน 5 ปี KO 5년 보증 KM ការធានា 5 ឆ្នាំ។ - AR ضمان 5 سنوات

CAN Décathlon Canada Inc. DÉCATHLON, MAIL CHAMPLAIN, 2151 BOULEVARD LAPINIÈRE, BROSSARD, QUÉBEC, CANADA, J4W 2T5 / onlineservice@decathlon.ca / 1 (844) 533-3322 USA Decathlon America 275 Battery Street, Suite 480, San Francisco, CA 94111 Telephone number: +1 (415)-408-5494, support.america@decathlon.com

紙 종이팩 PAP22 RECICLA Al Azul PAP

Pack Ref: 6079209 - **LV: 33693**