VS 930

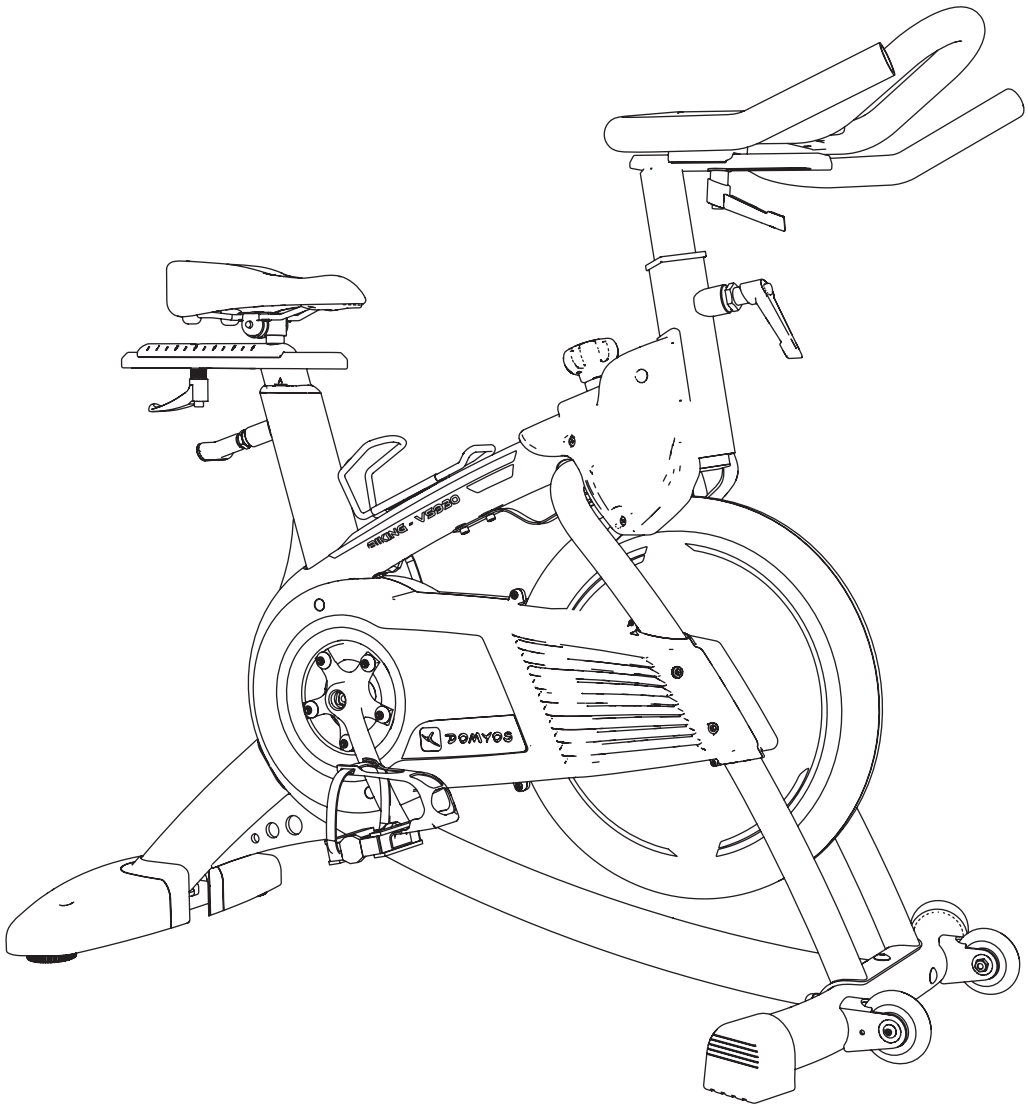

VS 930 **53 kg / 117 lbs** **123 x 65 x 115 cm** **48 x 26 x 45 in**	**MAXI** **130 kg** **286 lbs**	**30 min**

DOMYOS

1	2	3	4	5	6
Saddle	Release lever to adjust the saddle	Bottle holder	Resistance adjustment knob	Console	Handlebars
Selle	Molette de réglage de la selle	Porte-bidon	Molette de réglage de la résistance	Console	Guidon
Sillín	Rueda de ajuste del sillín	Portabotellas	Rueda de ajuste de la resistencia	Consola	Manillar
Sattel	Einstellrädchen des Sattels	Flaschenhalter	Widerstands-Stellschraube	Konsole	Lenker
Sella	Rotella di regolazione della sella	Porta-borraccia	Rotella di regolazione della resistenza	Console	Manubrio
Zadel	Instelknop zadel	Bidonhouder	Instelknop weerstand	Console	Stuur
Selim	Botão de regulação do selim	Porta-cantil	Bloqueio de regulação da resistência	Consola	Guiador
Siodełko	Pokrętło regulacji siodełka	Uchwyt na bidon	Pokrętło regulacji oporu	Konsola	Kierownica
Nyereg	Nyereg állítócsavar	Kulacstartó	Ellenállást beállító csavar	Konzol	kormány
Седло	Ручка регулировки седла	Държател фляги	Ручка регулировки сопротивления	Консоль	Руль
Şa	Buton de reglare a şeii	Suport bidon	Buton de reglare a rezistenţei	Consolă	Ghidon
Sedlo	Nastavovacie koliesko sedla	Držiak na fľašu	Nastavovacie koliesko odporu	Konzola	Riadidlá
Sedlo	Kolečko pro nastavení sedla	Košík na láhev	Kolečko pro nastavení odporu	konzole	Madlo
Sadel	Reglagehjul till sadel	Flaskhållare	Låshjul för motstånd	Konsol	Styre
Се далка	Кръгла ръчка за регулиране на седалката	Стойка за бидон	Кръгла ръчка за регулиране на съпротивлението	Конзола	Корми ло
Sele	Sele ayar düğmesi	Matara kafesi	Direnç ayar düğmesi	Konsol	Gidon
Sjedalo	Regulator sjedala	Držač boce	Regulator otpora	Konzola	Upravljač
车座	车座调节转轮	杯架	阻尼调节转轮	控制面板	车把
車座	車座調節轉輪	杯架	阻尼調節轉輪	控制面板	車把
안장	안장 조절용 조절 장치	물통 거치대	장력 조절 장치	콘솔	핸들바
مقعد	صامولة ضبط المقعد	حامل الزجاج	صامولة ضبط المقاومة	لوحة التحكم	مقود

7	8	9	10
Release lever to adjust the handlebars	Levelling foot	Pedal	Castors
Molette de réglage du guidon	Compensateur de niveau	Pédale	Roulettes de déplacement
Rueda de ajuste del manillar	Compensador de nivel	Pedal	Ruedas de desplazamiento
Einstellrädchen des Lenkers	Niveauausgleicher	Pedal	Transportrollen
Rotella di regolazione del manubrio	Compensatore di livello	Pedale	Rotelle di spostamento
Instelknop stuur	Niveauregelaar	Pedaal	Transportwieltjes
Botão de regulação do guiador	Compensador de nível	Pedal	Rodinhas de deslocação
Pokrętło regulacji kierownicy	Kompensator poziomu	Pedał	Kółka do przemieszczania
Kormány állítócsavar	Szintkiegyenlítő	Pedál	Görgők a mozgatáshoz
Ручка регулировки руля	Компенсатор уровня	Педаль	Транспортировочные ролики
Buton de reglare a ghidonului	Compensator de nivel	Pedală	Rotiţe de deplasare
Nastavovacie koliesko riadidiel	Kompenzátor úrovne	Pedál	Premiestňovacie kolieska
Kolečko pro nastavení madla	Vyrovnávací podložka	Pedál	Přemísťovací kolečka
Reglagehjul till styre	Nivåkompensator	Pedal	Transporthjul
Кръгла ръчка за регулиране на кормилото	Компенсатор на нивото	Педал	Колелца за преместване
Gidon ayar düğmesi	Yükseklik ayar tertibatı	Pedal	Hareket makaraları
Regulator upravljača	Kompenzator razine	Pedala	Kotači premještanje
车把调节转轮	平衡补偿器	脚踏板	移动滑轮
車把調節轉輪	平衡補償器	腳踏板	移動滑輪
핸들바 조절 장치	수평조절 다리	페달	이동용 바퀴
صامولة ضبط المقود	مُعادل المستوى	بدال	بكرات النقل

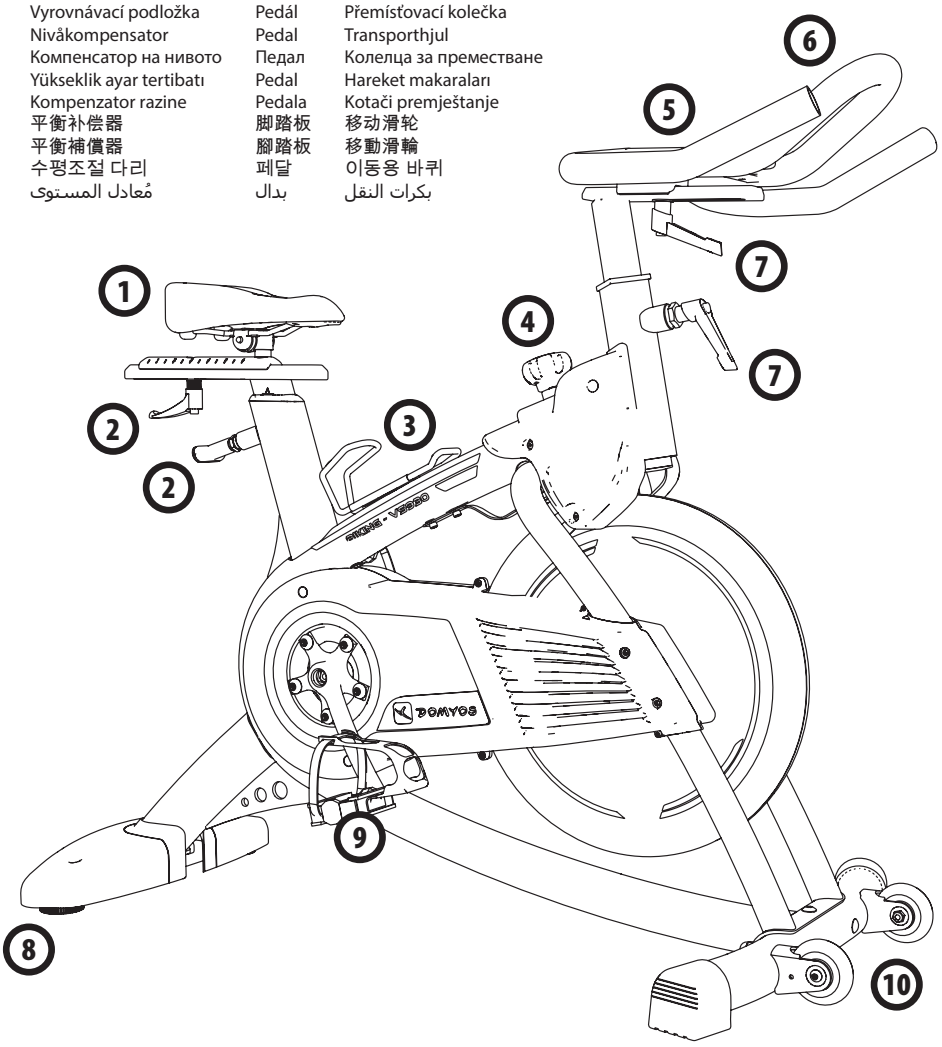

ASSEMBLY • MONTAGE • MONTAJE • MONTAGE • MONTAGGIO • AFWERKING • MONTAGEM • MONTAŻ • SZERELÉS • СБОРКА • MONTARE • MONTÁŽ • MONTÁŽ • MONTERING • МОНТИРАНЕ • MONTAJ • MONTAŽA • 安装 • 安装 • 조립 • التركيب

30 min

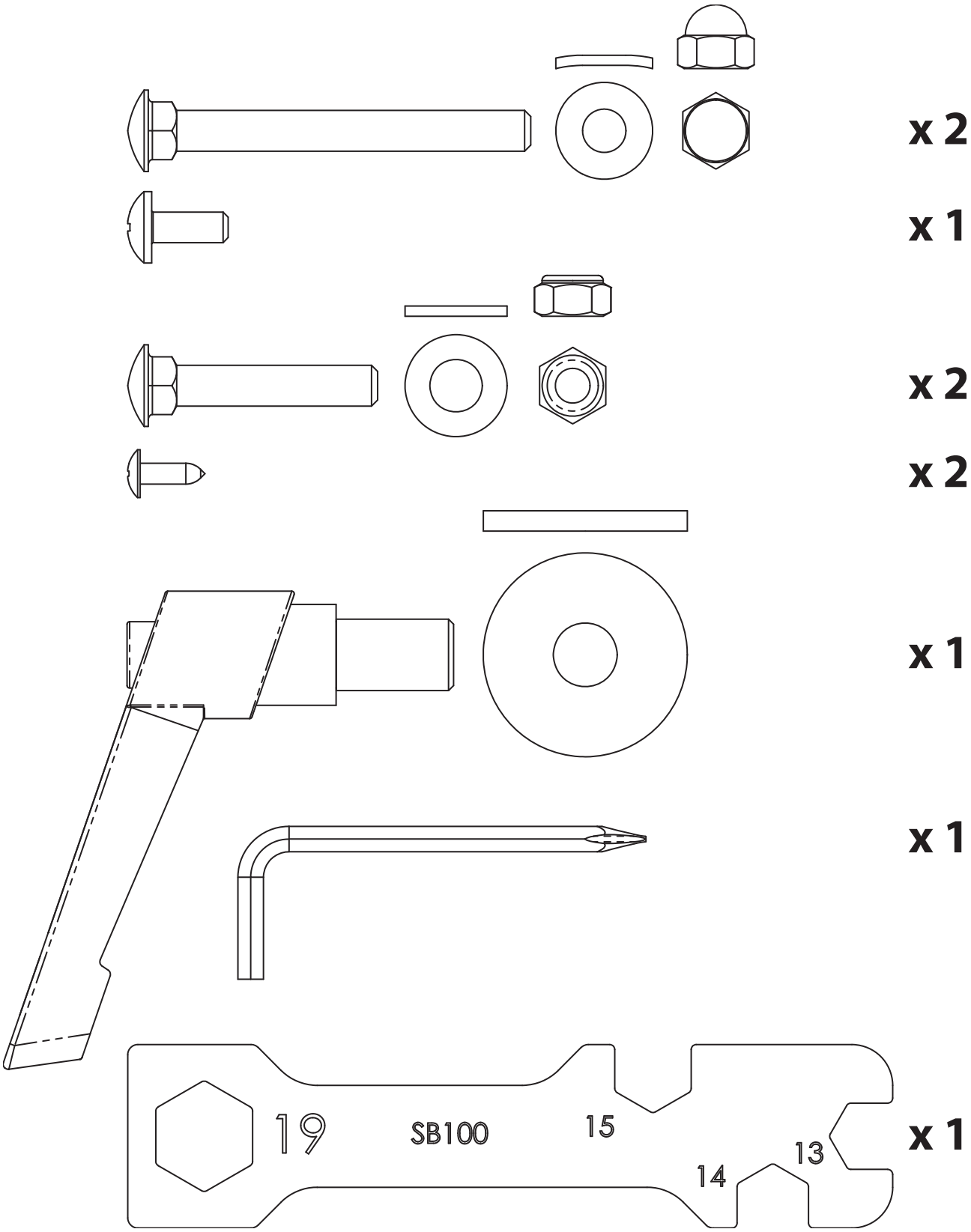

1

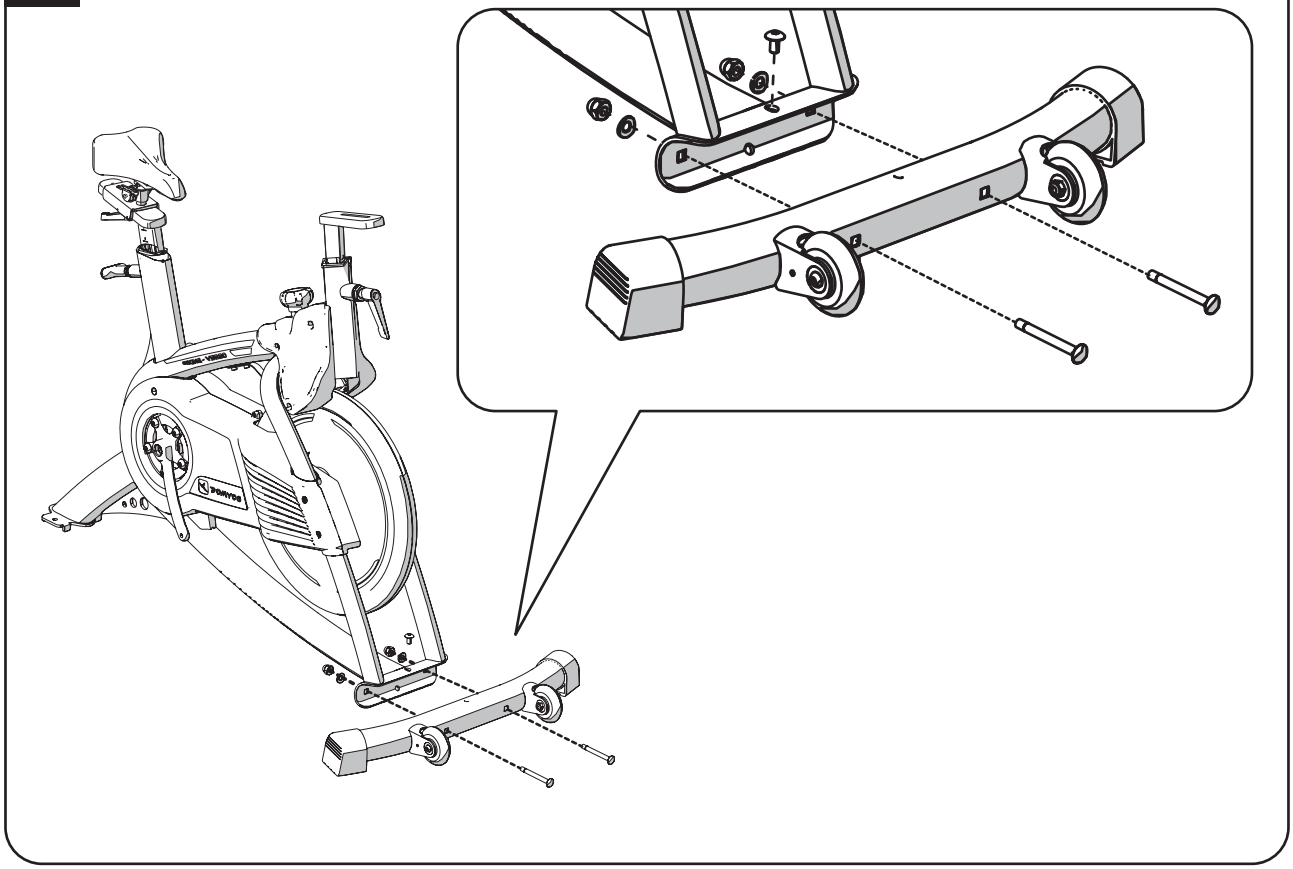

2

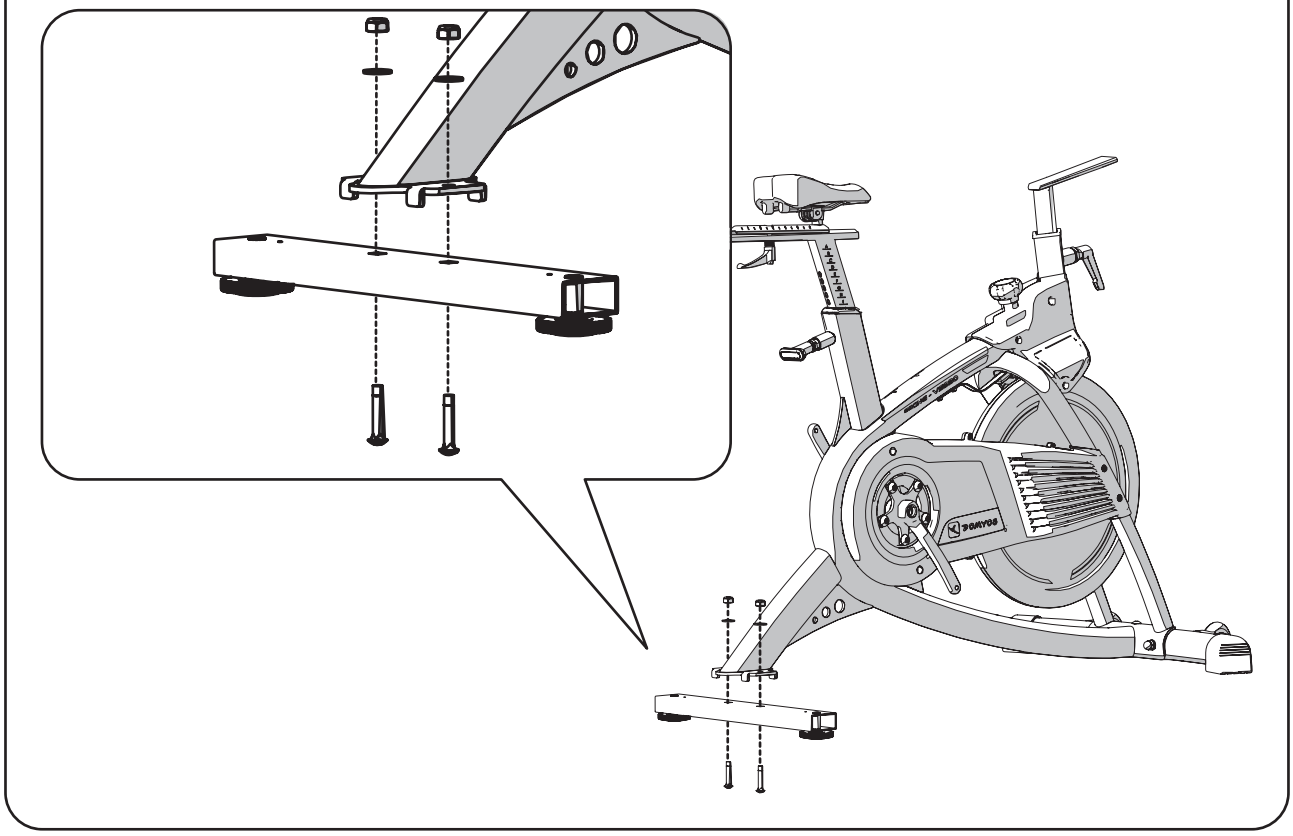

3

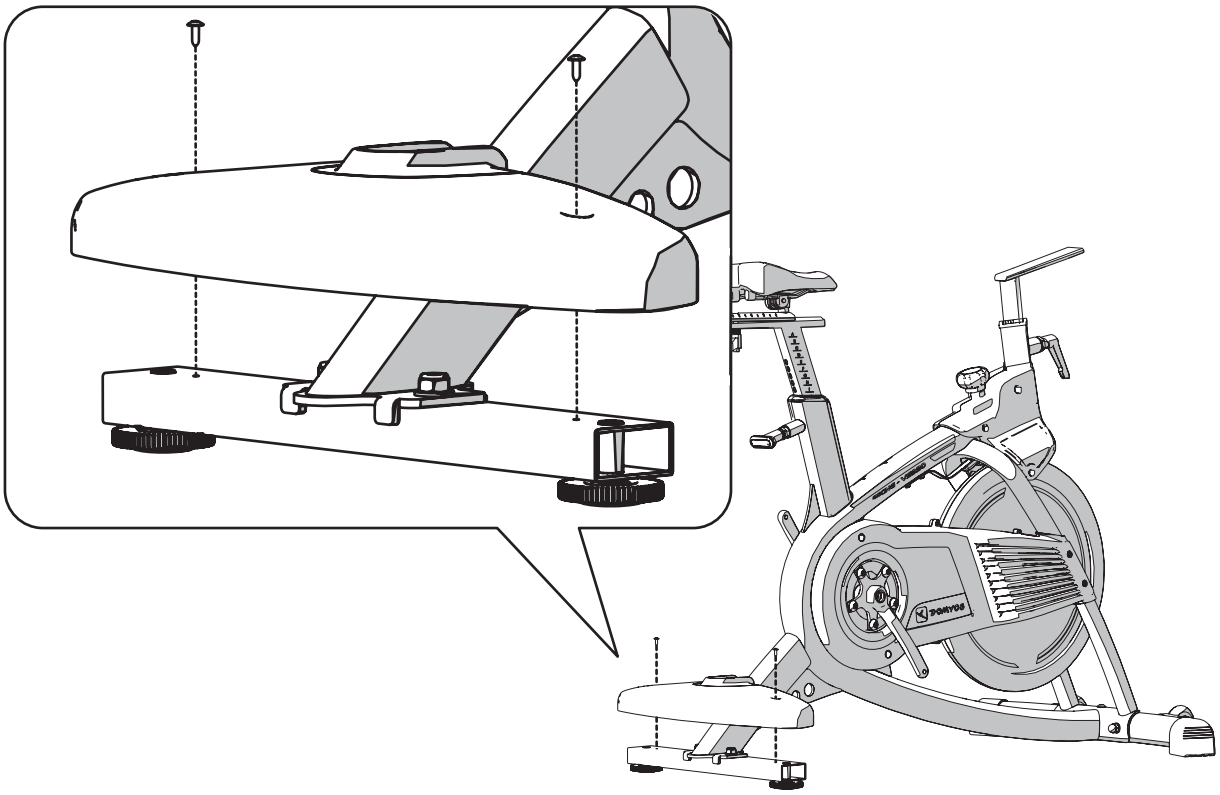

4

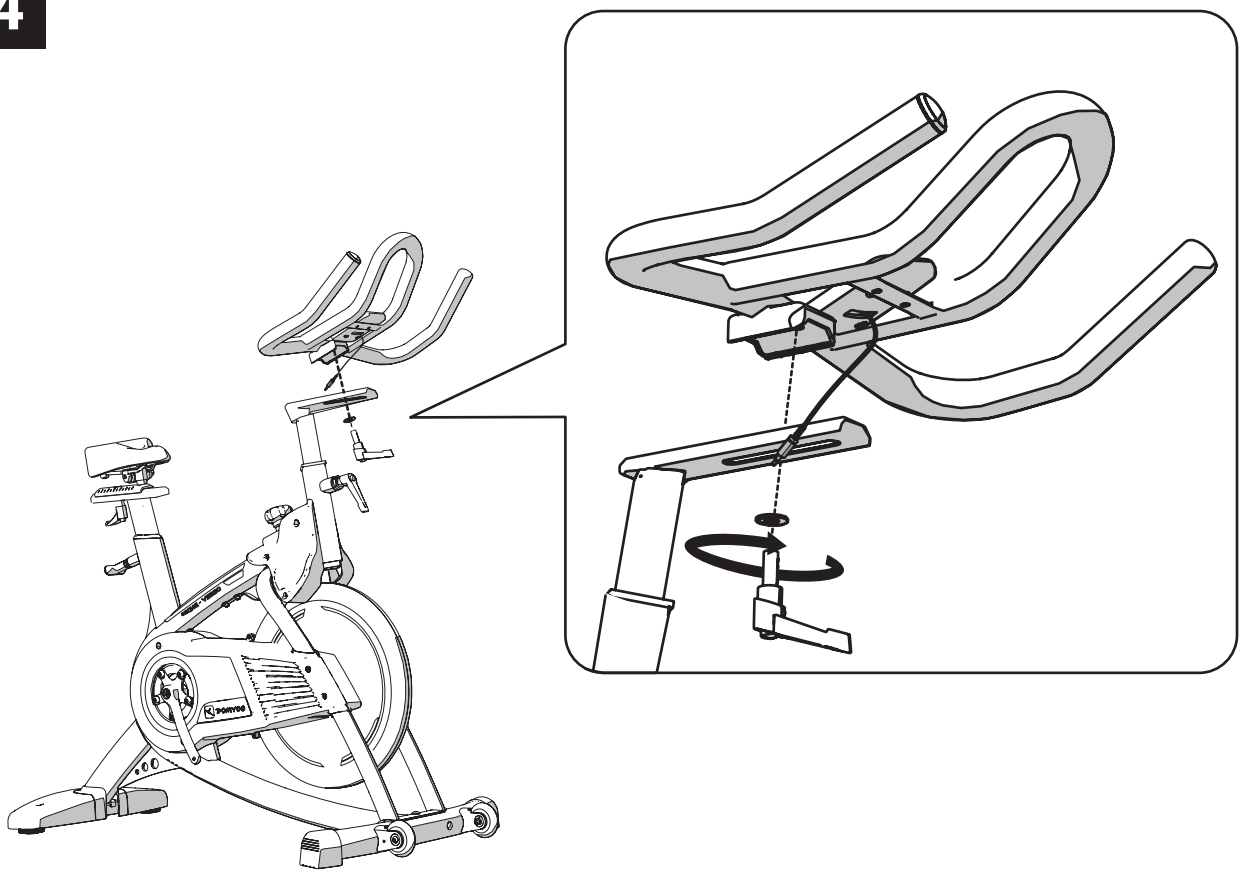

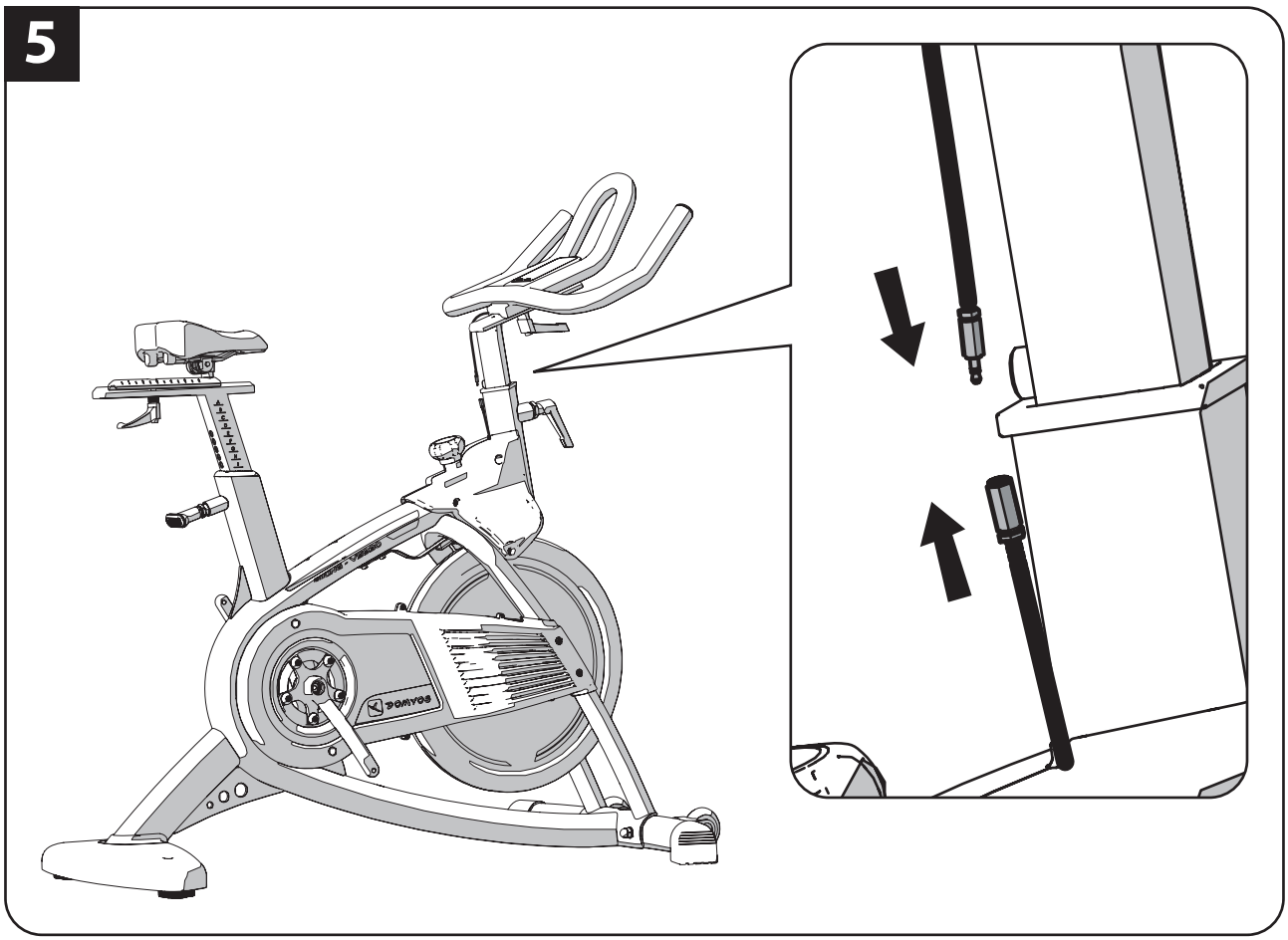
5

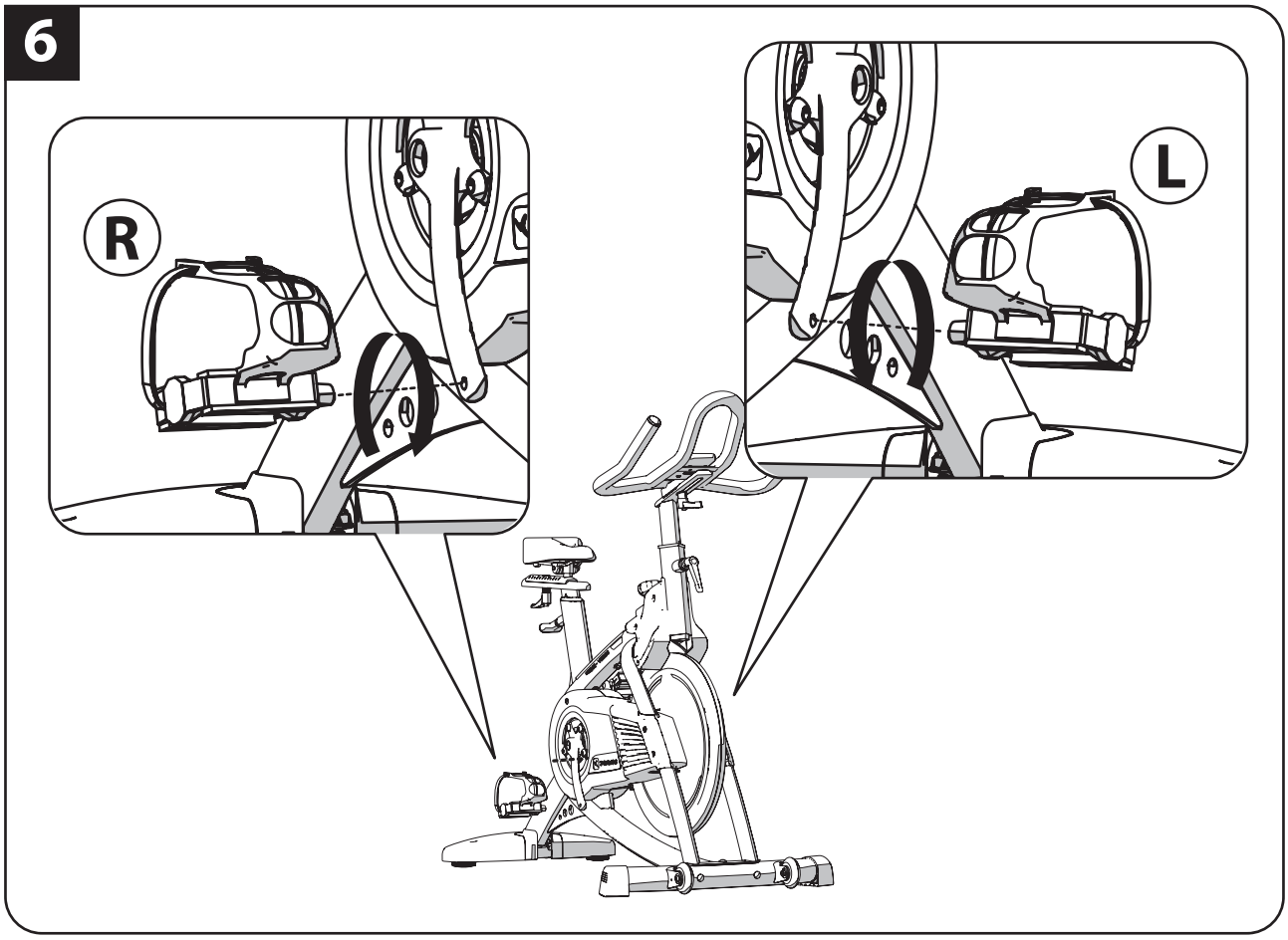
6
R
L

SAFETY • SÉCURITÉ • SEGURIDAD • SICHERHEIT • SICUREZZA • VEILIGHEID • SEGURANÇA • BEZPIECZEŃSTWO • BIZTONSÁG • МЕРЫ БЕЗОПАСНОСТИ • SIGURANŢĂ • BEZPEČNOSŤ • BEZPEČNOST • SÄKERHETSANVISN INGAR • БЕЗОПАСНСТ • GÜVENLİK • SIGURNOST • 安全 • 安全 • 안전 • احتياطات أمنية

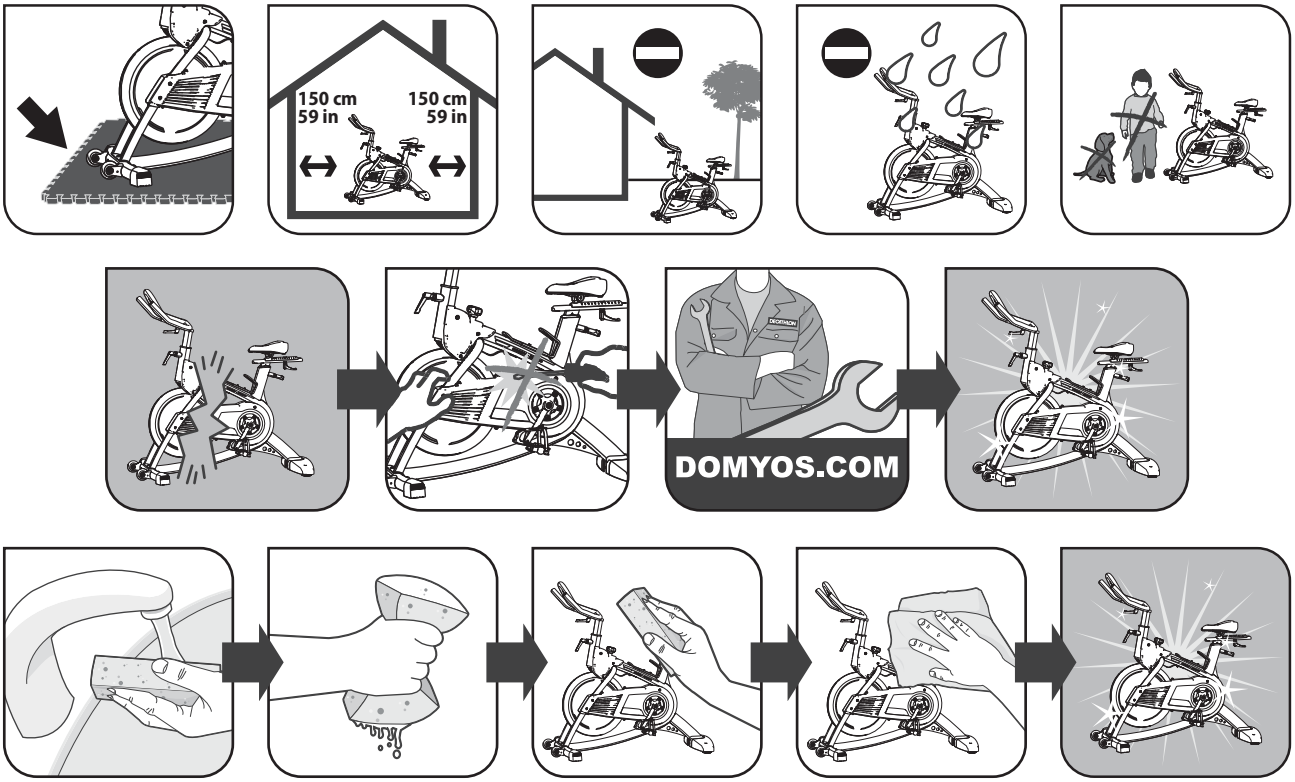

USE • UTILISATION • UTILIZACIÓN • VERWENDUNG • UTILIZZO • GEBRUIK • UTILIZAÇÃO • SPOSÓB UŻYCIA • HASZNÁLAT • ИСПОЛЬЗОВАНИЕ • UTILIZARE • POUŽITIE • POUŽITÍ • ANVÄNDNING • НАЧИН НА УПОТРЕБА • KULLANIM • KORIŠTENJE • 使用 • 使用 • 사용법 • الاستخدام

Our operating tips are all on the product record on our website.
Retrouvez tous nos conseils d'utilisation sur la fiche produit présente sur notre site internet.
Todos nuestros consejos de uso en la ficha de producto de nuestra página de Internet.
Sie finden alle unsere Verwendungsratschläge auf dem Produktmerkblatt in unserer Internetsite.
Ritrovate i nostri consigli per l'uso nella scheda prodotto reperibile sul nostro sito internet.
U vindt onze adviezen omtrent het gebruik terug bij de productgegevens op onze website.
Consulte todos os nossos conselhos de utilização na ficha do produto presente no nosso site da Internet.
Wszystkie wskazówki dotyczące użycia znajdują się w zakładce produktu na naszej stronie internetowej.
A használatra vonatkozó minden tanácsunkat megtalálja az internetes honlapunkon lévő termékleírásban.
Все рекомендации по использованию этого продукта можно найти на нашем веб-сайте.
Regăsiţi toate recomandările noastre de utilizare în fişa tehnică a produsului care figurează pe site-ul nostru de internet.
Všetky naše rady týkajúce sa použitia nájdete v karte výrobku na našej webovej stránke.
Veškeré naše návody k použití najdete u popisu výrobku, který je dostupný na naší internetové stránce.
Alla våra bruksanvisningar finns på produktens informationssida på vår webbplats.
На нашия сайт можете да намерите описание на продукта, включващо съвети за употреба.
Bütün kullanım önerilerimizi, internet sitemizde bulunan ürün fişinde bulabilirsiniz.
Savjete za korištenje možete pronaći u opisu proizvoda kojeg možete naći na našoj internetskoj stranici.
请登陆我们的官方网站以查看产品说明书中的全部使用建议.
請登錄我們的官方網站以查看產品說明書中的全部使用建議.
인터넷 사이트 상의 제품 정보를 참고하시면 사용법에 대한 유익한 정보를 얻으실 수 있습니다.
بحث في كل ما نقدمه من نصائح بشأن استخدام هذا المنتج على موقعنا.

www.domyos.com

Děkujeme Vám za důvěru, kterou jste nám projevili tím, že jste si vybrali výrobek značky DOMYOS,

Ať jste začátečník nebo sportovec na špičkové úrovni, DOMYOS je Vaším spojencem při udržování formy nebo zlepšování fyzické kondice. Naše týmy vždy usilují o vytvoření těch nejlepších výrobků pro vaše využití. Pokud však máte nějaké připomínky, návrhy nebo otázky, budeme velmi rádi, když nám je sdělíte prostřednictvím našich internetových stránek DOMYOS.COM. Na těchto stránkách naleznete rovněž rady pro provádění sportovní činnosti a v případě potřeby i pomoc.

Přejeme vám příjemný trénink a doufáme, že tento výrobek značky DOMYOS zcela naplní vaše očekávání.

■ PŘEDSTAVENÍ

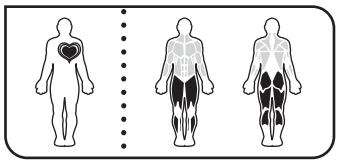

Toto kolo je určeno pro provádění aktivity "biking" v domácím prostředí.

"Biking" je vynikající druh kardio tréninku, při němž dochází ke zvýšení kardiovaskulární kapacity a spalování kalorií. Tento typ činnosti umožňuje rovněž tonizovat svaly dolní poloviny těla (hýžďové svaly, kvadricepsy, svaly na zadní straně stehen, lýtkové svaly). Procvičují se rovněž svaly horní poloviny těla (břicho, záda, paže).

Kolo má řemenový pohon.

■ NÁVOD K POUŽITÍ

Tento návod si pozorně přečtěte a uchovejte pro pozdější použití.

1. U vašeho ošetřujícího lékaře si ověřte úroveň vaší kondice. To je velmi důležité zejména pro osoby starší 35 let nebo pro ty, kteří měli dříve zdravotní problémy.
2. Vlastník je povinen se ujistit, že všichni uživatelé jsou informováni o veškerých bezpečnostních opatřeních týkajících se používání stroje.
3. V případě nesprávného používání se DOMYOS zříká jakékoli odpovědnosti týkající se materiálních škod a zranění osob.
4. Tento stroj je určený pro domácí použití (třída H). Stroj není vhodný pro profesionální a/nebo komerční použití.
5. Za účelem ochrany chodidel noste sportovní obuv. Sepněte si vlasy. Nenoste volný oděv, který by vám mohl překážet. Před cvičením sundejte šperky.
6. Pokud cítíte závrať, nevolnost, bolest hrudi či jakýkoli jiný abnormální symptom, okamžitě ukončete cvičení a kontaktujte vašeho lékaře.
7. K pohybujícím se dílům nepřibližujte ruce ani chodidla.
8. Nepřekračujte nařízení týkající se nastavení.
9. Toto kolo nemá volnoběh. Pedály se točí tak dlouho, dokud je v pohybu setrvačník.
10. Při pomalém zastavování snižujte rychlost šlapání až do úplného zastavení kola.
11. Při nouzovém zastavení stiskněte ovládací prvek pro nastavení zátěže.
12. Po ukončení tréninku kolo zajistěte tak, že ovládací prvek sloužící k nastavení zátěže utáhnete ve směru hodinových ručiček.
13. Stroj musí být umístěn na stabilním, hladkém a vodorovném povrchu.

■ ÚDRŽBA

Pro vaši bezpečnost stroj pravidelně kontrolujte.

- Dotáhněte upevňovací prvky.
- Zkontrolujte díly, které nejvíce podléhají opotřebení.
- Vadné díly okamžitě vyměňte.
- Až do opravy stroje jej vyřaďte z provozu.

■ NASTAVENÍ

Upozorňujeme, že při nastavení výšky sedla, řídítek a rovnovážné polohy spinningového kola je nutné z kola sestoupit.

1. SEDLO

VÝŠKA: Aby bylo cvičení účinné, musí být vaše kolena v okamžiku, kdy jsou pedály v nejnižší poloze, mírně ohnutá. Uchopte sedlo a odšroubujte a zatáhněte za stavěcí páčku. Nastavte výšku. Uvolněte páčku tak, aby se otočný kolík zasunul do jedné z děr sedlové trubky (uslyšíte kliknutí). Pevně utáhněte.

SEŘÍZENÍ ŘIDÍTEK: Uchopte sedlo a odšroubujte a zatáhněte za stavěcí páčku pod sedlovou trubkou. Nastavte polohu a poté pevně utáhněte.

2. ŘIDÍTKA

Uchopte řídítka a odšroubujte a zatáhněte za stavěcí páčku. Nastavte výšku a poté pevně utáhněte.

3. VYROVNÁNÍ

V případě nestability nastavte stavěcí objímky na zadní straně kola.

4. PÁSKY PEDÁLŮ

UTAŽENÍ: Zatáhněte za konec zajišťovacího pásku.

UVOLNĚNÍ: Stiskněte přezku a zajišťovací pásek se uvolní.

5. ODPOR

ZVÝŠENÍ: Otočte stavěcím kolečkem ve směru hodinových ručiček.

SNÍŽENÍ: Otočte ovládací prvek proti směru hodinových ručiček.

■ FUNKCE KONZOLY

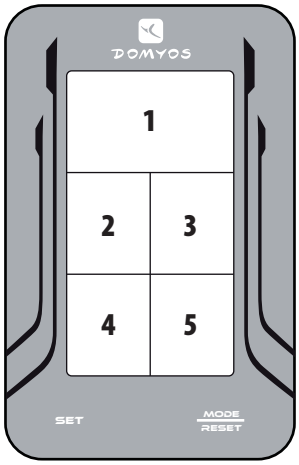

Konzole vám umožní sledovat výkony dosahované při tréninku.

1. Hlavní obrazovka: Pro zobrazení požadovaných informací stiskněte tlačítko **MODE / RESET**.
2. Čas
3. Kalorie
4. Vzdálenost
5. Frekvence šlapání (v otáčkách za minutu) // Rychlost

RESETOVÁNÍ ÚDAJŮ O VÝKONU

Po dobu 3 vteřin stiskněte tlačítko **MODE / RESET**.

NASTAVENÍ DATA A HODIN

Při prvním zapnutí konzole:

- Stiskněte tlačítko **SET** pro vstup do nastavení.
- Stiskněte tlačítko **MODE / RESET** pro potvrzení.

Pro úpravu data a hodin po potvrzení je zapotřebí vyjmout baterii z konzole a znovu ji vložit.

CS

OBRAZOVKA V POHOTOVOSTNÍM REŽIMU

Po 4 minutách nečinnosti se konzole přepne do pohotovostního režimu a bude zobrazovat pokojovou teplotu, hodiny a datum.

Pro opětovné zobrazení výkonu stiskněte jedno ze 2 tlačítek.

STANOVENÍ CÍLE

- tlačítko **MODE / RESET**.
- Pro zadání hodnoty (delší stisk umožňuje rychlejší zvýšení hodnoty) stiskněte tlačítko **SET**.
- Pro potvrzení stiskněte tlačítko **MODE / RESET**.

Po dosažení stanoveného cíle zazní po dobu 8 vteřin zvukový signál.

VÝMĚNA BATERIE

- Odšroubujte 4 šrouby z krytu konzole.
- Vyměňte baterii (CR2032).
- Nasaďte kryt a zašroubujte 4 šrouby.

RECYKLACE

Symbol "přeškrtnuté popelnice" označuje, že tento výrobek a baterie, které obsahuje, nelze vyhodit společně s domácím odpadem. Je nutné je likvidovat jako tříděný odpad. Baterie a elektronický produkt po uplynutí jeho životnosti zaneste na autorizované sběrné místo, které provede jejich recyklaci. Toto zhodnocení vašeho elektronického odpadu umožní ochranu životního prostředí a vašeho zdraví.

■ STANOVENÍ ANOMÁLIÍ

NESPOJITOST INFORMACÍ O VZDÁLENOSTI A RYCHLOSTI

Zkontrolujte polohu snímače (vzdálenost mezi snímačem a magnetem nacházejícím se na předním kole musí být 1 až 2 mm).

ZÁVADA ZOBRAZENÍ

Zkontrolujte baterii a v případě potřeby ji vyměňte.

■ POUŽÍVÁNÍ

Pokud začínáte, po několik prvních dní cvičte jen s mírným odporem, bez použití síly, a vždy si dopřejte dostatek času na odpočinek. Počet a dobu trvání tréninků postupně zvyšujte. Nezapomeňte dobře větrat místnost, ve které cvičíte.

Udržování / zahřívání: Mírná námaha po dobu alespoň 10 minut

Při udržovacím cvičení nebo návratu do tréninku cvičte každý den alespoň po dobu 10 minut. Tento typ cvičení umožňuje mírné a postupné zapojení svalů a kloubů a lze jej použít jako zahřátí před intenzivnější fyzickou aktivitou.

Pro zlepšení napětí v nohách si vyberte větší sklon a zvyšujte čas cvičení.

Aerobní cvičení pro úbytek váhy: Střední námaha po dobu 35 až 60 minut

Tento typ cvičení umožňuje účinným způsobem spalovat kalorie. Není třeba překonávat své limity, je to četnost (alespoň 3x týdně) a doba cvičení (od 35 do 60 minut), které umožňují dosáhnout těch nejlepších výsledků. Cvičte při střední rychlosti (střední námaha bez zadýchání).

Pro úbytek hmotnosti je kromě pravidelné fyzické aktivity nezbytné dodržovat vyvážený stravovací režim.

Vytrvalostní aerobní trénink: Výrazná námaha po dobu 20 až 40 minut

Tento typ cvičení umožňuje posilovat srdeční svalstvo a zlepšit fungování dýchacích cest. Cvičte alespoň 3x týdně ve vytrvalém rytmu (rychlé dýchání). Jak budete v tréninku postupovat, můžete tuto námahu zkusit vydržet déle a v lepším rytmu.

Trénink ve výraznějším tempu (anaerobní cvičení a v červené oblasti) je vyhrazen atletům a vyžaduje příslušnou přípravu.

Uklidnění

Po každém cvičení přejděte na několik minut do chůze mírnou rychlostí pro postupné uklidnění organismu. Tato fáze uklidnění zajišťuje návrat kardiovaskulární a dýchací soustavy, krevního oběhu a svalů do normálu. To umožňuje eliminovat nepříznivé účinky, např. kyselinu mléčnou, jejíž nahromadění je jednou z hlavních příčin bolestí svalů (křeče a namožení).

Protažení

Protažení se po fyzické námaze minimalizuje ztuhlost svalů v důsledku nahromadění kyseliny mléčné a stimuluje krevní oběh.

■ OBCHODNÍ ZÁRUKA

DOMYOS poskytuje záruku na tento produkt za běžných podmínek používání, a to 5 let na stavbu a 2 roky na ostatní díly a zhotovení ode dne nákupu, přičemž rozhodující je datum na pokladním lístku.

Závazek společnosti DOMYOS dle této záruky se vztahuje pouze na výměnu nebo na opravu výrobku po dle rozhodnutí společnosti DOMYOS.

Tuto záruku nelze uplatnit v případě :

- Poškození při přepravě.
- Použití a/nebo skladování ve venkovním prostředí nebo na vlhkém místě
- Chybné montáže.
- Nesprávného nebo nestandardního použití.
- Špatné údržby.
- Opravy provedené jinými než smluvními techniky společnosti DOMYOS
- Použití mimo soukromý rámec

Tato obchodní záruka nevylučuje záruku podle právních předpisů země, kde je výrobek zakoupen.

Informace o využití záruky na výrobek jsou uvedeny na poslední straně návodu k použití.

CS

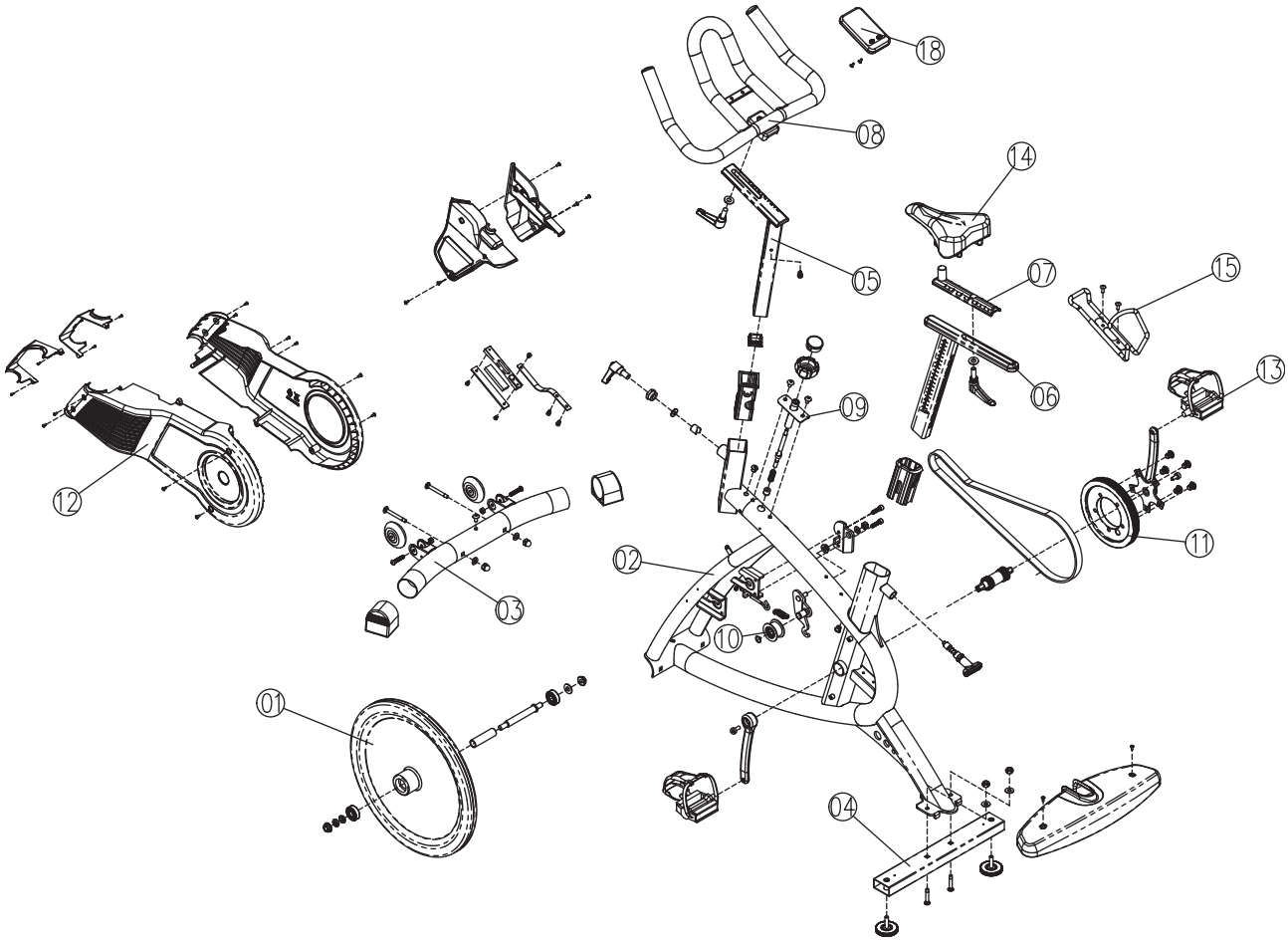
18
08
14
05
07
15
06
13
09
12
11
02
03
10
01
04

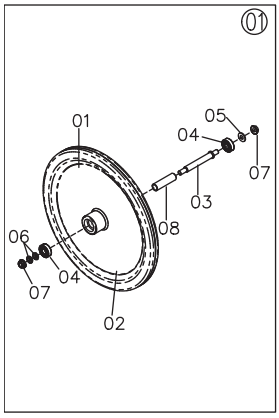
01
01
05
04
07
03
08
06
04
07
02

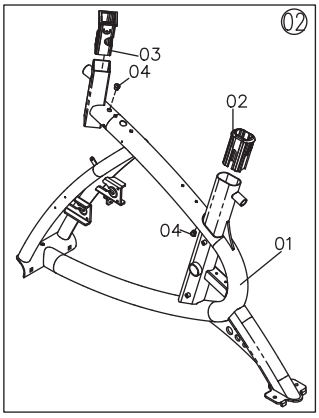
02
03
04
02
04
01

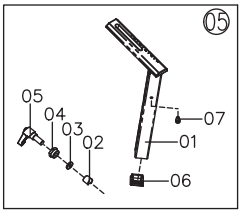
05
05
04
03
02
07
01
06

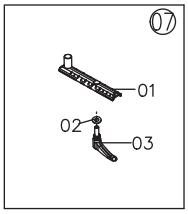
07
01
02
03

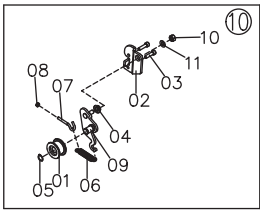
10
11
08
07
03
02
04
09
05
01
06

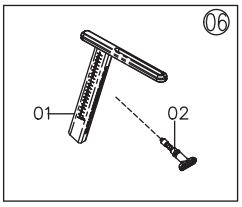
06
01
02

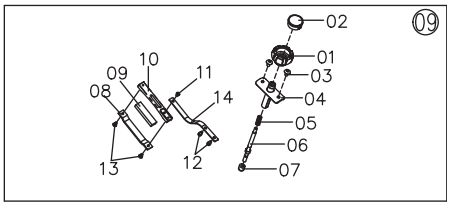
09
02
01
09
10
11
03
08
14
04
05
06
13
12
07

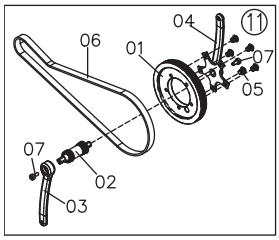
11
04
06
01
07
05
07
02
03

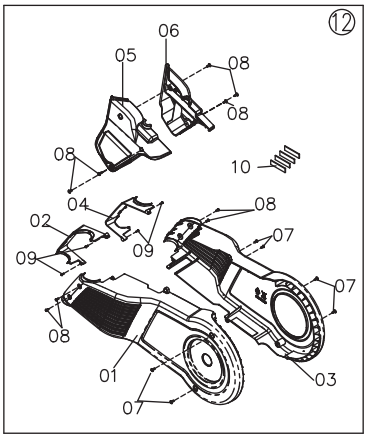
12
06
05
08
08
08
10
04
08
02
09
09
07
07
08
01
03
07

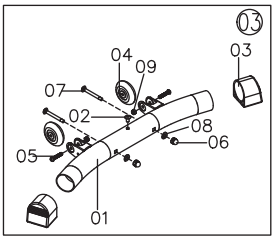
03
04
09
03
07
02
08
06
05
01

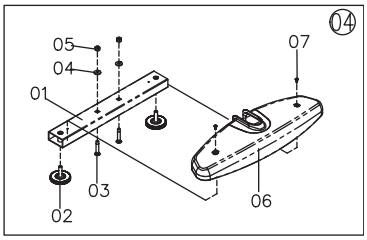
04
05
07
04
01
03
06
02

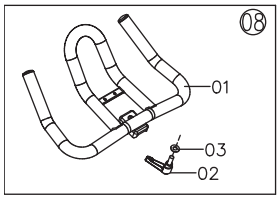
08
01
03
02

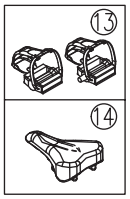
13
14

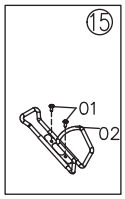
15
01
02

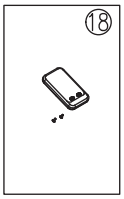
18

AFTER-SALES SERVICE • SERVICE APRÈS-VENTE • SERVICIO POSVENTA • KUNDENDIENST • SERVIZIO ASSISTENZIA POST-VENDITA • AFTERSALESAFDELING • ASSISTÊNCIA PÓS-VENDA • SERWIS PO SPRZEDAŻY • ÜGYFÉLSZOLGÁLAT • СЕРВИСНАЯ СЛУЖБА • SERVICIU POST-VÂNZARE • POPREDAJNÝ SERVIS • POPRODEJNÍ SERVIS • EFTERMARKNAD • СЛЕДПРОДАЖБЕН СЕРВИЗ • SATIŞ SONRASI SERVİSİ • SERVIS NAKONPRODAJE • 售后服务 • 售後服務 • 애프터서비스 • خدمة ما بعد البيع

FRANCE
Besoin d'assistance ?
Retrouvez-nous sur le site internet www.domyos.com (coût d'une connexion internet) ou contactez le centre de relation clientèle, muni d'un justificatif d'achat, au 0800 71 00 71 (appel gratuit depuis un poste fixe en France métropolitaine).

ESPAÑA
¿Necesita asistencia?
Nos puede encontrar en el sitio web www.domyos.com (coste de conexión de internet) o contacte con el centro de atención al cliente, con el ticket de compra, a 914843981 para ayudarle a abrir un dosier spv (servicio de post venta, llamada gratuita desde un telefono fijo desde España).

ITALIA
Hai bisogno di assistenza?
Ci trovi sul sito www.domyos.com (cost di una connessione internet) o chiama il Servizio Assistenza Clienti, munito dello scontrino fiscale, al 199 122 326 (11,88 cent\euro al min + IVA).

BELGIQUE
Besoin d'assistance ?
Retrouvez le service après vente sur le site internet www.domyos.com (coût d'une connexion internet) qui vous permet d'effectuer une demande d'assistance si besoin.

BELGIË
Bijstand nodig?
U vindt de dienst na verkoop terug op de website www.domyos.com (kost van internetverbinding). Hier kan u een bijstandsaanvraag indienen indien nodig.

中国
你需要帮助吗 ?
请访问我们的网站 www.domyos.cn 或拨打我们的全国免费客服电话 4009-109-109。温馨提示: 拨打电话前, 请找到您的购物凭证。

OTHER COUNTRIES
Need help?
Find us on our website www.domyos.com (cost of an internet connection) or go to the front desk of one of the stores where you bought the product, with proof of purchase.

AUTRES PAYS
Besoin d'assistance ?
Retrouvez-nous sur le site internet www.domyos.com (coût d'une connexion internet) ou présentez-vous à l'accueil d'un magasin de l'enseigne où vous avez acheté votre produit, muni d'un justificatif d'achat.

OTROS PAÍSES
¿Necesita asistencia?
Nos puede encontrar en el sitio web www.domyos.com (coste de conexión de internet) o preséntese con el justificante de compra en la recepción de la tienda de la marca donde haya comprado el producto.

ANDERE LÄNDER
Brauchen Sie Hilfe?
Besuchen Sie unsere Internet-Site www.domyos.com (Kosten des Internetanschlusses) oder wenden Sie sich an die Empfangsstelle des Geschäfts der Marke, in welchem Sie Ihr Produkt gekauft haben. Legen Sie bitte Ihren Kaufnachweis vor.

ALTRI PAESI
Bisogno di assistenza?
Ci potete trovare sul sito Internet www.domyos.com (costo di una connessione Internet) o potete recarvi all'accoglienza di un negozio del marchio in cui avete comprato il prodotto, muniti di un giustificativo di acquisto.

OVERIGE LANDEN
Nog vragen?
Raadpleeg onze internetsite www.domyos.com (kosten internetverbinding) of ga naar de ontvangstbalie van de winkel waarin u het product heeft gekocht. Neem het aankoopbewijs mee.

OUTROS PAÍSES
Precisa de assistência?
Contacte-nos através do site da Internet www.domyos.com (custo de uma ligação à Internet) ou dirija-se à recepção da loja da marca onde adquiriu o seu produto, com o respectivo comprovativo de compra.

INNE KRAJE
Potrzebujesz pomocy?
Znajdź nas na stronie internetowej www.domyos.com (koszt jednego połączenia internetowego) lub wraz z dowodem zakupu zgłoś się do punktu obsługi sklepu firmowego lub tam, gdzie dokonałeś zakupu produktu.

MÁS ORSZÁGOK
Segítségre van szüksége?
Keressen meg minket internetes honlapunkon www.domyos.com (internetcsatlakozás ára), vagy forduljon személyesen egyik üzletünk vevőszolgálatához, amely üzletben vásárolta a terméket, a vásárlási bizonylattal.

ДРУГИЕ СТРАНЫ
Нужна поддержка?
Обратитесь к нам через наш интернет-сайт www.domyos.com (стоимость подключения к интернету) или подойдите в отдел обслуживания клиентов в магазине той сети, в которой вы купили ваш продукт, с товарным чеком.

ALTE ŢĂRI
Aveţi nevoie de asistenţă?
Ne puteţi găsi pe site-ul www.domyos.com (preţul unei conectări la internet) sau vă puteţi prezenta la serviciul de relaţii cu clienţii al magazinului firmei de la care aţi achiziţionat produsul, având asupra dumneavoastră dovada cumpărării.

OSTATNÉ KRAJINY
Potrebujete asistenciu?
Nájdite si nás na internetových stránkach www.domyos.com (cena internetového pripojenia), alebo sa obráťte na oddelenie styku so zákazníkom v obchode, kde ste svôj výrobok zakúpili a popritom nezabudnite predložiť doklad o kúpe.

OSTATNÍ ZEMĚ
Potřebujete pomoc?
Kontaktujte nás na našich internetových stránkách www.domyos.com (cena za internetové připojení) nebo přijďte na recepci jedné z prodejen značky, kde jste koupili váš výrobek, a předložte doklad o nákupu.

ANDRA LÄNDER
Behöver du hjälp?
Hitta oss på hemsidan www.domyos.com (kostnad för internet-anslutning tillkommer) eller gå till kundtjänsten i butiken där du köpte produkten, med ditt inköpsbevis.

ДРУГИ ДЪРЖАВИ
Имате нужда от помощ?
Моля, посетете нашия сайт: www.domyos.com (цената на интернет връзка) или отидете в отдел "Обслужване на клиенти" на магазина, където сте купили продукта, като носите със себе си документ, доказващ направената покупка.

DİĞER ÜLKELER
Yardıma mı ihtiyacınız var?
www.domyos.com internet sitesinden bize ulaşabilirsiniz (bir internet bağlantı ücreti karşılığında) veya bir satın alma kanıtı ile birlikte, ürünü satın aldığınız mağazanın danışma bölümüne başvurabilirsiniz.

OSTALE ZEMLJE
Potrebna vam je pomoć?
Pronađite nas na internetskoj stranici www.domyos.com (po cijeni naknade za korištenje interneta) ili savjet potražite u trgovini u kojoj ste kupili proizvod, uz predočenje računa.

其他国家
需要帮助？
请登陆 www.domyos.com 与我们联系（普通上网费用）或携带购物发票至您购买产品的商店信息咨询处咨询。

其他國家
需要幫助？
請登陸 www.domyos.com 與我們聯繫（普通上網費用）或攜帶購物發票至您購買產品的商店的信息諮詢處諮詢。

기타 국가
도움이 필요하십니까?
홈페이지 www.domyos.com 에 접속하거나(인터넷 접속비 소요) 구매의 증거를 지참하고 제품을 구매하신 저희 매장의 안내 데스크를 찾아 주십시오.

دول أخرى
هل تحتاج إلى مساعدة؟
اتصل على عبر موقعنا الإلكتروني www.domyos.com
(تكلفة اتصال بالإنترنت) أو توجه إلى المحل الذي اشتريت منه المنتج والذي يوجد به علامة الشركة، واحرص على تقديم إثبات الشراء.

VS 930

Original instructions to be kept
Notice originale à conserver
Conserve estas instrucciones originales
Originalanleitung für Ihre Unterlagen
Istruzioni originali da conservare
De oorspronkelijke handleiding dient bewaard te worden
Manual original a guardar
Instrukcja obsługi do zachowania na przyszłość
Tegye el az eredeti használati utasítást.
Сохраните оригинальную инструкцию
Informaţii originale care trebuie păstrate
Originál návod uchovať
Originální návod uschovejte
Originalbipacksedel att spara
Запазете оригиналното упътване
Muhafaza edilecek orijinal kullanım kılavuzu
Izvorne upute, sačuvajte za kasniju upotrebu
请保留说明书
請保留原始說明書
보관해야 할 사용설명서 원본
يرجى الاحتفاظ بهذه النشر

oxylane
OXYLANE, 4 boulevard de Mons, BP 299
59 665 VILLENEUVE D'ASCQ CEDEX, FRANCE

IMPORTADO PARA BRASIL POR IGUASPORT Ltda - CNPJ : 02.314.041/0022-02
Импортер: ООО "Октоблу", 141031, Россия, Московская область, Мытищинский район, МКАД 84-й км., ТПЗ "Алтуфьево", владение 3, строение 3
TURKSPORT Spor Urünleri Sanayi ve Ticaret Ltd.Şti, Osmaniye Mahallesi Çobançeşme Koşuyolu, Bulvarı No: 3 Marmara Forum Garden Office, 0B Blok 01 Bakırköy 34146 Istanbul, TURKEY
台中市南屯区大墩南路379号 - 合格品 - 中国制造
台灣迪卡儂有限公司, 台灣台中市408南屯區大墩南路379號, 諮詢電話: (04) 2471-3612

Made in China - Fabricado na China - Произведено в Китае - İmal edildiği yer Çin - 中國製造

72.832 V2

CE

DOMYOS.COM