DOMYOS TC7

DOMYOS TC7 90 kg / 198 lbs 183 x 88 x 149 cm 72 x 35 x 58 in	**MAXI** 130 kg 286 lbs	45 min

DOMYOS

①	②	③	④	⑤	⑥
Console	Safety key	Handrail	Master switch	Treadmill belt	Footrest
Console	Clé de sécurité	Barres de maintien	Interrupteur principal	Bande de course	Repose-pieds
Consola	Llave de seguridad	Barras de sujeción	Interruptor principal	Cinta de correr	Reposapiés
Konsole	Sicherheitsschlüssel	Haltestangen	Hauptschalter	Lauffläche	Fußraste
Console	Chiave di sicurezza	Barre di tenuta	Interruttore principale	Nastro di corsa	Poggiapiedi
Console	Veiligheidssleutel	Steunstangen	Hoofdschakelaar	Loopband	Voetensteun
Consola	Chave de segurança	Barras de suporte	Interruptor principal	Passadeira de corrida	Descanso para pés
Konsola	Klucz zabezpieczający	Uchwyty	Wyłącznik główny	Pas bieżny	Oparcia stóp
Konzol	Biztonsági kulcs	Tartórúd	Főkapcsoló	Futófelület	Lábtartó
Консоль	Ключ безопасности	Поручни	Основной выключатель	Беговое полотно	Подножки
Consolă	Cheie de siguranţă	Bare de susţinere	Întrerupător principal	Bandă de alergare	Suport pentru picioare
Konzola	Bezpečnostný kľúč	Operné tyče	Hlavný vypínač	Bežecký pás	Stúpačka
konzole	Bezpečnostní klíč	Madla	Hlavní vypínač	Běžící pás	Stupačky
Konsol	Säkerhetsnyckel	Stödstänger	Huvudbrytare	Löpband	Fotstöd
Конзола	Ключ за безопасност	Дръжки	Основен бутон	Бягаща лента	Стъпенка
Konsol	Güvenlik anahtarı	Tutunma barları	Ana kumanda anahtarı	Koşu bandı	Ayak dayama yeri
لوحة التحكم	مفتاح أمان	قضبان تثبيت	قاطع رئيسي	سير مشي	مسند القدمين
控制面板	安全钥匙	横向握杆	主开关	传送带	置脚处
控制面板	安全鑰匙	横向握桿	主開關	傳送带	置腳處

⑦

Castors
Roulettes de déplacement
Ruedas de desplazamiento
Transportrollen
Rotelle di spostamento
Transportwieltjes
Rodinhas de deslocação
Kółka do przemieszczania
Görgők a mozgatáshoz
Транспортировочные ролики
Rotiţe de deplasare
Premiestňovacie kolieska
Přemísťovací kolečka
Transporthjul
Колелца за преместване
Hareket makaraları
بكرات النقل
移动滑轮
移動滑輪

⑧

Adjusting nut to centre and set the tension of the treadmill belt
Vis de réglage pour le centrage et la tension de la bande de course
Tornillo de ajuste para el centrado y la tensión de la cinta de correr
Einstellschraube für das Zentrieren und die Spannung der Lauffläche.
Vite di regolazione per la centratura e la tensione del nastro di corsa
Regelschroef voor het centreren en het spannen van de loopband
Parafuso de ajuste para centragem e tensão da passadeira de corrida
Śruba regulacji wyśrodkowania i naprężenia pasa bieżnego
A futófelület központosítására és a szalag feszességének beállítására szolgáló csavar
Регулировочный болт для центрирования и натяжения беговое полотна
Şuruburi de reglare pentru centrarea şi tensionarea benzii de alergare
Nastavovacia skrutka pre centrovanie a napínanie bežeckého pásu
Šroub pro nastavení centrování a napětí běžícího pásu
Justerskruv för centrering och spänning av löpbandet
Регулиращ винт за центриране и регулиране степента на обтягане на бягащата лента
Koşu bandı için ortalama ve gerginlik ayarı vidası
مسامير ملولية لضبط تمركز المشاية وشد سير المشي
传送带对中及张紧度调节螺丝
傳送帶對中及張緊度調校螺絲

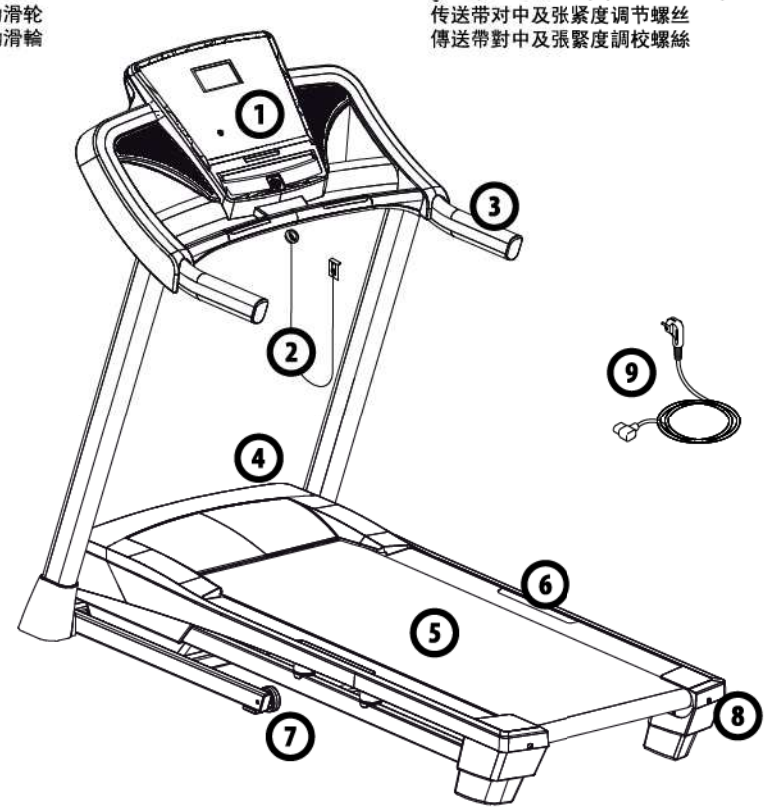

⑨

Power cord
Cordon d'alimentation
Cable de alimentación
Stromkabel
Cavo d'alimentazione
Elektriciteitssnoer
Cabo de alimentação
Kabel zasilający
Tápkábel
Сетевой кабель
Cablu de alimentare
Napájací kábel
Napájecí kabel
Elsladd
Захранващ кабел
Güç kablosu
كبل الكهرباء
电源线
電源線

SAFETY • SÉCURITÉ • SEGURIDAD • SICHERHEIT • SICUREZZA • VEILIGHEID • SEGURANÇA • BEZPIECZEŃSTWO • BIZTONSÁG • МЕРЫ БЕЗОПАСНОСТИ • SIGURANȚĂ • BEZPEČNOSŤ • BEZPEČNOST • SÄKERHETSANVISN INGAR • БЕЗОПАСНСТ • GÜVENLİK • احتياطات أمنية • 安全 • 安全

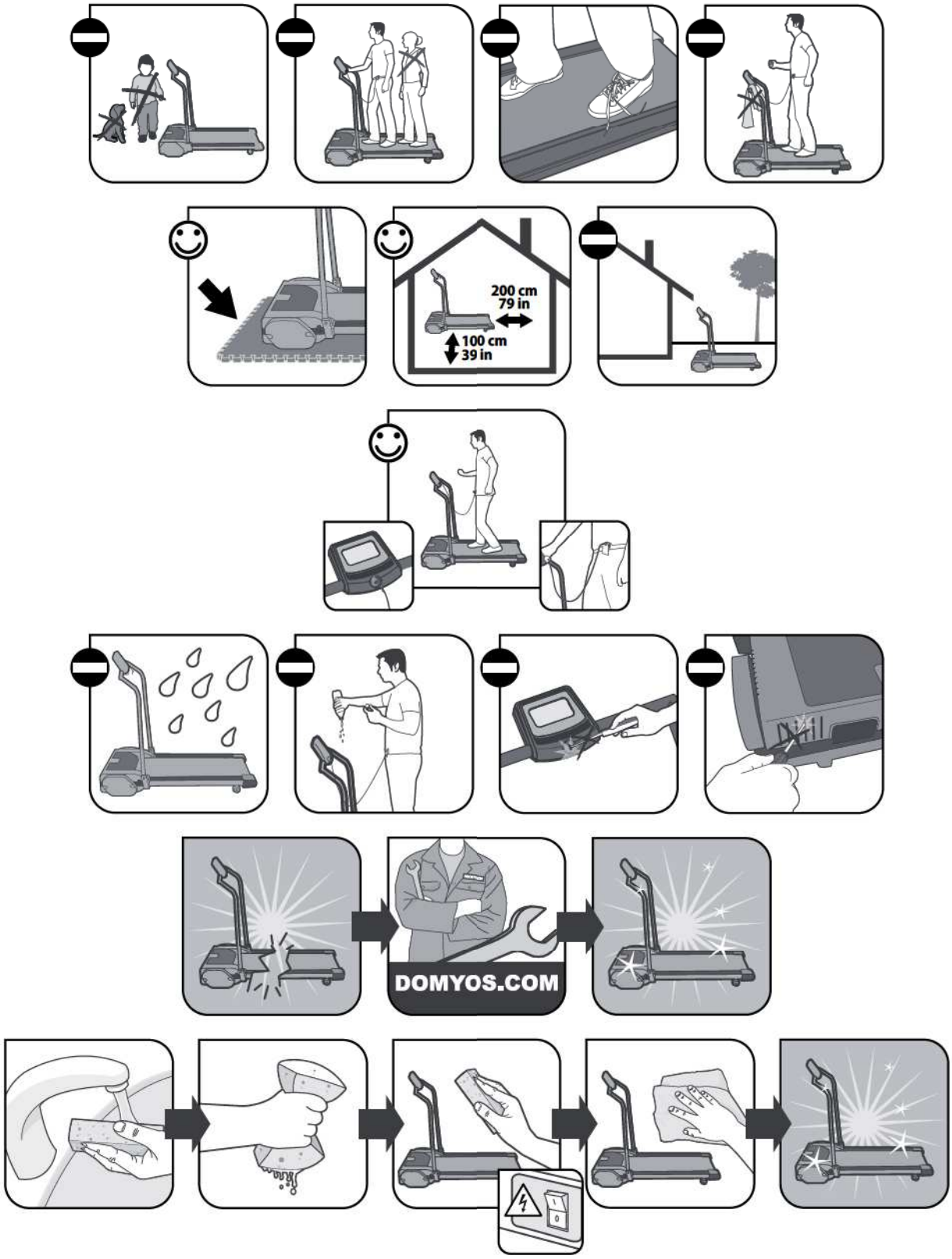

ASSEMBLY • MONTAGE • MONTAJE • MONTAGE • MONTAGGIO • AFWERKING • MONTAGEM • MONTAŻ • SZERELÉS • СБОРКА • MONTARE • MONTÁŽ • MONTÁŽ • MONTERING • МОНТИРАНЕ • MONTAJ • التركيب • 安装 • 安装

45 min

1

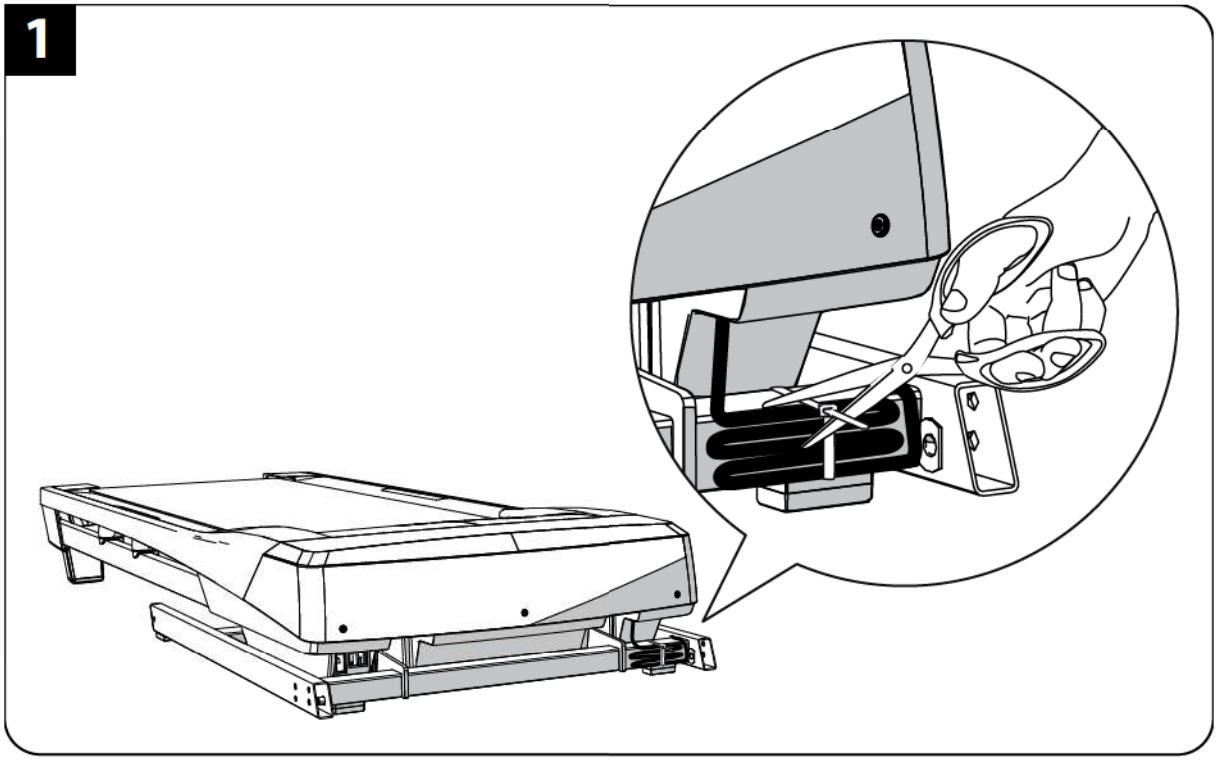

2

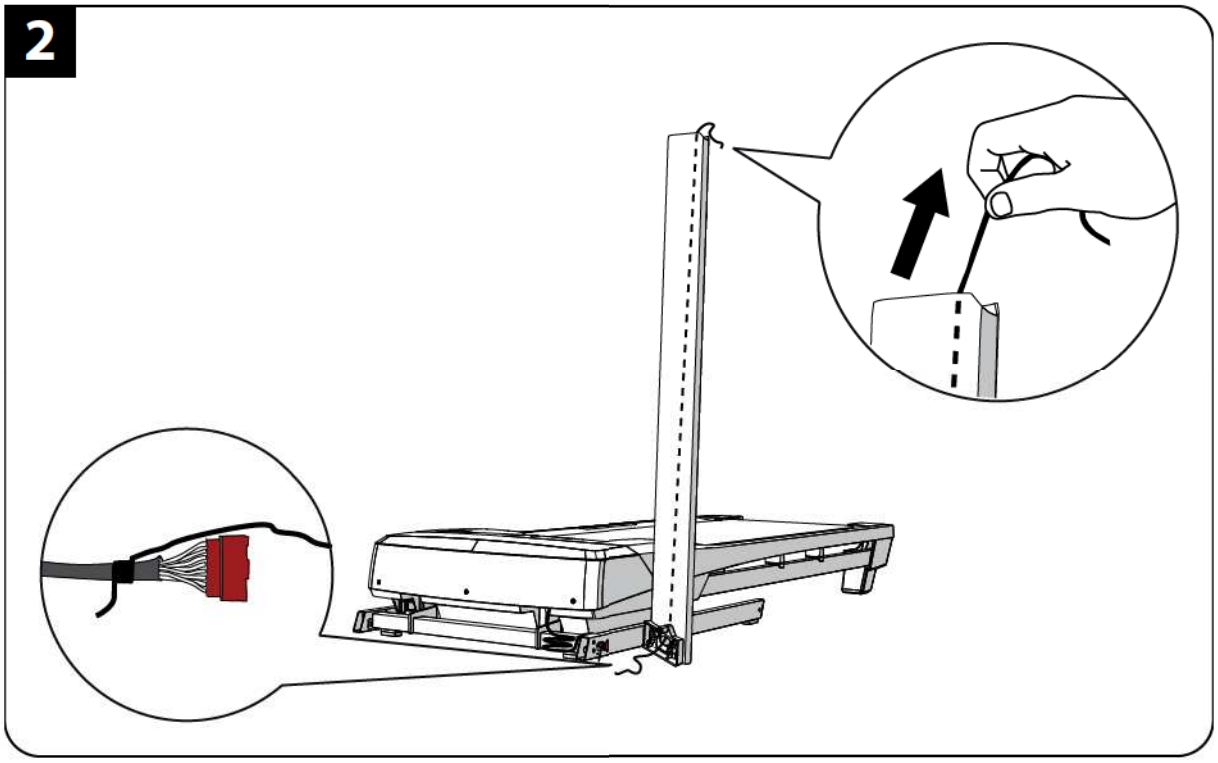

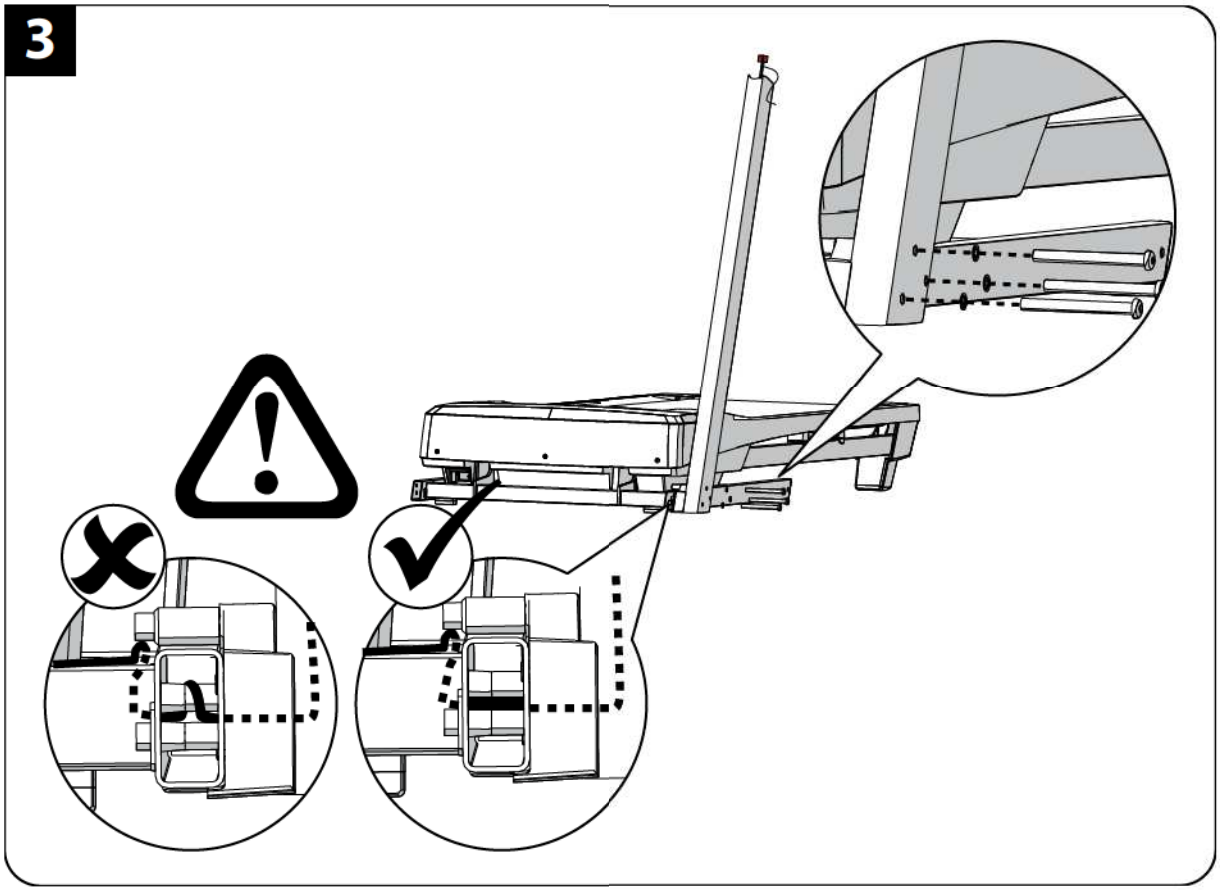
3

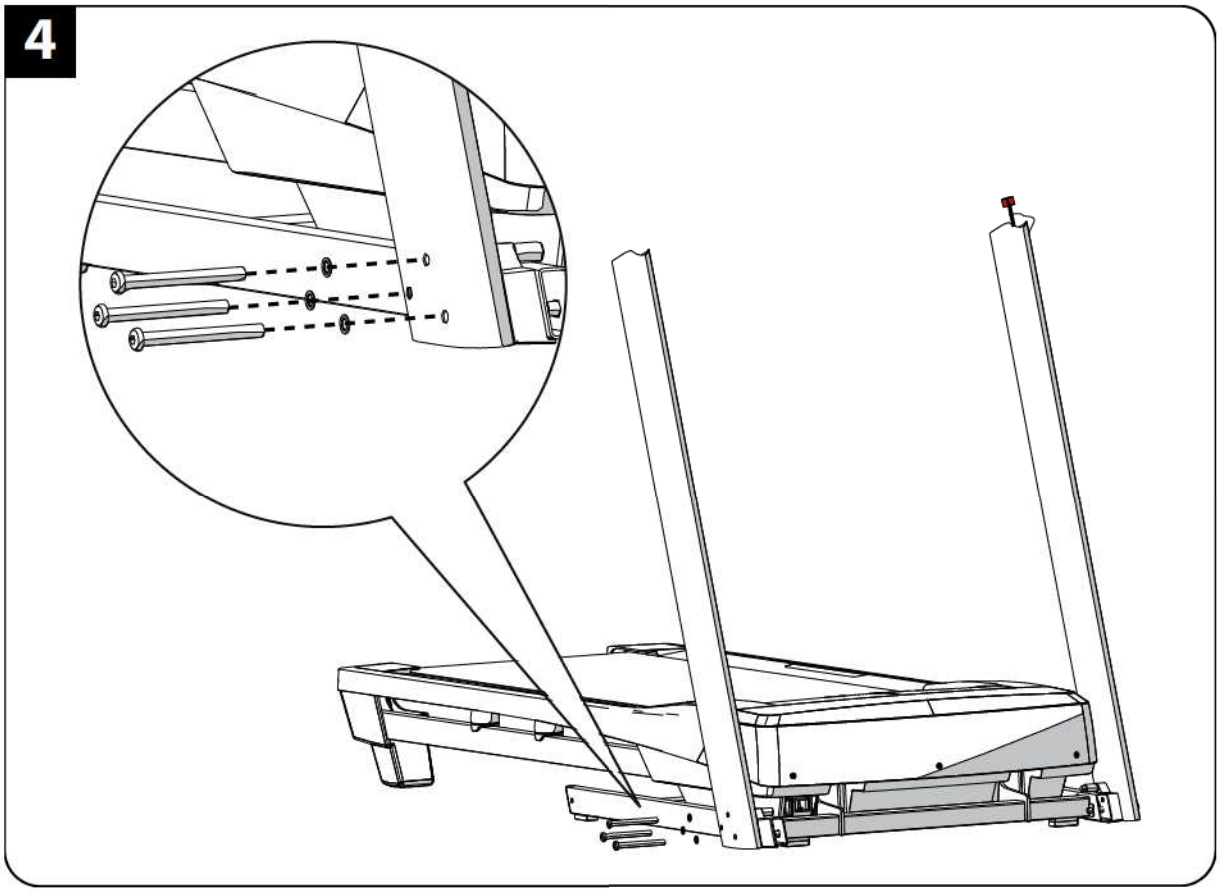
4

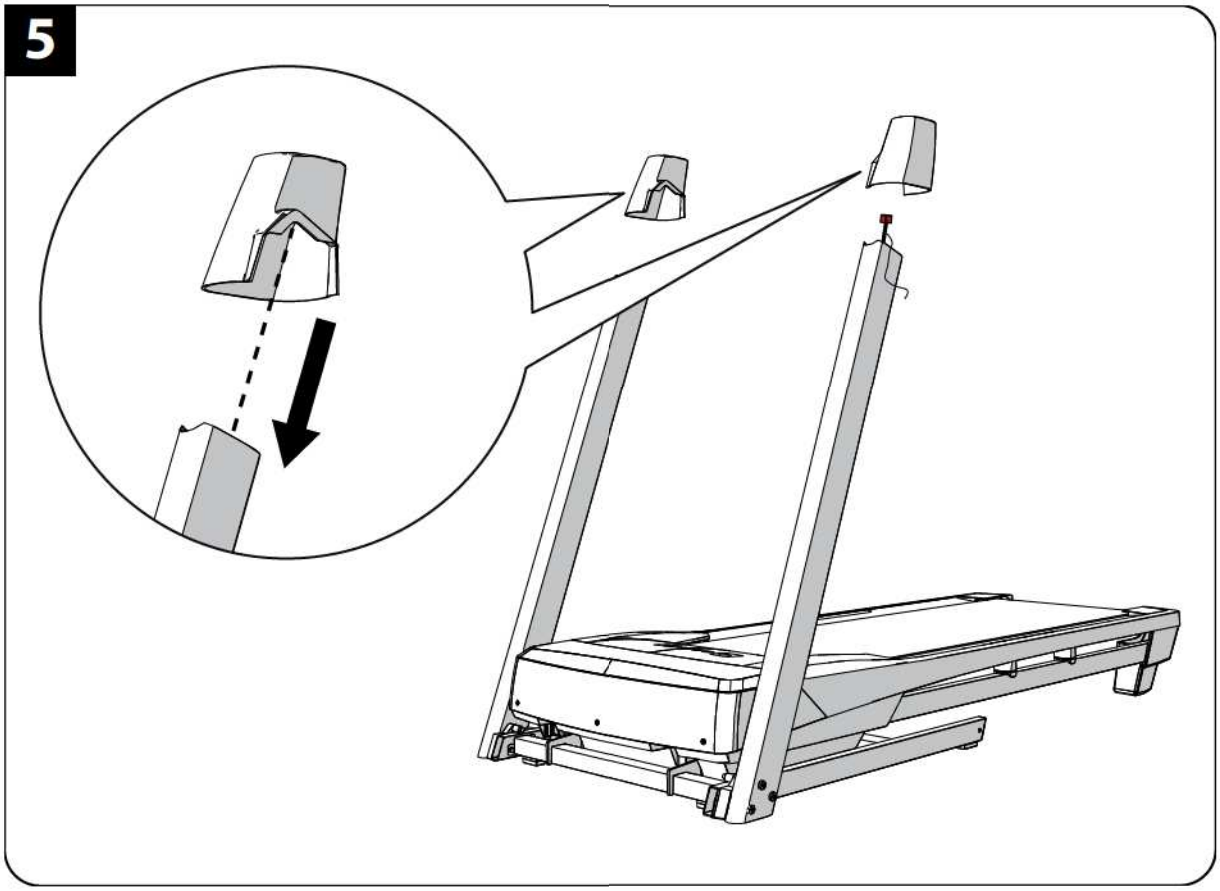
5

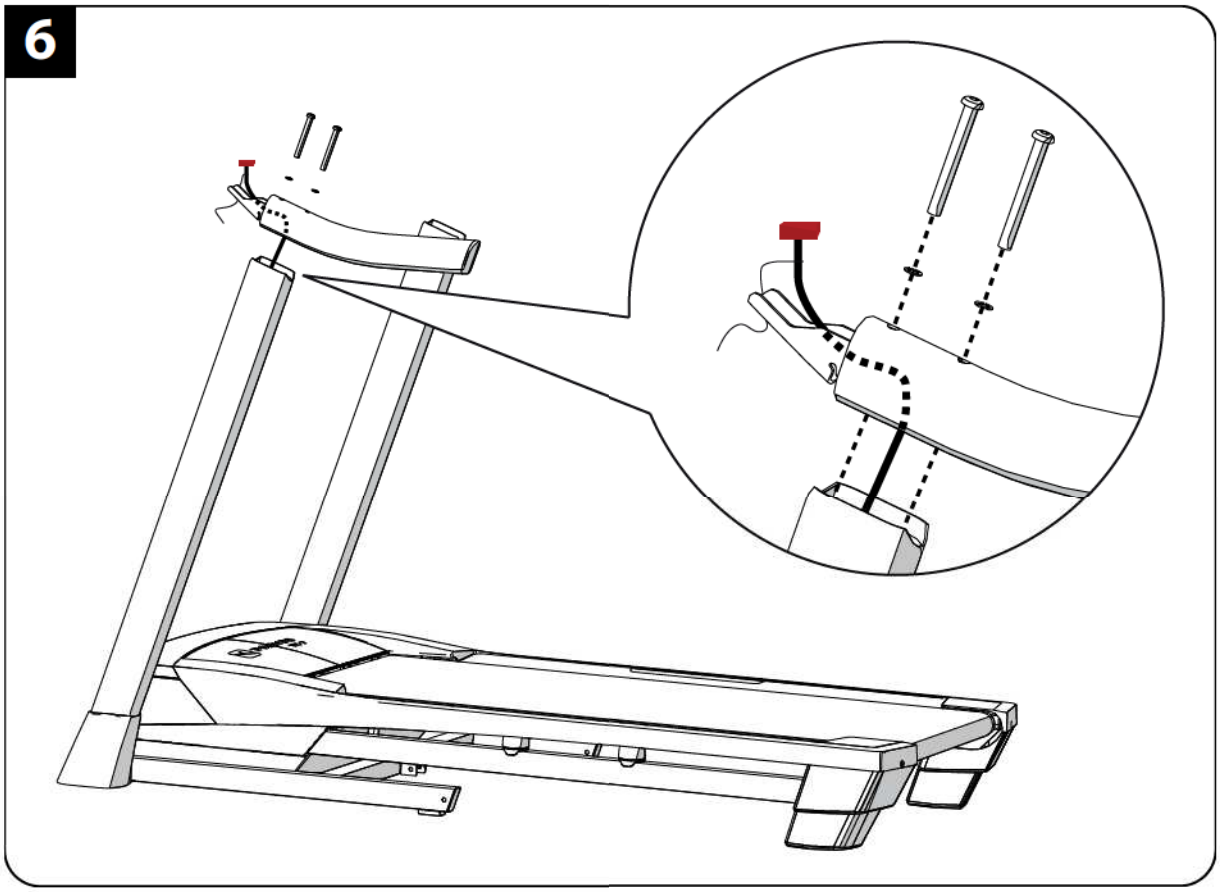
6

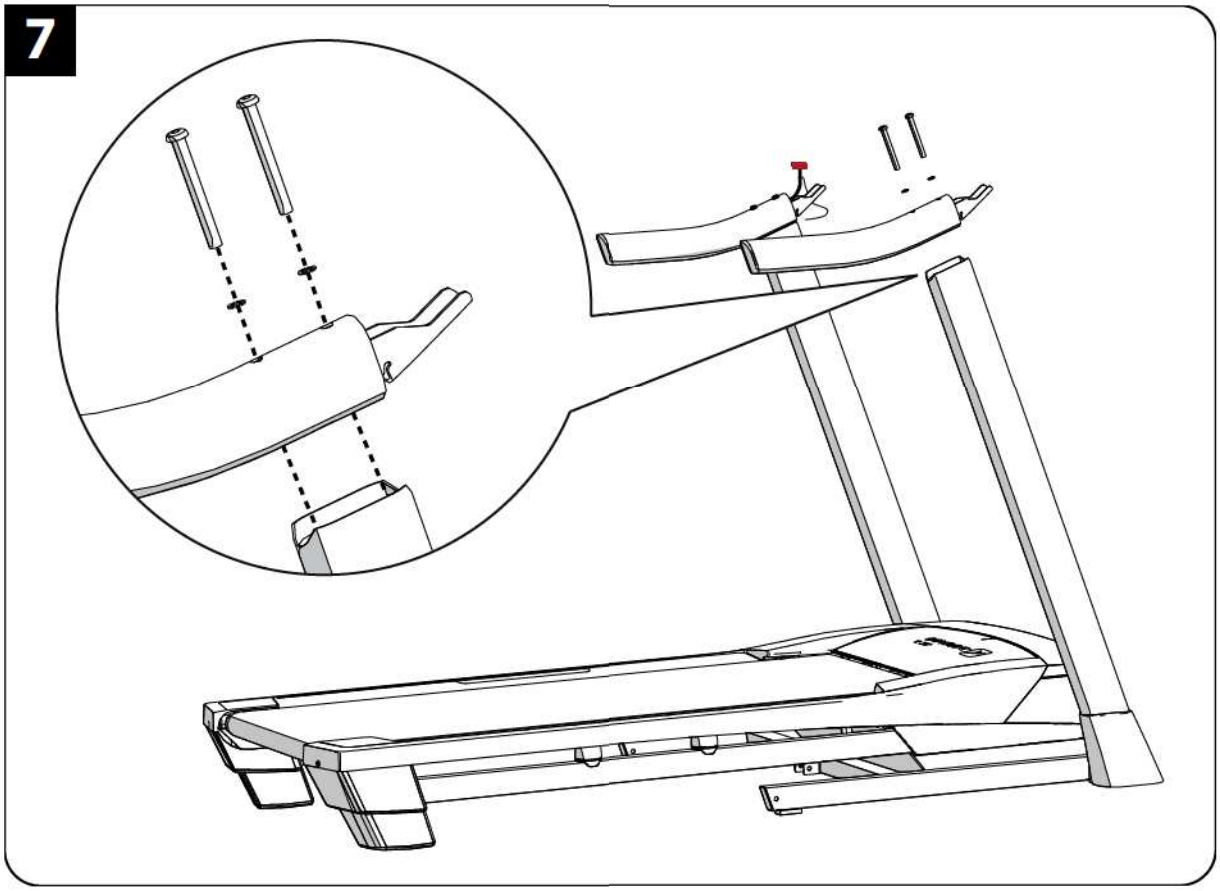
7

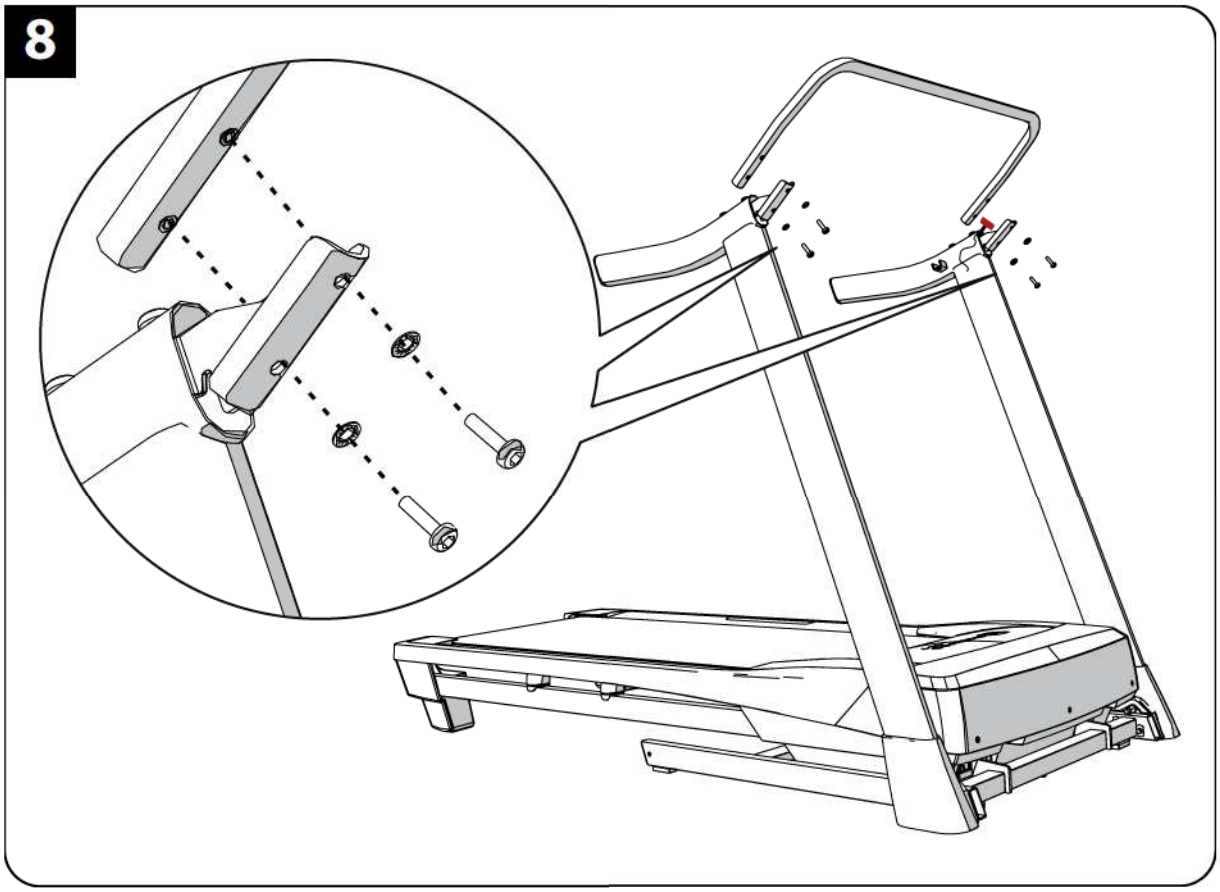
8

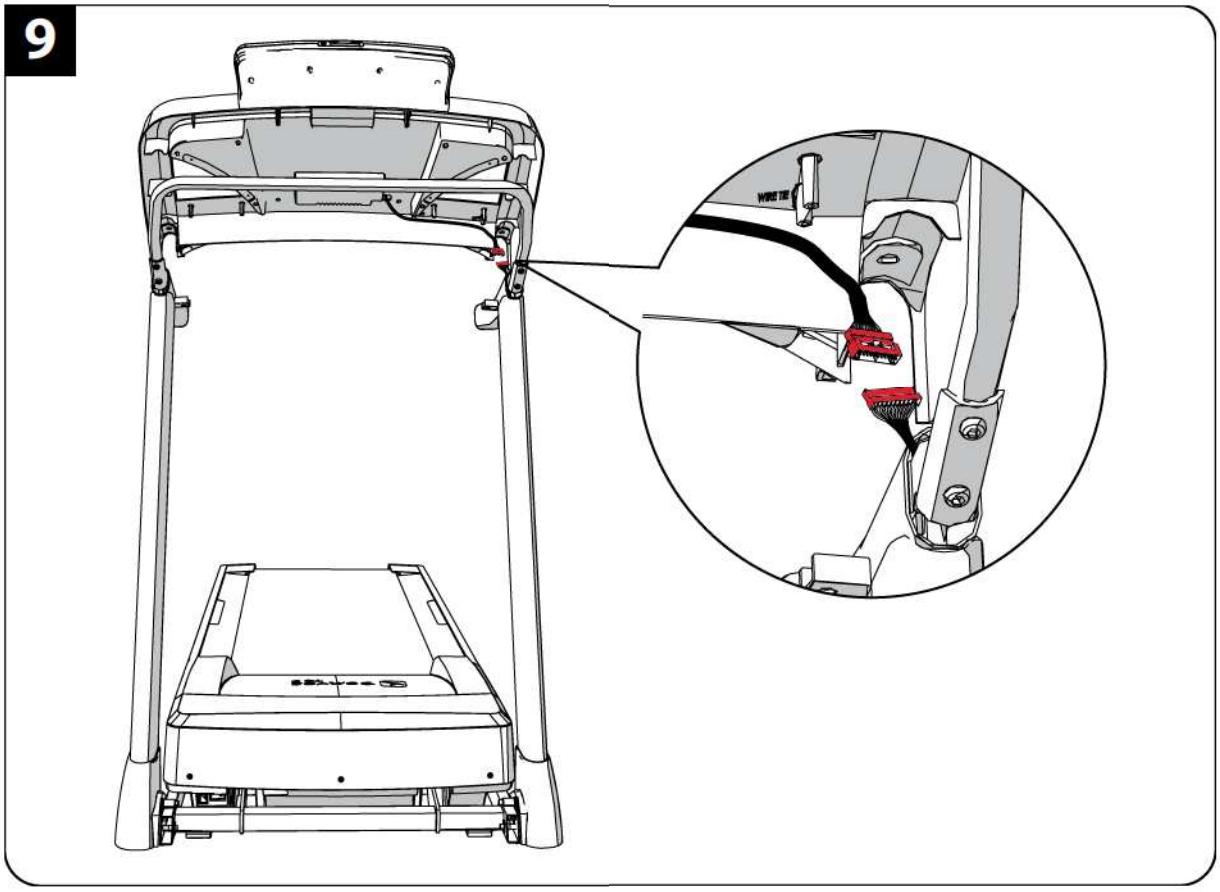
9
WIRE TIE

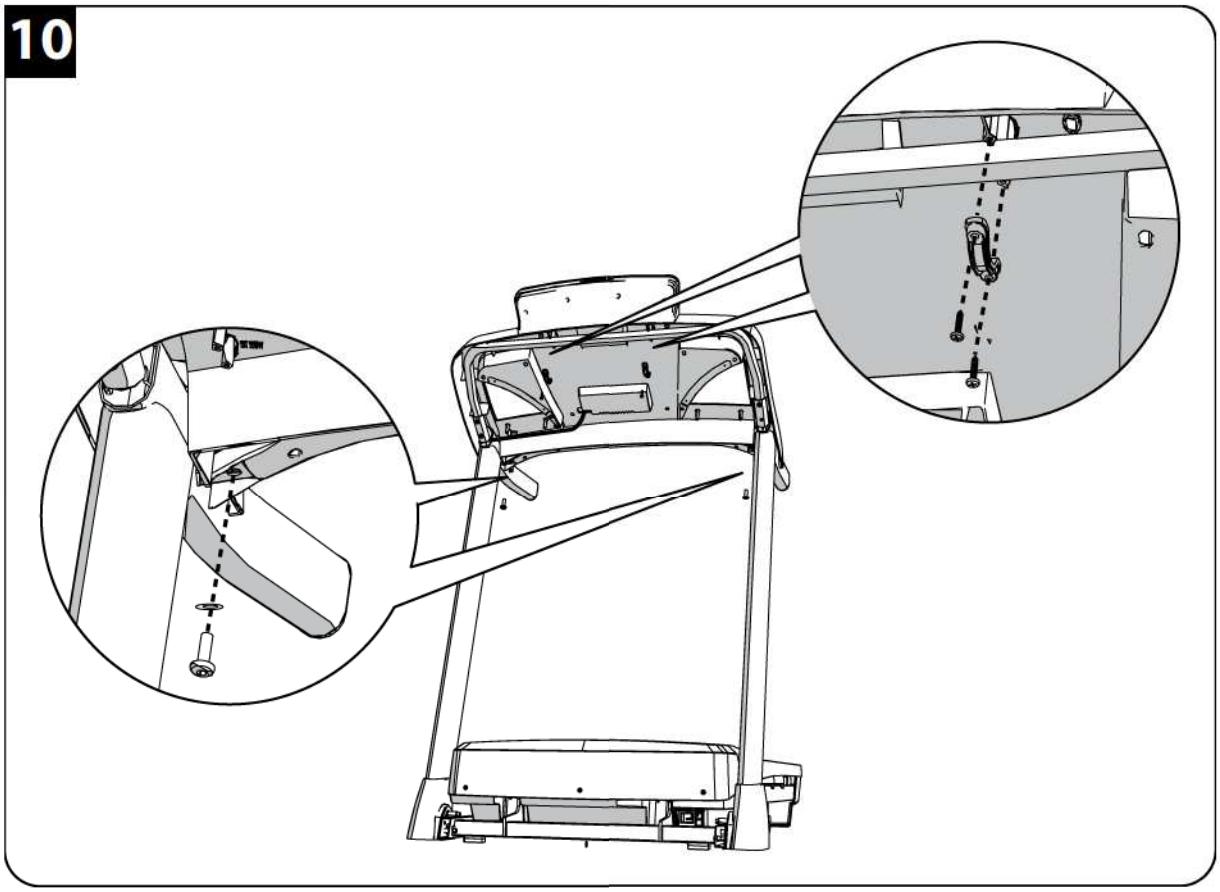
10

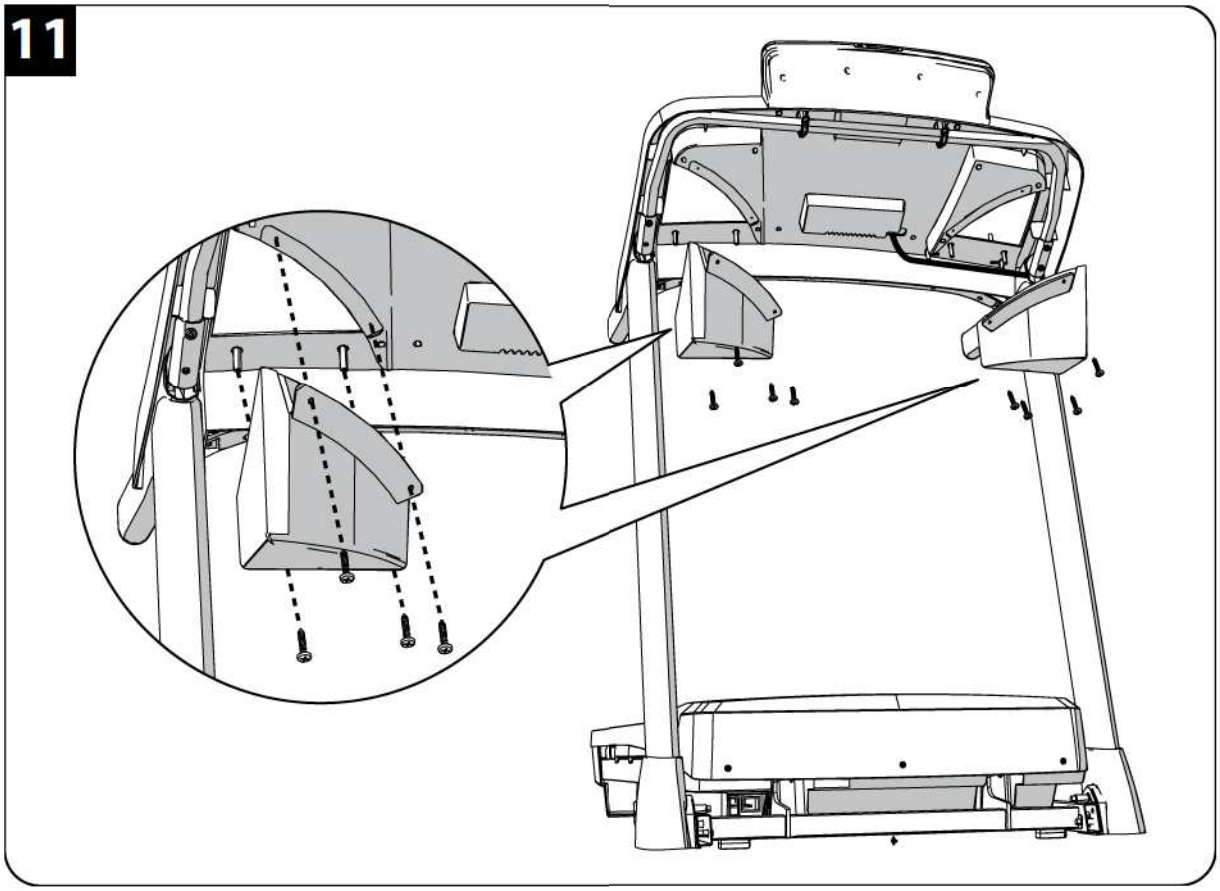
11

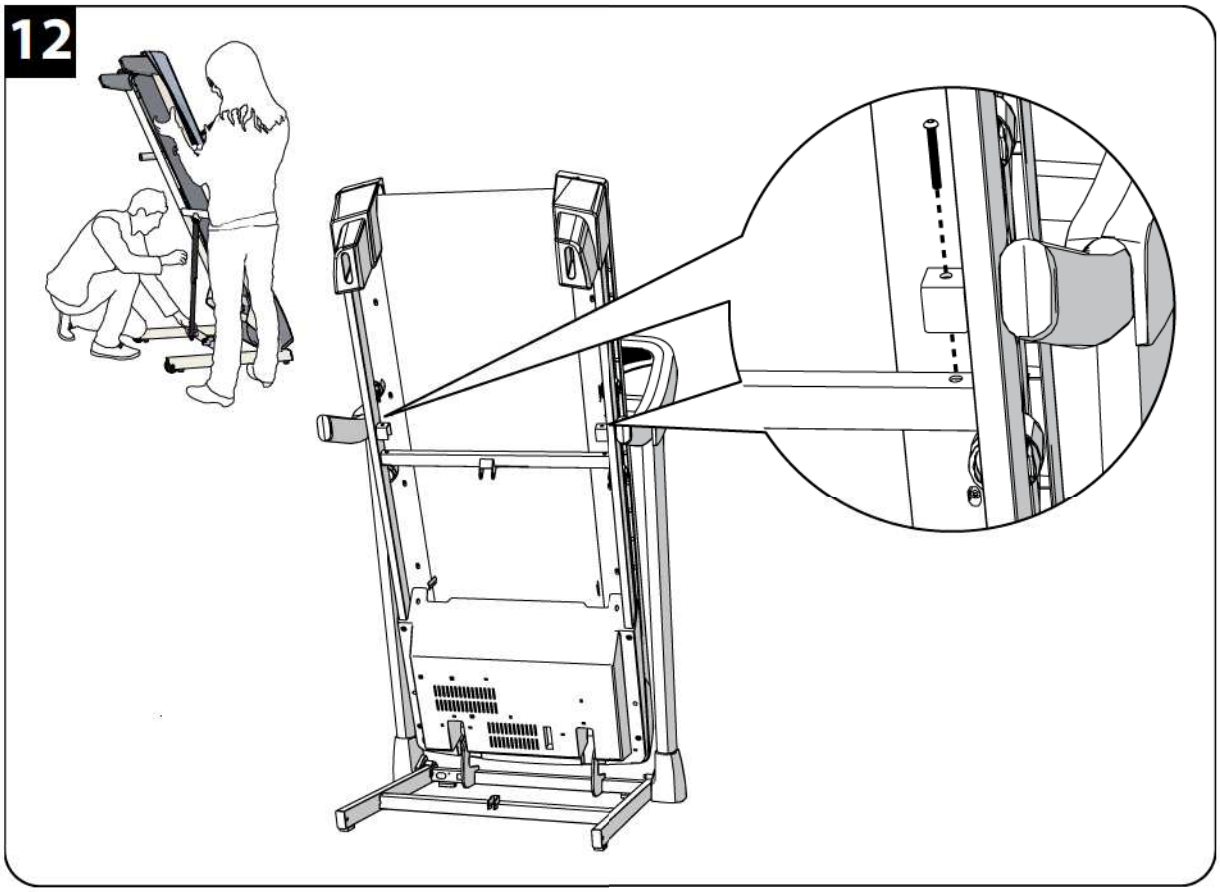
12

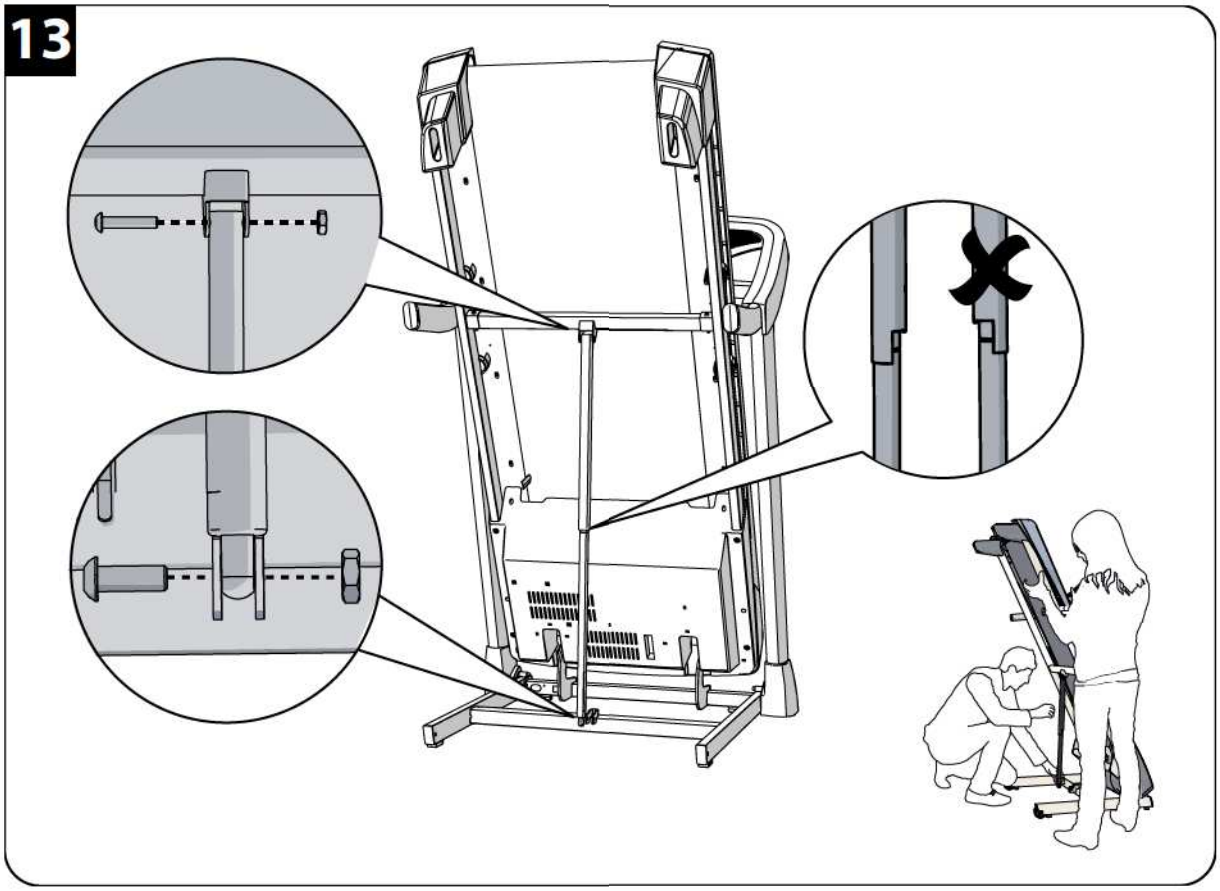
13

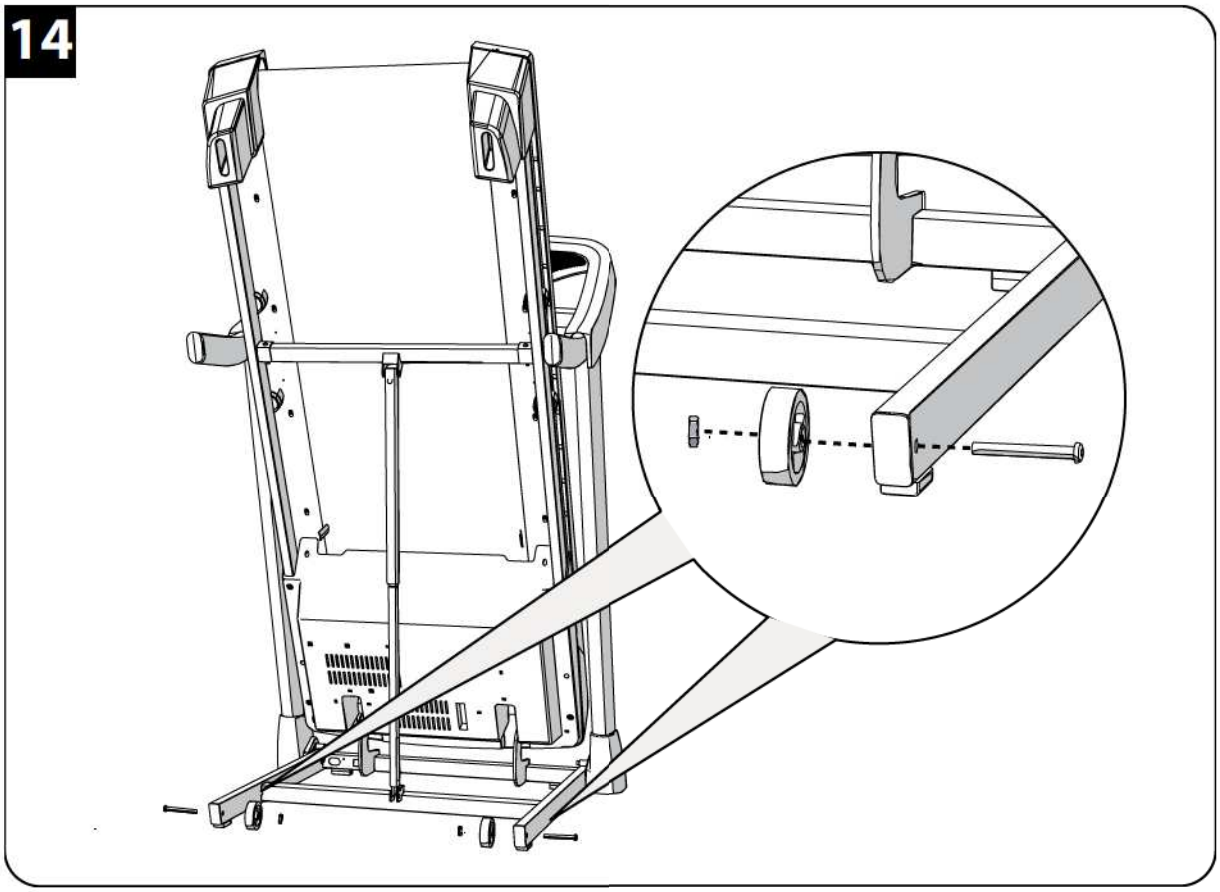
14

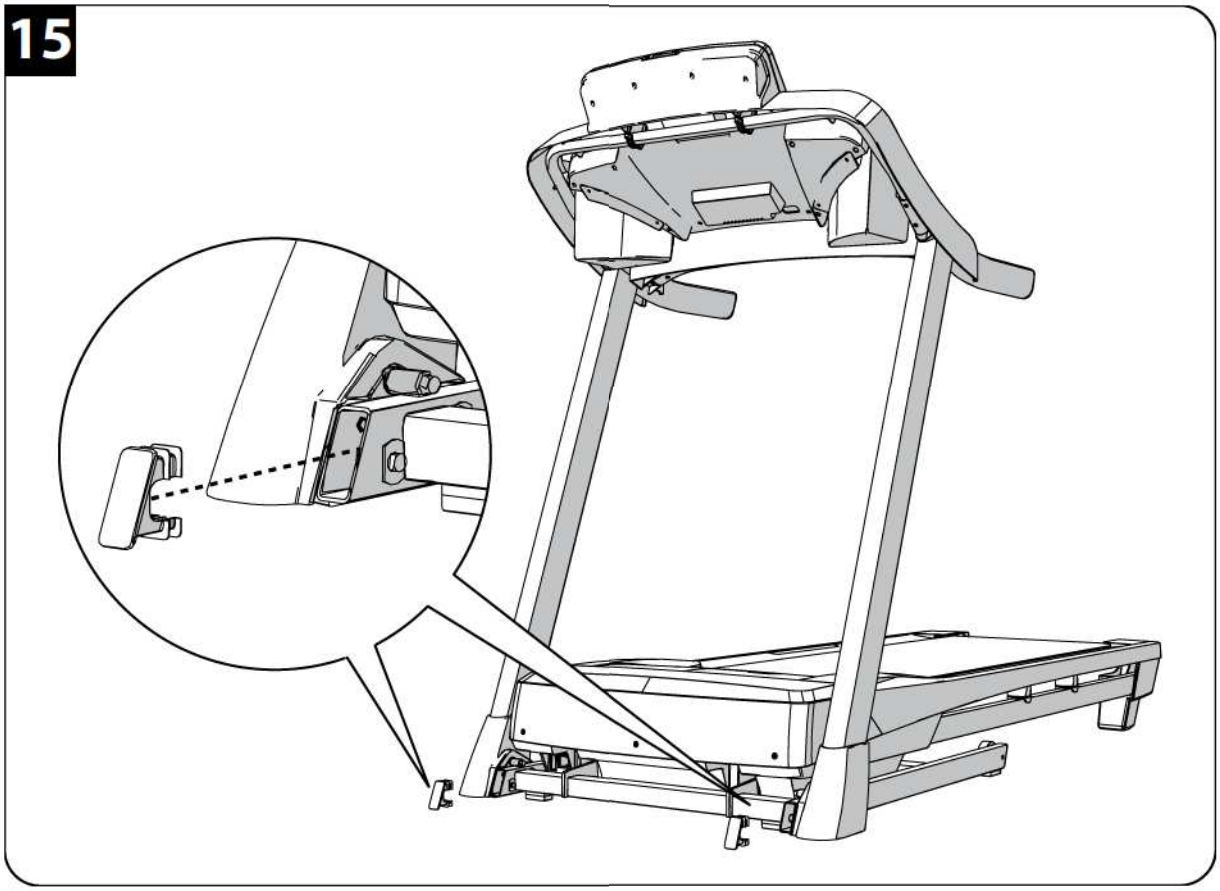
15

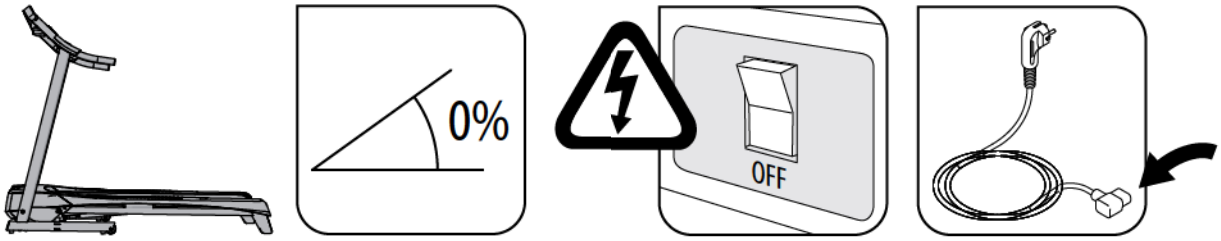

FOLDING • PLIAGE • PLEGADO • EINKLAPPEN • CHIUSURA • UITKLAPPEN • DOBRAGEM • SKŁADANIE • ÖSSZEHAJTÁS • СКЛАДЫВАНИЕ • PLIERE • SKLADANIE • SKLÁDÁNÍ • HOPFÄLLNING • СГЪВАНЕ • KATLAMA • الطي • 折叠 • 折疊

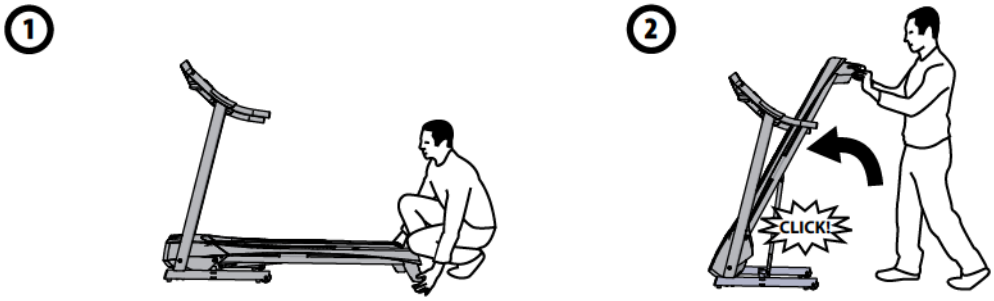

UNFOLDING • DÉPLIAGE • DESPLEGADO • AUSKLAPPEN • APERTURA • INKLAPPEN • DESDOBRAGEM • ROZKŁADANIE • KIHAJTÁS • РАСКЛАДЫВАНИЕ • DEPLIERE • ROZKLADANIE • ROZKLÁDÁNÍ • UPPFÄLLNING • РАЗГЪВАНЕ • AÇMA • الفرد • 展开 • 展開

MOVING • DÉPLACEMENT • DESPLAZAMIENTO • TRANSPORT • SPOSTAMENTO • VERPLAATSEN • DESLOCAÇÃO • TRANSPORT • MOZGATÁS • ПЕРЕМЕЩЕНИЕ • DEPLASARE • PREMIESTNENIE • PŘEMÍSTĚNÍ • TRANSPORT • ПРЕМЕСТВАНЕ • HAREKET ETME • النقل • 移动 • 移動

Ön egy DOMYOS márkájú terméket választott, és köszönjük bizalmát.

Akár kezdő, akár magas szintű sportoló, a DOMYOS az Ön szövetségese fizikai kondíciójának megtartásában vagy fejlesztésében. Munkatársaink mindig azon fáradoznak, hogy a legjobb termékeket tervezzék az Ön számára. Ha mégis észrevételei, javaslatai vagy kérdései vannak, DOMYOS.COM honlapunkon kíváncsian várjuk véleményüket. Honlapunkon edzéseihez tanácsokat, szükség esetén pedig segítséget is találhat.

Kellemes edzést kívánunk és reméljük, hogy ez a DOMYOS termék teljesen megfelel elvárásainak.

■ BEMUTATÁS

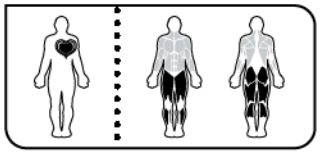

A DOMYOS TC7 1 km/h sebességtől gyaloglás, aktív gyaloglás és futás gyakorlására szolgál, 18 km/h sebességig.

A dőlési rendszer használatával intenzívebbé válhat az erőkifejtés és több kalória égethető.

■ ÁLTALÁNOS AJÁNLÁSOK

1. A termék használata előtt olvasson el figyelmesen minden előírást.
2. Ellenőriztesse fizikai állapotát kezelőorvosával. Ez különösen fontos a 35 év felettieknél, vagy ha előzőleg voltak egészségi problémái.
3. Ha szédülést, hányingert, mellkasi fájdalmat, vagy más szokatlan jelenséget tapasztal, azonnal hagyja abba az edzést, és kérje ki orvosa tanácsát, mielőtt az edzést folytatná.
4. A készülék nem olyan személyek számára készült (a gyerekeket is ideértve!), akik csökkent testi, érzékszervi vagy szellemi képességekkel rendelkeznek, vagy akik híján vannak a készülék használatához szükséges gyakorlatnak és ismereteknek, kivéve, ha egy értük felelős személy felügyel rájuk, vagy előzetesen megtanítja őket annak használatára.
5. A Domyos minden felelősséget elhárít a terméknek a vásárló vagy más személy által történő helytelen használatából eredő bármilyen személyi sérülésre, vagy vagyoni kárra vonatkozó reklamáció esetén.
6. Biztonsága érdekében a futópadot megfelelően kiépített és az érvényes előírásoknak megfelelően földelt aljzathoz kell csatlakoztatni. Ha kétségei vannak, ellenőriztesse szakképzett villanyszerelővel a meglévő rendszert. A futógéppel szállított csatlakozódugón ne hajtson végre semmiféle változtatást.
7. Otthonának elektromos hálózata jó állapotban legyen, és meg kell felelnie az érvényben lévő előírásoknak. Ezt a készüléket legalább 16 A-es és 220 V váltóáramú hálózaton kell használni. Más készüléket nem szabad ugyanerre a körre csatlakoztatni.
8. Ha hosszabbítóra van szükség, akkor csak legfeljebb 1,5 m-es, földelt csatlakozó aljzattal ellátott hosszabbítót használjon.
9. Soha ne vegye le a motor burkolatát. A kézikönyvben leírtakon kívül beállításokat és műveleteket csak engedéllyel rendelkező szakember végezhet. Ennek a biztonsági intézkedésnek a be nem tartása súlyos, esetleg halálos sérülést is okozhat.
10. Azonnal cserélje ki az elhasználódott vagy hibás alkatrészeket.
11. Soha ne használja a gépet sérült vezetékkel vagy hálózati csatlakozódugóval, illetve ha vízzel érintkezett.
12. Tartsa távol a kezét minden mozgó alkatrésztől. Soha ne tegye sem a kezét, sem a lábát a szalag alá.
13. Minden használat után és minden tisztítási, szerelési vagy karbantartási művelet előtt azonnal kapcsolja ki a főkapcsolót, és húzza ki a futógép csatlakozódugóját a fali aljzatból.
14. Soha ne hagyja a hálózatra csatlakoztatott gépet felügyelet nélkül.
15. Soha ne indítsa el a motort összecsukott helyzetben. Várja meg a futószalag teljes leállását, mielőtt összehajtja a futópadot.
16. Vegyen fel jó állapotban levő sportcipőt. A futógép károsodásának elkerülése érdekében ellenőrizze, hogy a cipő talpára ne tapadjon semmiféle törmelék, mint például kavics vagy kövek.
17. Kösse össze a haját. Ne hordjon bő ruházatot, ami esetleg zavarhatná edzés közben. Vegye le az összes ékszerét.
18. Az edzés végén várja meg a szalag teljes megállását, mielőtt leszállna róla.
19. Vegye ki a biztonsági kulcsot a konzolból, és tárolja olyan helyen, ahol gyermekek nem férhetnek hozzá.
20. A gépet mindig a főkapcsolóval kell kikapcsolni.
21. A hálózati kábelt a közlekedési útvonalaktól távol kell elvezetni és tárolni.
22. Vészhelyzetben a leszálláshoz kapaszkodjon a tartórudakba és tegye a lábát a lábtartóra.
23. A vészleállításhoz húzza ki a biztonsági kulcsot.
24. A gép felszínétől 1 m-re és a talaj szintjétől 1,60 m magasságban mért hangnyomásszint: 78 dBA (maximális sebességnél).
25. A futószalag alsó részét gyárilag kenéssel látták el. A szállítás során előfordulhat, hogy a kenőanyag ráfolyt a futószalag felső részére és a dobozra. Ez természetes jelenség. Ha kenőanyag került a futószalag felső részére, tisztítsa meg egy törlőronggyal és nem súroló hatású tisztítószerrel.
26. A készülék családi használatra szolgál (H osztály).

■ BEKAPCSOLÁS

1. Csatlakoztassa a tápkábelt.
2. Billentse át a tápkábel mellett lévő kapcsolót RESET állásba.
3. Álljon rá a futópad egyik lábtartójára.
4. Csíptesse a ruhájára a biztonsági kulcs csipeszét.
5. Tegye a biztonsági kulcsot a konzolon lévő nyílásba.
6. A kijelző világítani kezd és a futószalag használatra kész.

HU

■ A KONZOL MŰKÖDÉSE

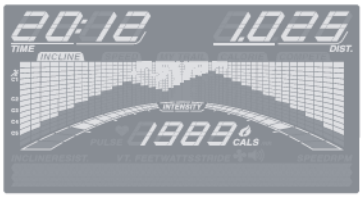

KIJELZÉS

- Edzésidő
- Elégetett kalóriák
- Megtett távolság
- Edzési sebesség
- Szívritmus
- A kiválasztott program profilja vagy egy 400 m-es atlétikai pálya ábrázolása (a pálya fokozatosan rajzolódik ki, ahogyan Ön halad előre)
- A VM jelzés a megtett függőleges szintkülönbséget jelzi (méterben). A számláló elindul, amint a futópadot dőléssel használják (0,5%-tól). A szintkülönbség nem változik, ha a futópadot vízszintesen használják (0% dőlés).

FUNKCIÓK

A futópad indítását teszi lehetővé leállás vagy szünet után.
A futópad alapbeállítás szerint 2 km/h sebességgel indul. A sebesség csökkenthető 1 km/h-ig, a sebességszabályozó gomb segítségével.

Bármikor leállítható vele az edzés.

Bármikor állítható a dőlés 0%-tól 10% -ig, 0,5%-os szakaszonként.

Bármikor beállítható az edzési sebesség 1 km/h -tól 18 km/h-ig 0,1 km/h-ás szakaszonként (0,1 mi/h).
Hosszú megnyomásával futtathatja a sebességet 0,5 km/h-ás szakaszonként (0,5 mi/h).

CALORIE A CALORIE programok kiválasztására szolgál 1 - től 10-ig.

PERFORMANCE A PERFORMANCE programok kiválasztására szolgál 11-től 20-ig.

DISPLAY A fő kijelző módosítását teszi lehetővé, hogy egy adat leolvasását megkönnyítse (tetszés szerint: idő, távolság, sebesség, kalória, szívritmus).

Jack audio bemenet mp3 csatlakoztatására

A hangerő-szabályozást teszi lehetővé

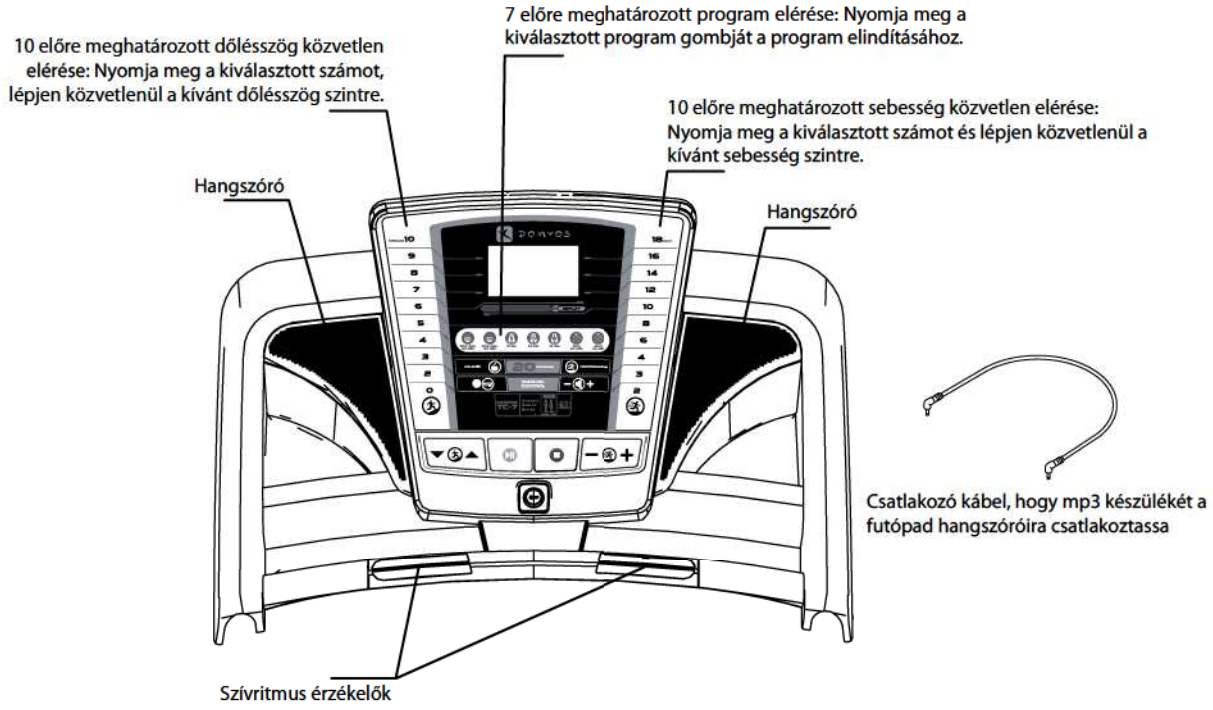

■ PROGRAMOK

A DOMYOS TC7 20 előre beállított, változó sebességű és dőlésszögű programot kínál. A programok több szakaszból állnak. Minden szakasz egy sebesség és egy dőlésszög beállításnak felel meg. Figyelem, 2 egymást követő szakasz rendelkezhet azonos beállításokkal.

Edzése alatt a villogó szakasz jelzi a folyamatban lévő szakaszt. A szakasz magassága a sebességet ábrázolja.

CALORIE PROGRAMOK

A programsorozat a súlyvesztés elősegítésének céljával készült, a kívánt edzési időtartamnak megfelelően. A dőléssel végzett erőkifejtés még több kalória elégetését teszi lehetővé.

PROGRAMM	CALORIE	IDŐK	MAX. SEBESSÉG	MAX. DŐLÉS
1	200 kcal	20 perc	8 km/h	0%
2	250 kcal	20 perc	9,5 km/h	4%
3	300 kcal	30 perc	6,5 km/h	5%
4	350 kcal	30 perc	7 km/h	10%
5	400 kcal	40 perc	7 km/h	8%
6	450 kcal	40 perc	7 km/h	10%
7	500 kcal	40 perc	7,5 km/h	8%
8	600 kcal	30 perc	13,5 km/h	5%
9	600 kcal	40 perc	11 km/h	2,5%
10	700 kcal	40 perc	11 km/h	8,5%

PERFORMANCE PROGRAMOK

A programsorozat az ellenállás közben végzett szív- és izom állóképesség edzést segíti.

PROGRAMM	PERFORMANCE	IDŐ vagy TÁVOLSÁG	MAX. SEBESSÉG	MAX. DŐLÉS
11	performance 1	20 perc	11 km/h	4%
12	performance 2	30 perc	9,5 km/h	4%
13	performance 3	45 perc	10,5 km/h	10%
14	performance 4	60 perc	9,5 km/h	7%
15	performance 5	60 perc	12 km/h	5%
16	5 km distance	5km	10 km/h	3%
17	10 km distance	10km	11 km/h	1,5%
18	15 km distance	15km	13 km/h	2%
19	30 min run	30 perc	13,5 km/h	6,5%
20	40 min run	40 perc	10,5 km/h	10%

Az Ön szintjétől függően bármikor módosíthatja a szőnyeg sebességét illetve dőlésszögét.

Új edzési szakasz kezdetekor azonban a futószalag visszatér a szakasz eredeti beállításaira.

A futószalag mozgásának szüneteltetése program közben:

- 5 percnél rövidebb szünet esetén:

A program újraindul, majd fokozatosan eléri a szünet előtt közvetlenül beállított sebességet.
A program előre beállított paramétereit alkalmazza, amint áttér a következő villogó szakaszra

- 5 percnél hosszabb szünet esetén:

A program futási szakasza 2 km/h-val újraindul. Ekkor manuálisan változtathatja az edzési sebességet.
A program előre beállított paramétereit alkalmazza, amint áttér a következő villogó szakaszra

A programok kiválasztása:

- CALORIE programok (1-től 10-ig): Nyomja meg a CALORIE gombot **CALORIE** a kívánt program eléréséig.
- PERFORMANCE programok (11-től 20-ig): nyomja meg a PERFORMANCE gombot **PERFORMANCE** a kívánt program eléréséig.
- nyomja meg a gombot a kiválasztott program megkezdéséhez.
- nyomja meg a gombot hogy a programot bármikor szüneteltesse.
- nyomja meg a gombot hogy a programot bármikor leállítsa.

Szívritmus mérése:

- Megmérheti szívritmusát az edzés elején és végén, ha mindkét tenyerét ráhelyezi a szívritmus-érzékelőre. Szívritmusa megjelenik a kijelzőn. Ez a mérés csak tájékoztató jellegű, semmi esetre sem tekinthető orvosi adatnak!
- A DOMYOS TC7 kiegészíthető egy opcionális érzékelővel és szívritmusmérő övvel. Bármilyen további információkért kérjük, érdeklődjön megszokott DECATHLON áruházában.

■ TÁJÉKOZTATÁSI MÓD

A tájékoztatási mód segítségével beállítható néhány paraméter és megjeleníthető a teljesítmények összefoglalója.

A TÁJÉKOZTATÁSI MÓD BEKAPCSOLÁSA

- nyomja meg a gombot majd helyezze a biztonsági kulcsot a konzolba.
- nyomja meg a gombot .
- nyomja meg a **DISPLAY** gombot, majd futtassa a paramétereket.

HU

PARAMÉTEREK

1. **Mértékegység**

   nyomja meg a gombot, a kívánt mértékegység megjelenítéséhez (METRIC = kilométerek / ENGLISH = miles).

2. **Kijelző kontraszt**
   Nyomja meg a dőlést szabályozó gombokat a kontraszt beállításához.

3. **Bemutató mód**
   A bemutató mód arra készült, hogy akkor használják, amikor a futópad üzletben van kiállítva. A kijelző akkor is működik, ha a biztonsági kulcsot kihúzták a konzolból (automatikusan bemutatja a különböző programokat).

   nyomja meg a gombot a bemutató mód be- vagy kikapcsolásához.

4. **A teljesítmények összefoglalója**
   Mutatja a futópad első bekapcsolása óta eltelt használati időt (órákban) és a megtett távolságot (kilométerekben vagy mérföldben, a kiválasztott mértékegységtől függően).

A TÁJÉKOZTATÁSI MÓD KIKAPCSOLÁSA

- Vegye ki a biztonsági kulcsot a konzolból.

■ KARBANTARTÁS

Rendszeres karbantartásra van szükség ahhoz, hogy a készülék megőrizze teljesítményét és meghosszabbítsa élettartamát.

A karbantartási előírások figyelmen kívül hagyása korai elhasználódáshoz, maradandó károsodáshoz vezethet és a kereskedelmi jótállás megszűnését vonhatja maga után.

Bármilyen kérdéssel forduljon megszokott DECATHLON áruházához vagy látogasson el www.domyos.com internetes honlapunkra.

HU

KARBANTARTÁS MINDEN HASZNÁLAT UTÁN

Mivel az izzadság maró hatású, feltétlenül át kell törölni a szőnyeget minden használat után.

1. Kapcsolja ki, majd húzza ki a konnektorból a futópadot.
2. Tegyen rá egy 100%-os pamut törlőkendőre kis mennyiségű univerzális finom tisztítószert. Ne permetezze a tisztítószert közvetlenül a hevederre és ne használjon ammónia alapú vagy savas tisztítószert.
3. Törölje át a konzolt és a kijelzőket.
4. Távolítsa el a port és a foltokat a rámpákról, vázról, lábtartókról, a keretről és a motor burkolatáról. Törölje át a futóheveder mentén a platformot is. Ne tisztítsa a futószalag alatt.

A tisztítószer megvásárlásához forduljon megszokott DECATHLON áruházához.

HETI KARBANTARTÁS

1. Vizsgálja át és szükség esetén húzza meg a futópad külső alkatrészeit.
2. Ellenőrizze, hogy a futószalag központos és feszessége megfelelő.

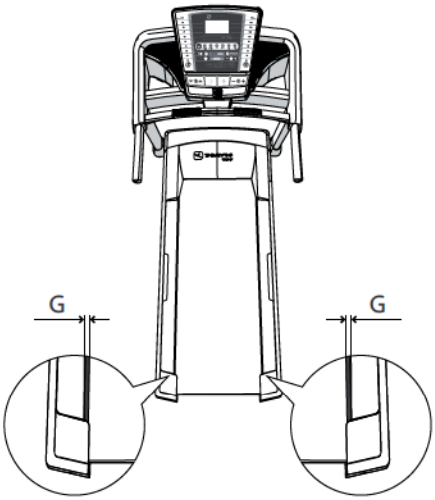

A futófelület helyzetének beállítása (központosság) :

A futószalag és a lábtartók közötti G távolságnak a futószalag mindkét oldalán mindig láthatónak kell lennie. Ezzel óvhatja a futószalagot és elkerülheti a váratlan leállásokat.

- Indítsa el a futógépet 5 km/h (3 mérföld/h) sebességgel, és helyezkedjen el a gép mögött.

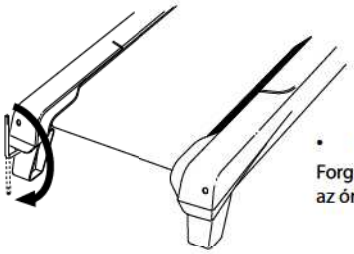

- **Ha a szalag bal felé tér ki :**

  Forgassa egy fél fordulattal a bal oldali állítócsavart az óramutató járásával megegyező irányba.

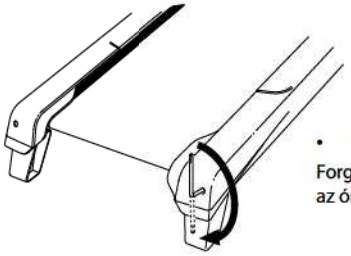

- **Ha a szalag jobb felé tér ki :**

  Forgassa egy fél fordulattal a jobb oldali állítócsavart az óramutató járásával megegyező irányba.

- Hagyja járni a gépet, míg a szalag a helyére nem kerül (1-2 percig), és ha kell, ismételje meg a műveletet. Vigyázzon azonban, hogy ne feszítse meg túlságosan a szalagot.

A futófelület feszességének beállítása :

A futófelület elhasználódásnak van kitéve, idővel megnyúlik. Feszítse újra a szalagot, ha csúszni kezd (a csúszás érezhető, a szalag sebessége akadozik).

1. Fordítsa el a 2 állítócsavart egy fél fordulattal az óramutató járásával megegyező irányba.
2. Ha szükséges, ismételje meg, de vigyázzon, ne állítsa túl szorosra a szalagot. A szalag feszessége akkor megfelelő, ha mindkét oldalon néhány cm-re fel tudja emelni a szélét.

MINDEN 200 ÓRA HASZNÁLAT VAGY 1 500 KM UTÁN ELVÉGZENDŐ KARBATARTÁS

A futópad üzembe helyezése óta eltelt időtartam és a megtett távolság megismeréséhez olvassa el a TÁJÉKOZTATÁSI MÓD bekezdést.

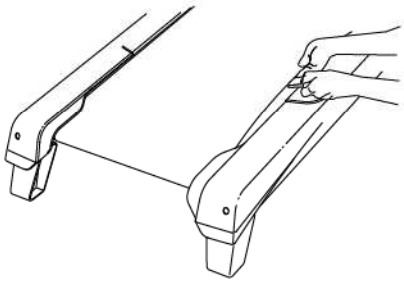

A futófelület kenése :

A szalag kenése ajánlott, hogy csökkentse a futófelület és az alaplemez közötti súrlódást. Nincs szükség kenésre, ha szilikon nyomok láthatók a szalag belső felületén vagy az alaplemezen (nedves, enyhén zsíros a felület).

Ha a szalag, vagy az alaplemez száraz:

1. Kapcsolja ki, majd húzza ki a konnektorból a futópadot.
2. Emelje fel a szalag széleit, és permetezzen szilikonsprayt a belső felületére. *
3. Dugja vissza a konnektorba a futópadot
4. Járassa üresen a hevedert 4 km/h sebességen (2,5 mi/h) 10 - 20 másodpercig.
5. A heveder használatra kész!

* A kenéshez általában 5-10 ml szilikon szükséges.
Vigyázat, a túl sok szilikon árthat a futógép megfelelő működésének (csúszásveszély).
Kenőanyag vásárlásánál forduljon megszokott DECATHLON áruházához.

HU

■ A MŰKÖDÉSI RENDELLENESSÉGEK DIAGNOSZTIKÁJA

A futópad nem kapcsolódik be:

- Ellenőrizze, hogy a tápkábel működőképes aljzatba van-e bedugva (annak ellenőrzésére, hogy a fali csatlakozó működik-e, dugjon be egy lámpát vagy bármilyen elektromos készüléket).
- Ellenőrizze, hogy a tápkábel megfelelő földeléssel ellátott aljzatra csatlakozzon. Ha hosszabbítóra van szüksége, csak 3 vezetékes, 1 mm^2 -es (14-es méret) kábelt használjon, aminek hosszúsága nem haladja meg a 1,5 m-t (5 ft).
- A tápkábel csatlakoztatása után ellenőrizze, hogy a kulcsot jól beletette-e a konzolba.
- Ellenőrizze a heveder keretén, a tápkábel mellett lévő kapcsolót. Ha a kapcsoló az ábra szerinti módon túlér az aljzatán, azt jelenti, hogy működésbe lépett. Ismételt bekapcsolásához várjon 5 percig, majd nyomja meg a kapcsolót.

A futópad mindig kikapcsolódik használat közben:.

- Ellenőrizze a tápkábel mellett lévő kapcsolót. Ha OFF helyzetben van, várjon 5 percig, majd billentse át RESET helyzetbe.
- Ellenőrizze, hogy a tápkábel csatlakozik-e.
- Vegye ki a kulcsot a konzolból. Tegye vissza a kulcsot a konzolba.

Ha a probléma továbbra is fennáll, forduljon a vevőszolgálathoz (lásd ennek kézikönyvnek az utolsó oldalán)

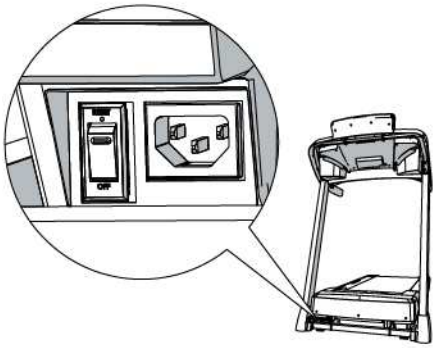

A konzol kijelzője tovább világít, miután kihúzta a kulcsot a konzolból:

A konzol rendelkezik egy Bemutató móddal, amit akkor használnak, mikor a futópad üzletben van kiállítva. Ha a kijelző továbbra is működik, mikor kihúzta a kulcsot a konzolból, feltehetően a bemutató mód van bekapcsolva. A bemutató mód kikapcsolásához olvassa el a BEMUTATÓ MÓD bekezdést.

A heveder lelassul, amikor Ön jár rajta:

- Ha hosszabbítóra van szüksége, csak 3 vezetékes, 1 mm^2 -es (14-es méret) kábelt használjon, aminek hosszúsága nem haladja meg a 1,5 m-t (5 ft).
- Ha a futószalag túl feszes, a futópad teljesítménye csökken és a futószalag károsodhat.
  A futószalag feszítésének beállításához olvassa el a KARBANTARTÁS bekezdést.

Ha a probléma továbbra is fennáll, forduljon a vevőszolgálathoz (lásd ennek a használati útmutatónak az utolsó oldalán).

A futószalag dőlése nem változik megfelelően:

Állítsa be ismét a dőlést:

1. Az egyik dőlésszög-állító gomb megnyomásával változtassa meg a dőlésszöget.
2. Míg a módosítást végzi, vegye ki a biztonsági kulcsot a konzolból, majd húzza ki a futópadot a konnektorból
3. Várjon néhány percig, majd dugja vissza a konnektorba a futópadot és tegye be a konzolba a biztonsági kulcsot.

A futószalag automatikusan a maximális dőlésszögre emelkedik, majd visszaereszkedik a minimumra.

Zajos motor a futópad bekapcsolásakor:

Ha a futópadot döntési fázisban kapcsolta ki, automatikusan újrakalibrálódik a futópad bekapcsolásakor. Ekkor a motor zajos, anélkül, hogy a futószalag mozogna. A futószalag automatikusan a maximális dőlésszögre emelkedik, majd visszaereszkedik a minimumra. Várja meg, míg a művelet befejeződik, majd használja a futópadot.

■ HASZNÁLAT

Ha ön kezdő, néhány napig kis sebességgel végezze az edzést, erőltetés nélkül, és ha szükséges, iktasson be pihenőket. Az edzések gyakoriságát és időtartamát fokozatosan emelje. Ne feledje jól kiszellőztetni a helyiséget, ahol a készülék található.

Fenntartó edzés / Bemelegítés: Kis erőkifejtés minimum 10 percig

A szintentartó vagy rehabilitáló programhoz eddzen minden nap legalább 10 percig. Ez a gyakorlat-típus finoman megdolgoztatja az izmokat és ízületeket, de használható bemelegítésként is az intenzívebb fizikai erőkifejtés előtt.

A lábak ruganyosságának fokozása céljából állítson be nagyobb ellenállást, és növelje meg az edzésidőt.

Aerob edzés testsúlycsökkentéshez: 35-60 perces erőteljes izommunka

Ez az edzés-típus hatékony kalóriaégetést tesz lehetővé. Szükségtelen túlerőltetnie magát, a gyakorisággal (legalább heti 3 alkalom) és az edzések időtartamával (35-60 perc) érheti el a legjobb eredményeket. Eddzen közepes sebességen (mérsékelt erőkifejtés kifulladás nélkül).

A testsúlycsökkentéshez rendszeres fizikai tevékenységre, valamint mindenképpen kiegyensúlyozott étrendre van szükség.

Állóképességet növelő aerob edzés: 20-40 perces erőteljes izommunka

Az ilyen edzés erősítheti a szívizmot és javítja a légzési munkát. Végezze a gyakorlatokat legalább heti 3 alkalommal egyenletes ritmusban (gyors légzés). Az edzések során fokról fokra tovább tudja majd tartani ezt az erőkifejtést, egyre jobb ritmusban.

Az ennél is erősebb ritmusban végzett edzés (anaerob munka és vörös zónában végzett munka) csak sportolóknak való, és megfelelő előkészítést igényel.

Visszatérés nyugalmi állapotba

Minden edzés után gyalogoljon néhány percig kis sebességen, hogy szervezete fokozatosan nyugalmi állapotba kerüljön. Ez a nyugalmi állapotba való visszatérési fázis biztosítja, hogy a szív- és érrendszer, valamint a légzőrendszer, a vérkeringés és az izmok visszatérjenek a normál működésre. Így kiküszöbölhetőek a mellékhatások, például a felhalmozódó tejsav, amely az izomfájdalmak egyik okozója (görcsök és izomláz).

Nyújtás

Az erőkifejtés utáni nyújtás enyhíti a tejsavak felhalmozódása következtében fellépő izommerevséget és serkenti a vérkeringést.

■ KERESKEDELMI GARANCIA

A DOMYOS rendeltetésszerű használat esetén a vásárlás számlával igazolt napjától számított 5 éven keresztül garanciát vállal ennek a terméknek a szerkezetére és további 2 éven keresztül az egyéb alkatrészekre és munkadíjra.

A DOMYOS ennek a garanciavállalásnak a keretében csak a termék cseréjére vagy javítására köteles, melyről a DOMYOS saját belátása szerint dönt.

A garancia nem vonatkozik az alábbi esetekre:

- Szállítási sérülések.
- Ha kültéren vagy nedves környezetben használták vagy tárolták (trabulinok kivételével)
- Hibás összeszerelés
- Rossz vagy helytelen használat
- Rossz karbantartás
- A DOMYOS által el nem ismert szervizben végzett javítások.
- Nem magánjellegű használat

Ez a kereskedői garancia nem zárja ki a vásárlás országában hatályos törvényes garancia alkalmazását.

A garancia igénybevételéhez tekintse meg a használati útmutató utolsó oldalán lévő táblázatot.

HU

oxylane

OXYLANE, 4 boulevard de Mons, BP 299
59 665 VILLENEUVE D'ASCQ CEDEX, FRANCE

CE compliance statement
Name: DOMYOS TC7
Function: Treadmill
Model: 8284676
Type: 1715.265

This product complies with all the relevant provisions set out in European directive 2006/42/EC pertaining to machines as well as European low voltage directive 2006/95/EC and electromagnetic compatibility directive 2004/108/EC.

This product complies with European standard requirements EN 60335-1:2003 A1+A11+A12+A2, EN 55014-1:2000+A1+A2, EN 55014-2:1997+A1, EN 61000-3-2:2006, EN 61000-3-3:1995+A1+A2, EN957-1, EN957-6.

Marcq-en-Barœul, July 1st 2013
Philippe BERNADAT, DOMYOS Universe Manager
DOMYOS, 1 av. des Olympiades
59 700 MARCQ-EN-BARŒUL, FRANCE

EG-Konformitätserklärung
Name: DOMYOS TC7
Funktion: Laufband
Modell: 8284676
Typ: 1715.265

Dieses Produkt ist mit allen wesentlichen Anforderungen der Maschinenrichtlinlie 2006/42/EG sowie der europäischen Richtlinien für Niederstrom 2006/95/EG und elektromagnetische Verträglichkeit 2004/108/EG konform.

Dieses Produkt entspricht den Anforderungen der europäischen Normen EN 60335-1:2003 A1+A11+A12+A2, EN 55014-1:2000+A1+A2, EN 55014-2:1997+A1, EN 61000-3-2:2006, EN 61000-3-3:1995+A1+A2, EN957-1, EN957-6.

Marcq-en-Barœul, den 1. Juli 2013
Philippe BERNADAT, Direktor Bereich DOMYOS
DOMYOS, 1 av. des Olympiades
59 700 MARCQ-EN-BARŒUL, FRANCE

Déclaration de conformité CE
Nom : DOMYOS TC7
Fonction : Tapis de course
Modèle : 8284676
Type : 1715.265

Ce produit est conforme à l'ensemble des exigences pertinentes de la directive européenne 2006/42/CE relative aux machines ainsi qu'aux directives européennes basse tension 2006/95/CE et compatibilité électromagnétique 2004/108/CE.

Ce produit est conforme aux exigences des normes européennes EN 60335-1:2003 A1+A11+A12+A2, EN 55014-1:2000+A1+A2, EN 55014-2:1997+A1, EN 61000-3-2:2006, EN 61000-3-3:1995+A1+A2, EN957-1, EN957-6.

Marcq-en-Barœul, le 1er juillet 2013
Philippe BERNADAT, Directeur Univers DOMYOS
DOMYOS, 1 av. des Olympiades
59 700 MARCQ-EN-BARŒUL, FRANCE

Dichiarazione di conformità CE
Nome: DOMYOS TC7
Funzione: Pedana da corsa
Modello: 8284676
Tipo: 1715.265

Questo prodotto è conforme a tutti i requisiti della direttiva europea 2006/42/CE relativa alle macchine così come alle direttive europee bassa tensione 2006/95/CE e compatibilità elettromagnetica 2004/108/CE.

Questo prodotto è conforme ai requisiti delle norme europee EN 60335-1:2003 A1+A11+A12+A2, EN 55014-1:2000+A1+A2, EN 55014-2:1997+A1, EN 61000-3-2:2006, EN 61000-3-3:1995+A1+A2, EN957-1, EN957-6.

Marcq-en-Barœul, il 1 luglio 2013
Philippe BERNADAT, Direttore Universo DOMYOS
DOMYOS, 1 av. des Olympiades
59 700 MARCQ-EN-BARŒUL, FRANCE

Declaración de conformidad CE
Nombre: DOMYOS TC7
Función: Cinta de correr
Modelo: 8284676
Tipo: 1715.265

Este producto cumple todas las exigencias pertinentes de la Directiva Europea 2006/42/CE relativa a las máquinas, así como de las Directivas Europeas de baja tensión 2006/95/CE y compatibilidad electromagnética 2004/108/CE.

Este producto cumple las exigencias de las normas europeas EN 60335-1:2003 A1+A11+A12+A2, EN 55014-1:2000+A1+A2, EN 55014-2:1997+A1, EN 61000-3-2:2006, EN 61000-3-3:1995+A1+A2, EN957-1, EN957-6.

Marcq-en-Barœul, 1 de julio de 2013
Philippe BERNADAT, Director Universo DOMYOS
DOMYOS, 1 av. des Olympiades
59 700 MARCQ-EN-BARŒUL, FRANCE

EG-verklaring van conformiteit
Naam: DOMYOS TC7
Functie: Hardloopband
Model: 8284676
Type: 1715.265

Dit product voldoet aan het geheel van de relevante eisen van de Europese richtlijn 2006/42/EG met betrekking tot machines evenals aan de Europese richtlijn voor laagspanning 2006/95/EG en de Europese richtlijn voor elektromagnetische compatibiliteit 2004/108/EG.

Dit product voldoet aan de eisen zoals die zijn vastgelegd in de Europese normen EN 60335-1:2003 A1+A11+A12+A2, EN 55014-1:2000+A1+A2, EN 55014-2:1997+A1, EN 61000-3-2:2006, EN 61000-3-3:1995+A1+A2, EN957-1, EN957-6.

Marcq-en-Barœul, op 1 juli 2013
Philippe BERNADAT, Directeur Univers DOMYOS
DOMYOS, 1 av. des Olympiades
59 700 MARCQ-EN-BARŒUL, FRANCE

oxylane

OXYLANE, 4 boulevard de Mons, BP 299
59 665 VILLENEUVE D'ASCQ CEDEX, FRANCE

Declaração de Conformidade CE
Nome: DOMYOS TC7
Função: Tapete de corrida
Modelo: 8284676
Tipo: 1715.265

Este produto está em conformidade com a totalidade das exigências pertinentes da Directiva europeia 2006/42/CE relativa às máquinas bem como com as Directivas europeias relativas a baixa tensão 2006/95/CE e compatibilidade electromagnética 2004/108/CE.

Este produto está em conformidade com as exigências das normas europeias EN 60335-1:2003 A1+A11+A12+A2, EN 55014-1:2000+A1+A2, EN 55014-2:1997+A1, EN 61000-3-2:2006, EN 61000-3-3:1995+A1+A2, EN957-1, EN957-6.

Marcq-en-Barœul, 1 de Julho de 2013
Philippe BERNADAT, Director Universo DOMYOS
DOMYOS, 1 av. des Olympiades
59 700 MARCQ-EN-BARŒUL, FRANCE

Декларация о соответствии нормам ЕС
Название: DOMYOS TC7
Функция: Беговая дорожка
Модель: 8284676
Тип: 1715.265

Этот товар соответствует всем применимым к нему требованиям европейской директивы 2006/42/EC об оборудовании, а также европейских директив о низком напряжении 2006/95/EC и электромагнитной совместимости 2004/108/EC.

Этот товар соответствует требованиям европейских норм EN 60335-1:2003 A1+A11+A12+A2, EN 55014-1:2000+A1+A2, EN 55014-2:1997+A1, EN 61000-3-2:2006, EN 61000-3-3:1995+A1+A2, EN957-1, EN957-6.

Marcq-en-Barœul, 1 июль 2013 г.
Philippe BERNADAT, Директор марки DOMYOS
DOMYOS, 1 av. des Olympiades
59 700 MARCQ-EN-BARŒUL, FRANCE

Deklaracja zgodności CE
Imię: DOMYOS TC7
Funkcja: Bieżnia
Model: 8284676
Typ: 1715.265

Ten produkt jest zgodny z ogółem wymagań odnoszących się do dyrektywy europejskiej 2006/42/CE dotyczącej maszyn oraz do dyrektywy europejskiej dot. niskich napięć 2006/95/CE i dyrektywy o kompatybilności elektromagnetycznej 2004/108/CE.

Ten produkt jest zgodny z wymaganiami norm europejskich EN 60335-1:2003 A1+A11+A12+A2, EN 55014-1:2000+A1+A2, EN 55014-2:1997+A1, EN 61000-3-2:2006, EN 61000-3-3:1995+A1+A2, EN957-1, EN957-6.

Marcq-en-Barœul, 1. lipiec 2013 r.
Philippe BERNADAT, Dyrektor Generalny DOMYOS
DOMYOS, 1 av. des Olympiades
59 700 MARCQ-EN-BARŒUL, FRANCE

Declarație de conformitate CE
Nume: DOMYOS TC7
Funcție: Bandă de alergare
Model: 8284676
Tip: 1715.265

Acest produs este conform cu ansamblul exigențelor pertinente ale directivei europene 2006/42/CE referitoare la mașini, dar și cu directivele europene de joasă tensiune 2006/95/CE și de compatibilitate electromagnetică 2004/108/CE.

Acest produs este conform cu exigențele normelor europene EN 60335-1:2003 A1+A11+A12+A2, EN 55014-1:2000+A1+A2, EN 55014-2:1997+A1, EN 61000-3-2:2006, EN 61000-3-3:1995+A1+A2, EN957-1, EN957-6.

Marcq-en-Barœul, pe 1 Iulie 2013
Philippe BERNADAT, Director Univers DOMYOS
DOMYOS, 1 av. des Olympiades
59 700 MARCQ-EN-BARŒUL, FRANCE

EK Megfelelőségi nyilatkozat
Név: DOMYOS TC7
Funkció: Futópad
Modell: 8284676
Típus: 1715.265

Ez a termék megfelel a gépekről szóló 2006/42/EK európai irányelv idevonatkozó követelményeinek, valamint a kisfeszültségről szóló 2006/95/EK és az elektromágneses összeférhetőségről szóló 2004/108/EK irányelveknek.

Ez a termék megfelel az európai szabványok követelményeinek EN 60335-1:2003 A1+A11+A12+A2, EN 55014-1:2000+A1+A2, EN 55014-2:1997+A1, EN 61000-3-2:2006, EN 61000-3-3:1995+A1+A2, EN957-1, EN957-6.

Marcq-en-Barœul, 2013. Július 1.
Philippe BERNADAT, A DOMYOS Univers igazgatója
DOMYOS, 1 av. des Olympiades
59 700 MARCQ-EN-BARŒUL, FRANCE

Prehlásenie o zhode CE
Názov: DOMYOS TC7
Funkcia: Bežecký pás
Model: 8284676
Typ: 1715.265

Tento výrobok vyhovuje všetkým náležitým požiadavkám európskej smernice 2006/42/CE vzťahujúcej sa na prístroje, ako aj európskym smerniciam o nízkom napätí 2006/95/CE a o elektromagnetickej zhode 2004/108/CE.

Tento výrobok vyhovuje požiadavkám európskych noriem EN 60335-1:2003 A1+A11+A12+A2, EN 55014-1:2000+A1+A2, EN 55014-2:1997+A1, EN 61000-3-2:2006, EN 61000-3-3:1995+A1+A2, EN957-1, EN957-6.

Marcq-en-Barœul, 1. júla 2013
Philippe BERNADAT, Riaditeľ oddelenia DOMYOS
DOMYOS, 1 av. des Olympiades
59 700 MARCQ-EN-BARŒUL, FRANCÚZSKO

oxylane

OXYLANE, 4 boulevard de Mons, BP 299
59 665 VILLENEUVE D'ASCQ CEDEX, FRANCE

Prohlášení o shodě
Název: DOMYOS TC7
Funkce: Běžecký pás
Model: 8284676
Typ: 1715.265

Tento výrobek splňuje příslušné požadavky evropské směrnice 2006/42/ES o strojních zařízeních a evropských směrnic 2006/95/ES - nízké napětí a 2004/108/ES o elektromagnetické kompatibilitě.

Tento výrobek splňuje opžadavky evropských norem EN 60335-1:2003 A1+A11+A12+A2, EN 55014-1:2000+A1+A2, EN 55014-2:1997+A1, EN 61000-3-2:2006, EN 61000-3-3:1995+A1+A2, EN957-1, EN957-6.

Marcq-en-Barœul, 1. Červenec 2013
Philippe BERNADAT, Ředitel Univers DOMYOS
DOMYOS, 1 av. des Olympiades
59 700 MARCQ-EN-BARŒUL, FRANCE

CE uygunluk beyanı
İsim: DOMYOS TC7
Fonksiyon: Koşu bandı
Model: 8284676
Tip: 1715.265

Bu ürün makinelerle ilgili 2006/42/CE Avrupa direktifinin ilgili gereklerinin tamamına ve Alçak Gerilim 2006/95/CE, Elektromanyetik Uyumluluk 2004/108/CE Avrupa direktiflerine uygundur.

Bu ürün Avrupa standartlarının gereklerine uygundur EN 60335-1:2003 A1+A11+A12+A2, EN 55014-1:2000+A1+A2, EN 55014-2:1997+A1, EN 61000-3-2:2006, EN 61000-3-3:1995+A1+A2, EN957-1, EN957-6.

Marcq-en-Barœul, 1 Temmuz 2013
Philippe BERNADAT, Univers DOMYOS Müdürü
DOMYOS, 1 av. des Olympiades
59 700 MARCQ-EN-BARŒUL, FRANCE

EG-försäkran om överensstämmelse
Namn: DOMYOS TC7
Funktion: Löpband
Modell: 8284676
Typ: 1715.265

Denna produkt uppfyller samtliga krav som hänför sig till direktivet 2006/42/EG om maskiner samt till direktiven lågspänning 2006/95/EG och elektromagnetisk kompatibilitet 2004/108/EG.

Denna produkt uppfyller kraven i europeiska standarder EN 60335-1:2003 A1+A11+A12+A2, EN 55014-1:2000+A1+A2, EN 55014-2:1997+A1, EN 61000-3-2:2006, EN 61000-3-3:1995+A1+A2, EN957-1, EN957-6.

Marcq-en-Barœul, 1 Juli 2013
Philippe BERNADAT, Direktör Univers DOMYOS
DOMYOS, 1 av. des Olympiades
59 700 MARCQ-EN-BARŒUL, FRANCE

بيان المطابقة
الاسم: DOMYOS TC7
الوظيفة: جهاز المشاية
الطراز: 8284676
النوع: 1715.265

هذا المنتج يتوافق مع متطلبات التوجيه الأوروبي رقم EC/٤٢/٢٠٠٦ على للآلات والتوجيه الأوروبي رقم EC/٩٥/٢٠٠٦ للفولطية المنخفضة والتوجيه الأوروبي رقم EC/١٠٨/٢٠٠٤ للتوافق الكهرومغناطيسي.

هذا المنتج يتوافق مع المعايير الأوربية التالية EN ٦٠٣٣٥-٣-٢:٢٠٠٣ + A١١ A١٢ + A١ EN ،٥٥٠١٤-١:٢٠٠٠ + A٢ + A١ EN ،٥٥٠١٤-٢:١٩٩٧ + A١ ،٦١٠٠٠-٢-٣: ٢٠٠٦، EN ٦١٠٠٠-٣-٣:١٩٩٥ + A١ + A٢، EN٩٥٧-١، EN٩٥٧-٦.

مدينة Marcq-en-Barœul، ١ يوليو ٢٠١٣
Philippe BERNADAT، مدير Univers DOMYOS
DOMYOS, 1 av. des Olympiades
59 700 MARCQ-EN-BARŒUL, FRANCE

CE Декларация за съответствие
Наименование: DOMYOS TC7
Функция: Бягаща пътека
Модел: 8284676
Вид: 1715.265

Този продукт съответства на всички съществени изисквания на европейска директива 2006/42/CE относно машините, както и на европейските директиви 2006/95/CE, съоръжения за ниско напрежение и 2004/108/CE, електромагнитна съвместимост.

Този продукт отговаря на изискванията на европейските стандарти EN 60335-1:2003 A1+A11+A12+A2, EN 55014-1:2000+A1+A2, EN 55014-2:1997+A1, EN 61000-3-2:2006, EN 61000-3-3:1995+A1+A2, EN957-1, EN957-6.

Marcq-en-Barœul, 1 Юли 2013 г.
Philippe BERNADAT, Директор «Светът на DOMYOS»
DOMYOS, 1 av. des Olympiades
59 700 MARCQ-EN-BARŒUL, FRANCE

CE 质量认证
品名: DOMYOS TC7
功能: 跑步机
型号: 8284676
类别: 1715.265

本产品已通过 2006/42/CE 欧洲质量标准检验，符合欧盟 2006/95/CE 低压仪器品质要求及 2004/108/CE 电磁类仪器相关生产标准。

本产品符合欧盟质量标准 EN 60335-1:2003 A1+A11+A12+A2, EN 55014-1:2000+A1+A2, EN 55014-2:1997+A1, EN 61000-3-2:2006, EN 61000-3-3:1995+A1+A2, EN957-1, EN957-6。

Marcq-en-Barœul, 2013年7月1日
Philippe BERNADAT, DOMYOS 品牌主管
DOMYOS, 1 av. des Olympiades
59 700 MARCQ-EN-BARŒUL, FRANCE

OXYLANE, 4 boulevard de Mons, BP 299
59 665 VILLENEUVE D'ASCQ CEDEX, FRANCE

CE 質量認證
品名: DOMYOS TC7
功能: 跑步機
型號: 8284676
類別: 1715.265

本產品已通過 2006/42/CE 歐洲質量標準檢驗，符合歐盟 2006/95/CE 低壓儀器品質要求及 2004/108/CE 電磁類儀器相關生產標準。

本產品符合歐盟質量標準 EN 60335-1:2003 A1+A11+A12+A2, EN 55014-1:2000+A1+A2, EN 55014-2:1997+A1, EN 61000-3-2:2006, EN 61000-3-3:1995+A1+A2, EN957-1, EN957-6。

Marcq-en-Barœul, 2013年7月1日
Philippe BERNADAT, DOMYOS 品牌主管
DOMYOS, 1 av. des Olympiades
59 700 MARCQ-EN-BARŒUL, FRANCE

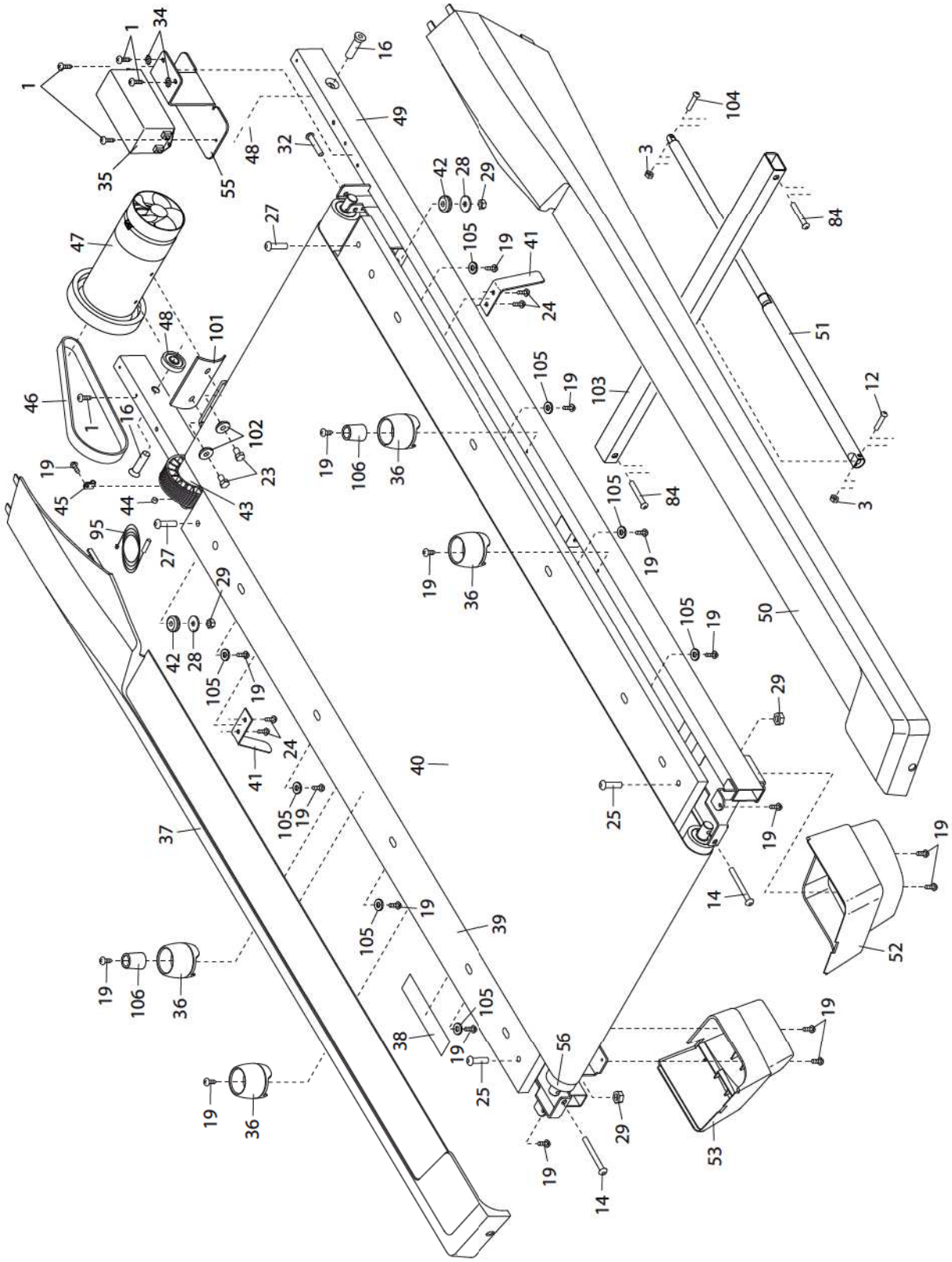
1
34
35
55
48
32
16
49
27
47
46
101
102
23
43
44
45
95
42
28
29
105
19
41
24
104
3
84
51
12
103
50
25
14
52
53
56
38
39
40
37
36
106

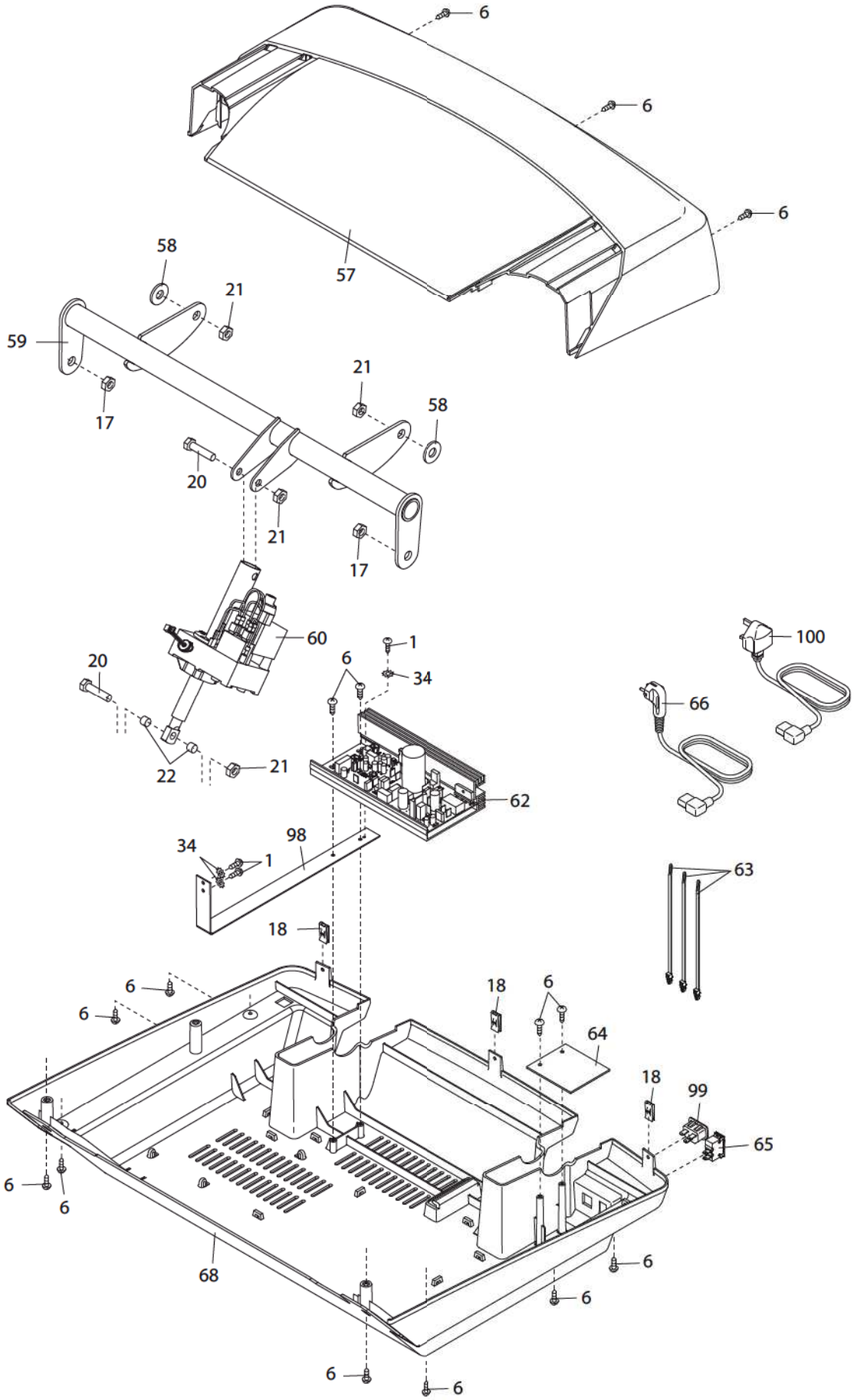
6
6
6
57
58
21
59
17
21
58
20
21
17
60
1
20
6
34
100
66
22
21
62
34
98
1
63
18
6
6
18
6
64
18
99
65
6
6
68
6
6
6
6

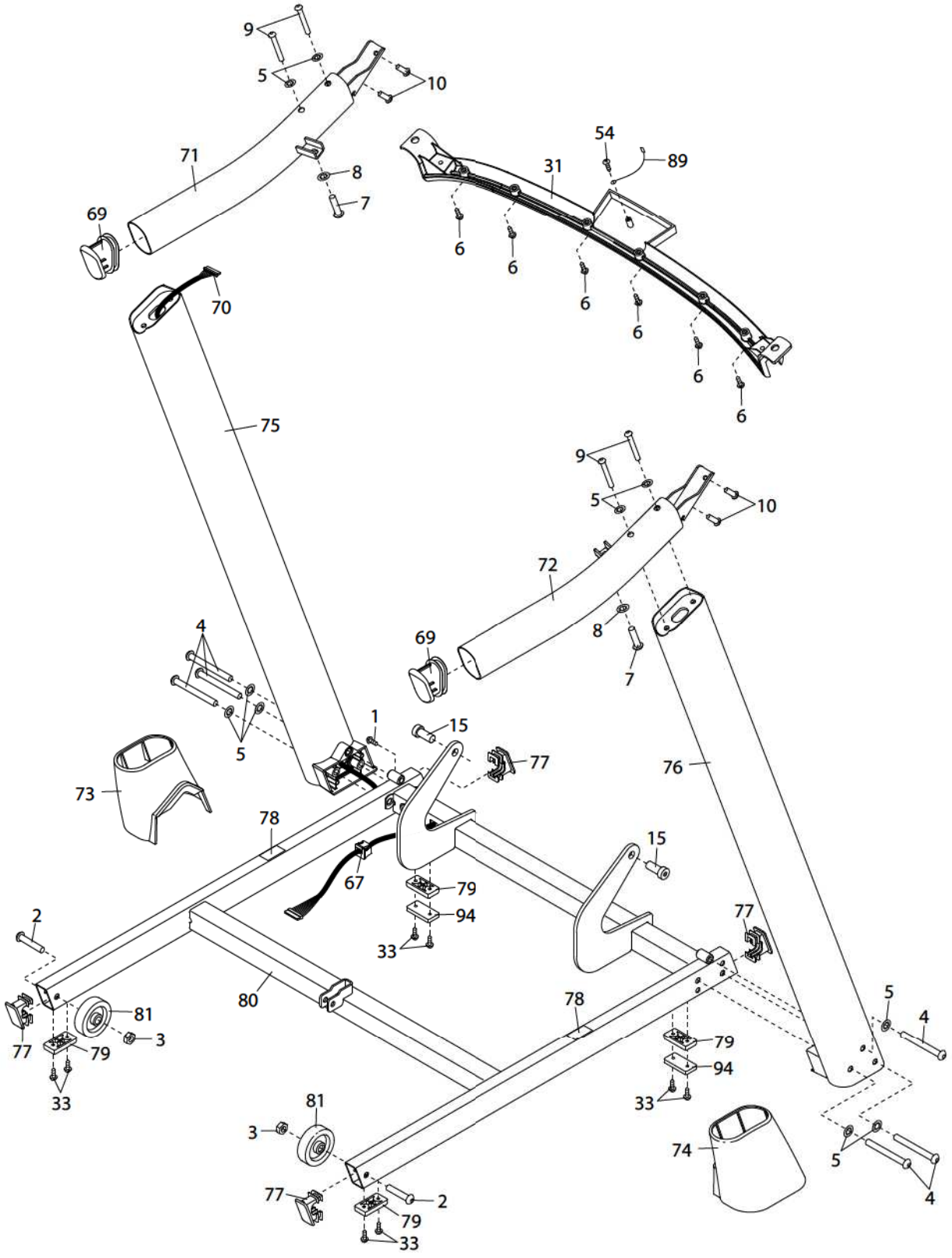
9
5
10
71
8
7
69
70
54
89
31
6
6
6
6
6
6
75
9
5
10
72
8
7
69
4
5
1
15
77
76
73
78
15
67
79
94
33
2
77
80
81
3
77
79
33
78
5
4
79
94
33
81
3
74
5
4
77
2
79
33

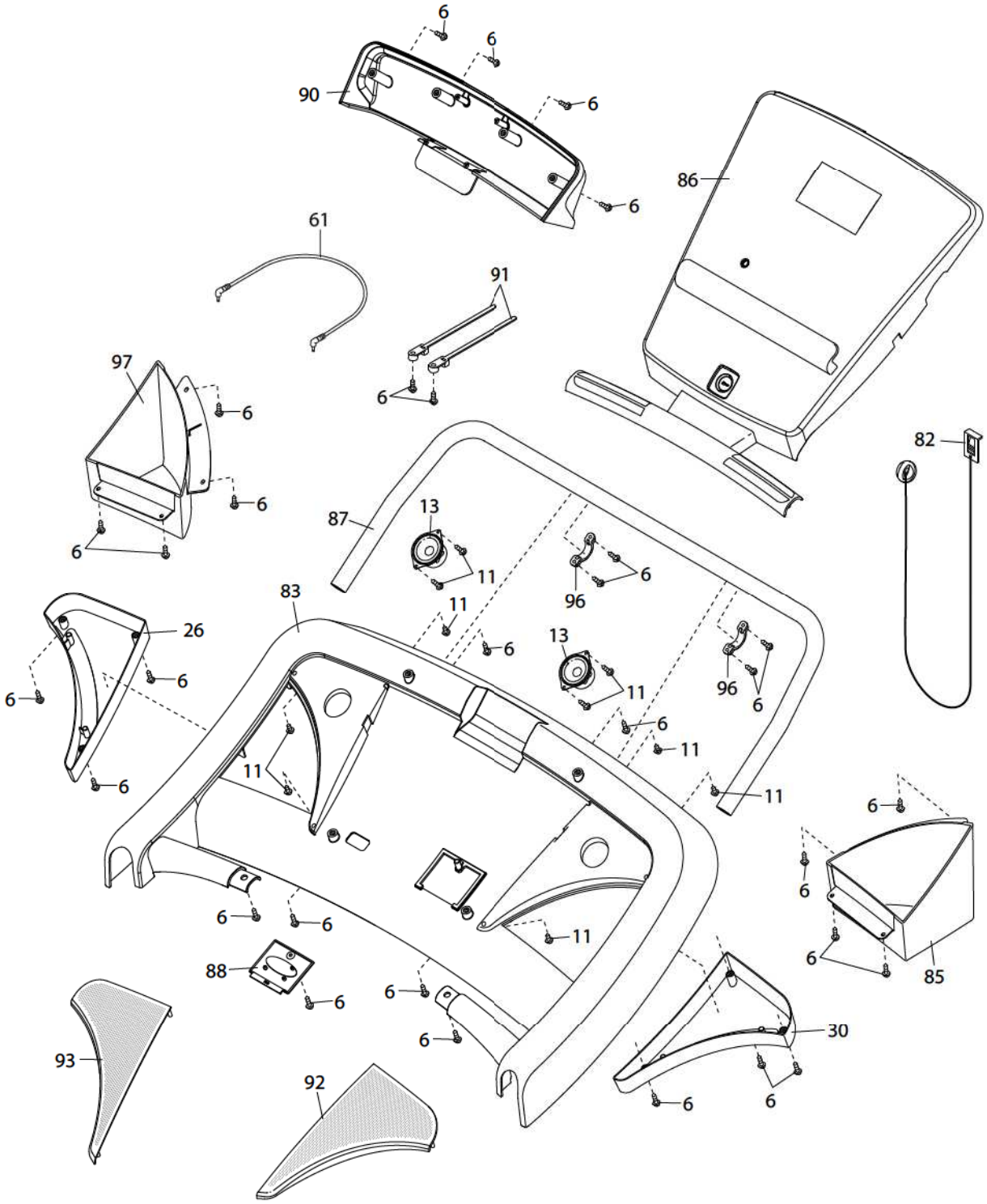
6
6
90
6
6
86
61
91
97
6
6
6
6
82
87
13
11
6
96
83
11
26
6
13
6
6
11
96
6
6
11
11
6
11
6
6
6
6
11
88
6
6
85
6
30
93
92
6
6

AFTER-SALES SERVICE • SERVICE APRÈS-VENTE • SERVICIO POSVENTA • KUNDENDIENST • SERVIZIO ASSISTENZIA POST-VENDITA • AFTERSALESAFDELING • ASSISTÊNCIA PÓS-VENDA • SERWIS PO SPRZEDAŻY • ÜGYFÉLSZOLGÁLAT • СЕРВИСНАЯ СЛУЖБА • SERVICIU POST-VÂNZARE • POPREDAJNÝ SERVIS • POPRODEJNÍ SERVIS • EFTERMARKNAD • СЛЕДПРОДАЖБЕН СЕРВИЗ • SATIŞ SONRASI SERVİSİ • بعد خدمة البيع • 售后服务 • 售後服務

FRANCE
Besoin d'assistance ?
Retrouvez-nous sur le site internet www.domyos.com (coût d'une connexion internet) ou contactez le centre de relation clientèle, muni d'un justificatif d'achat, au 0800 71 00 71 (appel gratuit depuis un poste fixe en France métropolitaine).

ESPAÑA
¿Necesita asistencia?
Nos puede encontrar en el sitio web www.domyos.com (coste de conexión de internet) o contacte con el centro de atención al cliente, con el ticket de compra, a 914843981 para ayudarle a abrir un dosier spv (servicio de post venta, llamada gratuita desde un telefono fijo desde España).

ITALIA
Hai bisogno di assistenza?
Ci trovi sul sito www.domyos.com (cost di una connessione internet) o chiama il Servizio Assistenza Clienti, munito dello scontrino fiscale, al 199 122 326 (11,88 cent\euro al min + IVA).

BELGIQUE
Besoin d'assistance ?
Retrouvez le service après vente sur
le site internet www.domyos.com (coût d'une connexion internet) qui vous permet d'effectuer une demande d'assistance si besoin.

BELGIË
Bijstand nodig?
U vindt de dienst na verkoop terug op de website www.domyos.com (kost van internetverbinding). Hier kan u een bijstandsaanvraag indienen indien nodig.

OTHER COUNTRIES
Need help?
Find us on our website www.domyos.com (cost of an internet connection) or go to the front desk of one of the stores where you bought the product, with proof of purchase.

AUTRES PAYS
Besoin d'assistance ?
Retrouvez-nous sur le site internet www.domyos.com (coût d'une connexion internet) ou présentez-vous à l'accueil d'un magasin de l'enseigne où vous avez acheté votre produit, muni d'un justificatif d'achat.

OTROS PAÍSES
¿Necesita asistencia?
Nos puede encontrar en el sitio web www.domyos.com (coste de conexión de internet) o preséntese con el justificante de compra en la recepción de la tienda de la marca donde haya comprado el producto.

ANDERE LÄNDER
Brauchen Sie Hilfe?
Besuchen Sie unsere Internet-Site www.domyos.com (Kosten des Internetanschlusses) oder wenden Sie sich an die Empfangsstelle des Geschäfts der Marke, in welchem Sie Ihr Produkt gekauft haben. Legen Sie bitte Ihren Kaufnachweis vor.

ALTRI PAESI
Bisogno di assistenza?
Ci potete trovare sul sito Internet www.domyos.com (costo di una connessione Internet) o potete recarvi all'accoglienza di un negozio del marchio in cui avete comprato il prodotto, muniti di un giustificativo di acquisto.

OVERIGE LANDEN
Nog vragen?
Raadpleeg onze internetsite www.domyos.com (kosten internetverbinding) of ga naar de ontvangstbalie van de winkel waarin u het product heeft gekocht. Neem het aankoopbewijs mee.

OUTROS PAÍSES
Precisa de assistência?
Contacte-nos através do site da Internet www.domyos.com (custo de uma ligação à Internet) ou dirija-se à recepção da loja da marca onde adquiriu o seu produto, com o respectivo comprovativo de compra.

INNE KRAJE
Potrzebujesz pomocy?
Znajdź nas na stronie internetowej www.domyos.com (koszt jednego połączenia internetowego) lub wraz z dowodem zakupu zgłoś się do punktu obsługi sklepu firmowego lub tam, gdzie dokonałeś zakupu produktu.

MÁS ORSZÁGOK
Segítségre van szüksége?
Keressen meg minket internetes honlapunkon www.domyos.com (internetcsatlakozás ára), vagy forduljon személyesen egyik üzletünk vevőszolgálatához, amely üzletben vásárolta a terméket, a vásárlási bizonylattal.

ДРУГИЕ СТРАНЫ
Нужна поддержка?
Обратитесь к нам через наш интернет-сайт www.domyos.com (стоимость подключения к интернету) или подойдите в отдел обслуживания клиентов в магазине той сети, в которой вы купили ваш продукт, с товарным чеком.

ALTE ŢĂRI
Aveţi nevoie de asistenţă?
Ne puteţi găsi pe site-ul www.domyos.com (preţul unei conectări la internet) sau vă puteţi prezenta la serviciul de relaţii cu clienţii al magazinului firmei de la care aţi achiziţionat produsul, având asupra dumneavoastră dovada cumpărării.

OSTATNÉ KRAJINY
Potrebujete asistenciu?
Nájdite si nás na internetových stránkach www.domyos.com (cena internetového pripojenia), alebo sa obráťte na oddelenie styku so zákazníkom v obchode, kde ste svôj výrobok zakúpili a popritom nezabudnite predložiť doklad o kúpe.

OSTATNÍ ZEMĚ
Potřebujete pomoc?
Kontaktujte nás na našich internetových stránkách www.domyos.com (cena za internetové připojení) nebo přijďte na recepci jedné z prodejen značky, kde jste koupili váš výrobek, a předložte doklad o nákupu.

ANDRA LÄNDER
Behöver du hjälp?
Hitta oss på hemsidan www.domyos.com (kostnad för internet-anslutning tillkommer) eller gå till kundtjänsten i butiken där du köpte produkten, med ditt inköpsbevis.

ДРУГИ ДЪРЖАВИ
Имате нужда от помощ?
Моля, посетете нашия сайт: www.domyos.com (цената на интернет връзка) или отидете в отдел «Обслужване на клиенти» на магазина, където сте купили продукта, като носите със себе си документ, доказващ направената покупка.

DİĞER ÜLKELER
Yardıma mı ihtiyacınız var?
www.domyos.com internet sitesinden bize ulaşabilirsiniz (bir internet bağlantı ücreti karşılığında) veya bir satın alma kanıtı ile birlikte, ürünü satın aldığınız mağazanın danışma bölümüne başvurabilirsiniz.

دول أخرى
هل تحتاج إلى مساعدة؟
اتصل على عبر موقعنا الإلكتروني
www.domyos.com
(تكلفة اتصال بالإنترنت) أو توجه إلى المحل الذي اشتريت منه المنتج والذي يوجد به علامة الشركة، واحرص على تقديم إثبات الشراء.

其他国家
需要帮助？
请登陆 www.domyos.com 与我们联系（普通上网费用）或携带购物发票至您购买产品的商店信息咨询处咨询。

其他國家
需要幫助？
請登陸 www.domyos.com 與我們聯繫（普通上網費用）或攜帶購物發票至您購買產品的商店的信息諮詢處諮詢。

DOMYOS TC7

Original instructions to be kept
Notice originale à conserver
Conserve estas instrucciones originales
Originalanleitung für Ihre Unterlagen
Istruzioni originali da conservare
De oorspronkelijke handleiding dient bewaard te worden
Manual original a guardar
Instrukcja obsługi do zachowania na przyszłość
Tegye el az eredeti használati utasítást.
Сохраните оригинальную инструкцию
Informații originale care trebuie păstrate
Originál návod uchovať
Originální návod uschovejte
Originalbipacksedel att spara
Запазете оригиналното упътване
Muhafaza edilecek orijinal kullanım kılavuzu
يرجى الاحتفاظ بهذه النشر
请保留说明书
請保留原始說明書

oxylane 4 boulevard de Mons, BP 299
59 665 VILLENEUVE D'ASCQ CEDEX, FRANCE

IMPORTADO PARA BRASIL POR IGUASPORT Ltda - CNPJ : 02.314.041/0001-88
Импортер: ООО «Октоблу», 141031, Россия, Московская область, Мытищинский район, МКАД 84-й км., ТПЗ «Алтуфьево», владение 3, строение 3
TURKSPORT Spor Urünleri Sanayi ve Ticaret Ltd.Şti, Forum Istanbul AVM., Kocatepe Mah. G Blok No: 1, Bayrampaşa 34235 Istanbul, TURKEY
台灣迪卡儂有限公司, 台灣台中市408南屯區大墩南路379號, 諮詢電話: (04) 2471-3612

Made in China - Fabricado na China - Произведено в Китае - İmal edildiği yer Çin - 中国制造 合格品 - 中國製造

1743.302 V3

DOMYOS.COM