VE 710

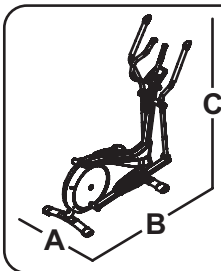

A = 62 cm / 24 in
B = 140 cm / 55 in
C = 160 cm / 63 in

55 kg / 121 lbs

MAXI

130 kg / 287 lbs

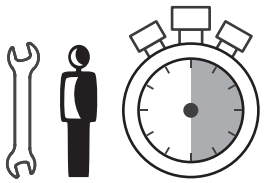

30 min

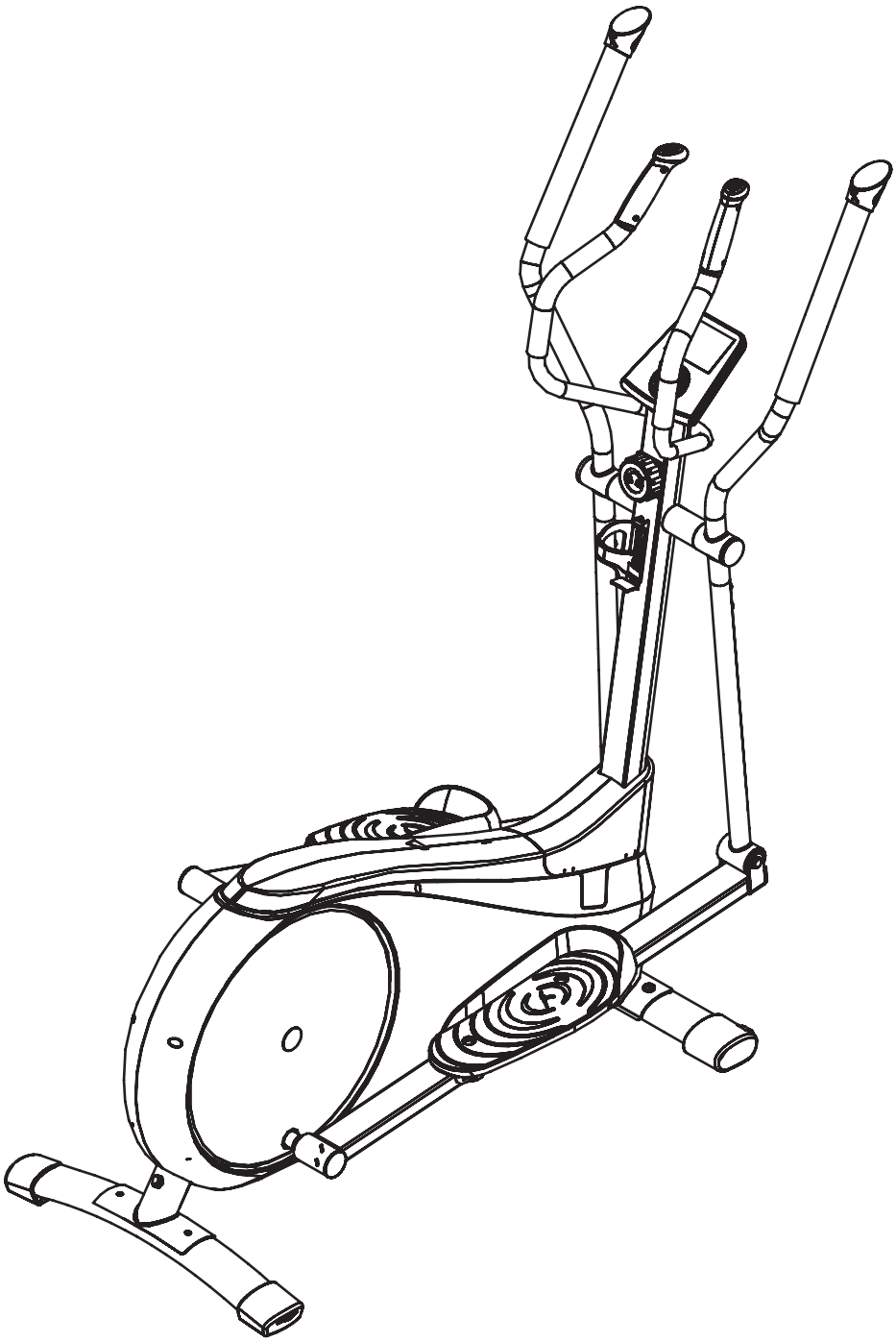

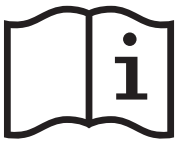

DOMYOS

1 Belt aheart rate monitor - Ceinture cardiofréquencemètre - Cinturón cardiofrecuenciómetro - Herzfrequenzmessgurt - Cintura cardiofrequenzimetro - Band voor hartfrequentiemeter - Cinto cardiofrequencimetro - Pas do pomiaru częstotliwości tętna - Szívritmusmérő öv - Пояс-пульсометр - Centură cardiofrecvenţmetru - Pás měřiče tepové frekvence - Bälte med hjärtfrekvensmätare - Колан за измерване на пулса - Kardiyofrekansmetre kemeri - حزام قياس نبضات القلب - 心率测量胸带 – 心率測量胸帶

2 Resistance setting buttons - Boutons de réglage de la résistance - Botones para ajustar la resistencia - Einstellknöpfe des Widerstands - Pulsanti di regolazione della resistenza - Knoppen om de weerstand in te stellen - Botões de regulação da resistência - Przyciski blokowania oporu - Az ellellás állítógombjai - Кнопка регулировки сопротивления - Butoane de reglare a rezistenţei - Tlačítka pro nastavení odporu - Knappar för att reglera motståndet - Бутони за настройка на устойчивостта - Direnç ayar butonları - أزرار ضبط المقاومة - 阻尼调节键 - 阻尼調節鍵

3 Fixed handlebars - Guidon fixe - Manillar fijo - Fester Lenker - Manubrio fisso - Vast stuur - Guiador fixo - Kierownica stała - Rögzített kormány - Неподвижный руль - Ghidon fix - Pevně zafixovaná řidítka - Fast styre - Фиксирано кормило - Sabit gidon - مقود ثابت - 固定式手把 – 固定車把

4 Mobile handlebars - Guidon mobile - Manillar móvil - Mobiler Lenker - Manubrio mobile - Beweegbaar stuur - Guiador móvel - Kierownica ruchoma - Mozgatható kormány - Подвижный руль - Ghidon mobil - Pohyblivá řidítka - Rörligt styre - Подвижно кормило - Hareketli gidon - مقود متحرك - 移动式手把 – 可移動把手

5 Console - Console - Consola - Konsole - Console - Console - Consola - Konsola - Műszerfal - Дисплей - Consolă - Konzole - Konsol - Табло - Konsol - الكونسول - 控制面板 – 控制面板

6 Arm and pedal locking wheel - Molette de blocage des bras et pédales - Rueda de bloqueo de brazos y pedales - Blockierrädchen der Arme und Pedale - Rotella di bloccaggio dei bracci e dei pedali - Knop om de handgrepen en pedalen te blokkeren - Seletor de bloqueio dos braços e pedais - Pokrętło blokowania ramion i pedałów - Karok és pedálok rögzítőgombja - Колесико блокировки ручек и педалей - Moletă de blocare a braţelor şi pedalelor - Kolečko pro blokování rukojetí a pedálů - Blockeringsskruv för handtag och pedaler - Шайба за блокиране на ръкохватките и педалите - Kol ve pedal blokaj düğmesi - ذراع لتعليق الأذرع والبدالات - 支臂和踏板锁定转轮 - 支臂和踏板鎖定轉輪

7 Pedal - Pédale- Pedal - Pedal - Pedale - Pedaal - Pedal - Pedał - Pedál - Педаль - Pedală Pedál Šlapky - Pedal - Педал - Pedal - البدال - 踏板 – 踏板

8 Castors - Roulettes de déplacement - Ruedas de desplazamiento - Transportrollen Rotelle di spostamento - Transportwieltjes Rodinhas de deslocação - Rolki transportowe Görgők a mozgatáshoz - Транспортировочные колесики - Rotiţe de deplasare - Premiestňovacie kolieska - Přemísťovací kolečka - Flytthjul Колелца за преместване - Hareket tekerlekleri - عجلات التحريك - 移动滚轮 – 移動滑輪

9 Level adjuster - Compensateur de niveau Compensador de nivel - Niveauausgleicher Compensatore di livello - Stelschroef niveau Compensador de nível - Regulacja poziomu - Szintbe állítás - Компенсатор неровности пола - Compensator de nivel - Kompenzátor úrovně Nivåkompensator - Компенсатор на нивото - Seviye - denkleştirici - معدل المستوى - 水平补偿器 穩定補償器

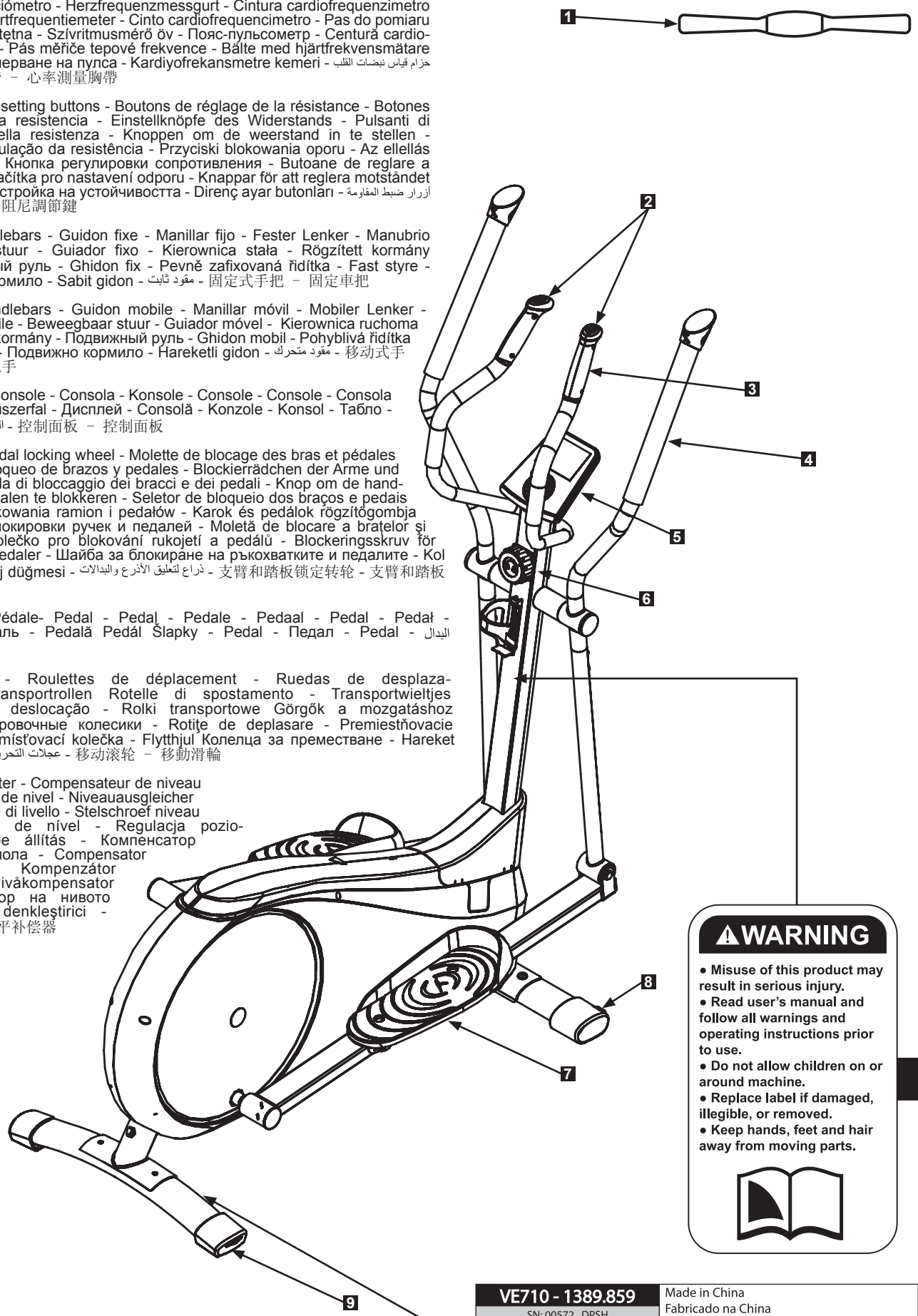

⚠ WARNING

- **Misuse of this product may result in serious injury.**
- **Read user's manual and follow all warnings and operating instructions prior to use.**
- **Do not allow children on or around machine.**
- **Replace label if damaged, illegible, or removed.**
- **Keep hands, feet and hair away from moving parts.**

VE710 - 1389.859 SN: 00572 DPSH TN: XXXXXXXXXX DATE: WW-YYYY EN 957 HC GB 17498-1998	Made in China Fabricado na China Произведено в Китае İmal edildiği yer Çin 中国制造 合格品

OXYLANE, 4 bd de Mons BP 299, 59665 Villeneuve d'Ascq Cedex, France

Importado para Brasil por IGUASPORT Ltda

CNPJ : 02.314.041/0001-88

Импортер: ООО "Октоблу", 141031, Россия, Московская область, Мытищинский район, МКАД 84-й км., ТПЗ "Алтуфьево", владение 3, строение 3

TURKSPORT Spor Ürünleri Sanayi ve Ticaret Ltd. Şti, Forum Istanbul AVM. Kocatepe Mah., G Blok No: 1 Bayrampaşa, 34235 Istanbul, Turkey

SAFETY • SÉCURITÉ • SEGURIDAD • SICHERHEIT • SICUREZZA • BEVEILIGING • SEGURANÇA • ZABEZPIECZENIE • BIZTONSÁG • БЕЗОПАСНОСТЬ • SIGURANŢĂ • BEZPEČNOST • SÄKERHET • БЕЗОПАСНОСТ • GÜVENLİK • آمان • 安全事项 • 安全事項

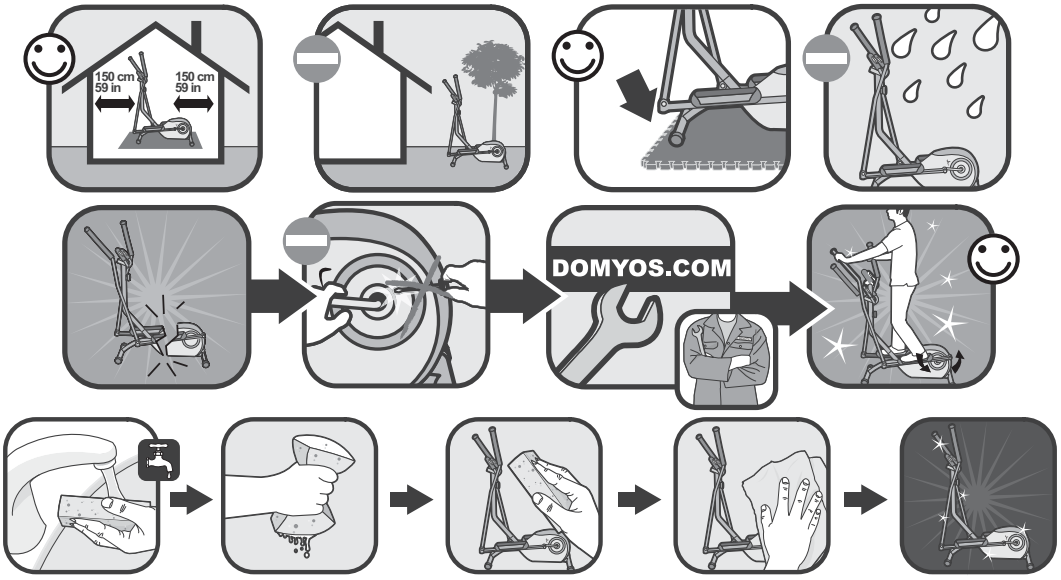

⚠ AVERTISSEMENT

- Tout usage impropre de ce produit risque de provoquer des blessures graves.
- Avant toute utilisation, veuillez lire attentivement le mode d'emploi et respecter l'ensemble des avertissements et instructions qu'il contient.
- Ne pas permettre aux enfantsd'utiliser cette machine et les tenir éloignés de cette dernière.
- Si l'autocollant est endommagé, illisible ou manquant, il convient de le remplacer.
- Ne pas approcher vos mains, pieds et cheveux de toutes les pièces en mouvement.

⚠ ADVERTENCIA

- Cualquier uso impropio de este producto puede provocar heridas graves.
- Antes de cualquier utilización, lea atentamente el modo de empleo y respetar todas las advertencias e instrucciones que contiene.
- No permitir a los niños utilizar esta máquina y mantenerlos alejados de la misma.
- Si faltase la pegatina, o si la misma estuviera dañada o ilegible, conviene sustituirla.
- No acercar sus manos, pies y cabello de todas las piezas en movimiento.

⚠WARNHINWEIS

- Jede unsachgemäße Benutzung dieses Produktes kann schwere Verletzungen zur Folge haben.
- Vor jedem Gebrauch bitte diese Gebrauchsanweisung aufmerksam lesen und alle darin enthaltenen Warnhinweise und Anweisungen befolgen.
- Kindern ist die Benutzung dieser Maschine zu untersagen und sie sind davon fernzuhalten.
- Ist der Aufkleber beschädigt, unleserlich oder nicht mehr vorhanden, muss er ersetzt werden.
- Ihre Hände, Füße und Haare von allen drehenden Teilen fernhalten.

⚠AVVERTENZA

- Ogni uso improprio del presente articolo rischia di provocare gravi incidenti
- Prima di qualsiasi utilizzo, vi preghiamo di leggere attentamente le istruzioni per l'uso e di rispettare le avvertenze e le modalità d'impiego.
- Tenere i bambini lontani dalla macchina e non permettere loro di utilizzarla.
- Se l'etichetta è danneggiata, illeggibile o assente, occorre sostituirla.
- Non avvicinare mani, piedi e capelli ai pezzi in movimento.

⚠WAARSCHUWING

- Onjuist gebruik van dit product kan ernstige verwondingen veroorzaken.
- Voordat u het product gaat gebruiken, moet u de gebruiksaanwijzing lezen en alle waarschuwingen en instructies die hij bevat toepassen.
- Deze machine niet door kinderen laten gebruiken en niet in de buurt ervan laten komen.
- Als de sticker beschadigd, onleesbaar of afwezig is, moet hij vervangen worden.
- Uw handen, voeten of haar niet in de buurt van de bewegende delen brengen.

⚠ADVERTÊNCIA

- Qualquer utilização imprópria deste produto comporta o risco de causar danos graves.
- Antes de cada utilização, leia atentamente as instruções de utilização e respeite o conjunto dos avisos e instruções incluídas.
- Mantenha este aparelho afastado das crianças e não permita a sua utilização por estas.
- Se o autocolante estiver danificado, ilegível ou ausente, é conveniente substituí-lo.
- Não aproxime as suas mãos, pés e cabelos das peças em movimento.

⚠UWAGA

- Nieprawidłowe użytkowanie produktu może być przyczyną wypadków.
- Przeczytaj instrukcję obsługi i przestrzegaj wszystkich zaleceń i instrukcji.
- Nie zezwalaj dzieciom na zabawę na i w pobliżu urządzenia.
- Wymień etykiety w przypadku uszkodzenia, nieczytelności lub ich braku.
- Nie zbliżać rąk, nóg i włosów do elementów w ruchu.

⚠FIGYELMEZTETÉS

- A szerkezet helytelen használata súlyos sérülésekhez vezethet
- Használat előtt olvassa el a felhasználói kézikönyvet és tartson be minden figyelmeztetést, illetve használati útmutatást
- Ne hagyja, hogy a gyerekek a gépre vagy közelébe kerüljenek
- Cserélje ki a címkét, ha sérült, olvashatatlan vagy hiányzik
- Tartsa távol a kezeket, lábakat, a hajat a mozgó alka wtrészektől

⚠Предупреждение

- Некорректная эксплуатация данного изделия может вызвать тяжелые поражения
- Перед использованием внимательно прочитайте инструкцию по эксплуатации
- Соблюдайте все предосторожности и рекомендации, которые содержит этот документ
- Не позволяйте детям использовать эту машину. Не допускайте детей близко к аппарату.
- Если клейкая этикетка повреждена, стерта или отсутствует, ее необходимо заменить

⚠ATENŢIE

- Utilizarea necorespunzătoare a acestui produs riscă să provoace răniri grave.
- Înainte de utilizare, vă rugăm să citiţi cu atenţie modul de folosire şi să respectaţi toate Atenţionările şi instrucţiunile pe care acesta le conţine.
- Nu permiteţi copiilor să utilizeze această maşină şi ţineţi-i departe de aceasta.
- Dacă autocolantul este deteriorat, ilizibil sau lipseşte, este indicat să-l înlocuiţi
- Nu vă apropiaţi mâinile, picioarele şi părul de piesele în mişcare.

⚠UPOZORNĚNÍ

- Jakékoliv nevhodné použití tohoto výrobku může způsobit vážná poranění.
- Před jakýmkoliv použitím výrobku si pečlivě pročtěte návod k použití a respektujte všechna upozornění a pokyny, která jsou zde uvedena.
- Zabraňte dětem, aby tento přístroj používaly a přibližovaly se k němu.
- Jestliže je samolepicí štítek poškozen, je nečitelný nebo na výrobku chybí, je nutné jej vyměnit.
- Nepřibližujte ruce, nohy a vlasy k pohybujícím se součástkám.

⚠VARNING

- Felaktig användning av denna produkt riskerar att förorsaka allvarliga personskador.
- Läs noga bruksanvisningen innan du använder produkten och ta hänsyn till alla varningar och instruktioner som den innehåller.
- Låt inte barn använda denna maskin och håll dem på avstånd från den.
- Om dekalen är skadad, oläslig eller saknas, måste den ersättas med en ny.
- Låt inte händerna, fötterna eller håret komma i närheten av rörliga delar.

⚠ПРЕДУПРЕЖДЕНИЕ:

- Всяко неправилно използване на този продукт може да доведе до сериозни наранявания.
- Преди да използвате продукта, моля прочетете внимателно начина на употреба и спазвайте всички предупреждения и инструкции, които той съдържа.
- Не позволявайте тази машина да бъде използвана от деца и ги дръжте на разстояние от нея.
- Ако самозалепващата лента е повредена, нечетлива или липсва, тя трябва да бъде сменена.
- Не доближавайте ръцете, краката и косите си до движещите се части.

⚠UYARI

- Bu ürünün herhangi bir yanlış kullanımı ağır yaralara yol açabilir.
- Her kullanımdan önce, kullanım yönetimini dikkatle okumanız ve içindeki tüm uyarı ve talimatlara uymanız gerekir.
- Çocukların bu makineyi kullanmalarına izin vermeyin ve onları bu makineden uzak tutun.
- Yapışkan etiket zarar görmüş, okunaksız veya mevcut değilse, yenisi ile değiştirilmesi uygun olacaktır.
- Ellerinizi, ayaklarınızı ve saçlarınızı hareket halindeki parçalara yaklaştırmayın.

⚠ تحذير

- عدم استخدام هذا المنتج بشكل سليم قد يسبب في إصابة خطيرة.
- قبل الاستخدام احرص على قراءة دليل الاستخدام بعناية مع الاهتمام الخاص بجميع التحذيرات والتعليمات التي يتضمنها.
- يمنع استخدامه من قبل الأطفال ويحفظ بعيداً عنهم.
- يجب استبدال اللاصقة إذا تلفت أو تشوهت أو فقدت.
- يمنع تقريب اليدين والقدمين والشعر من جميع الأجزاء المتحركة.

⚠ 注意

- 濫用本产品有造成严 重伤害的可能。
- 使用前请阅读使用说 明，遵守其中的有关注 意事项和操作规定。
- 不要让儿童使用本产品或在产品周围玩耍。
- 若标签受损、印刷模 糊或无标签，则应更换 标签。
- 使手、脚和头发远离 运动的部位。

⚠注意事項

- 對產品進行不當使用將 可能導致嚴重受傷。
- 每次使用前，請仔細閱讀 使用說明書并遵照 其中全部說明及注意事項 進行使用。
- 不可讓兒童使用 該機器，并將其置於兒童可觸及 範圍之外。
- 如果機器上的膠貼損壞、模糊或 缺失，須將其更換。
- 不可使雙手、雙腳或頭髮 靠近運動中的零件。

BELT HEART RATE MONITOR INSTALLATION - INSTALLATION DE LA CEINTURE CARDIOFRÉQUENCEMÈTRE - INSTALACIÓN DEL CINTURÓN CARDIOFRECUENCIÓMETRO - ANLEGEN DES HERZFREQUENZMESSGURTS - INSTALLAZIONE DELLA CINTURA CARDIOFREQUENZIMETRO - PLAATSING VAN DE HARTFREQUENTIEMETERBAND - INSTALAÇÃO DO CINTO CARDIOFREQUENCIMETRO - ZAKŁADANIE PASA DO POMIARU CZĘSTOTLIWOŚCI TĘTNA - A SZÍVRITMUSMÉRŐ ÖV ELHELYEZÉSE - НАДЕВАНИЕ ПОЯСА-ПУЛЬСОМЕТРА - INSTALAREA CENTURII CARDIO-FRECVENȚMETRU - INSTALACE PÁSU MĚŘIČE TEPOVÉ FREKVENCE - INSTALLATION AV BÄLTET MED HJÄRTFREKVENSMÄTARE - ПОСТАВЯНЕ НА КОЛАНА ЗА ИЗМЕРВАНЕ НА ПУЛСА - KARDİYOFREKANSMETRE KEMERİNİN YERLEŞTİRİLMESİ - تثبيت حزام قياس نبضات القلب - 心率测量胸带的安装 - 心率測量胸帶的安裝

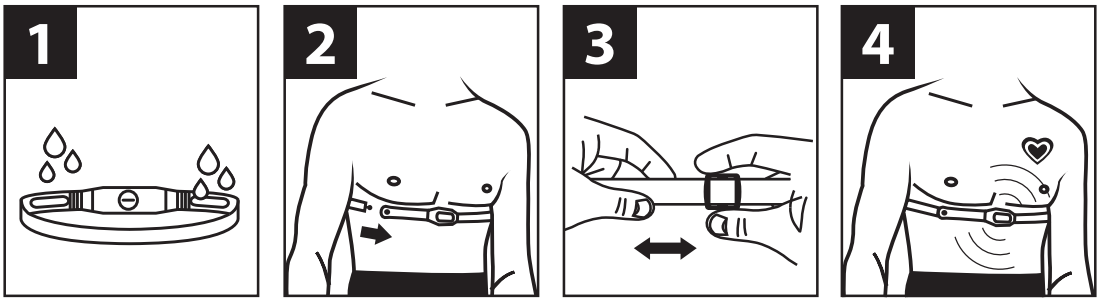

CHANGING THE BATTERY - CHANGEMENT DE LA PILE - SUSTITUCIÓN DE LA PILA - AUSWECHSELN DER BATTERIE - SOSTITUZIONE DELLA PILA - BATTERIJEN VERVANGEN - SUBSTITUIÇÃO DA PILHA - WYMIANA BATERII - AZ ELEM CSERÉJE - ЗАМЕНА ЭЛЕМЕНТА ПИТАНИЯ - SCHIMBAREA BATERIEI - VÝMĚNA BATERIE - BYTE AV BATTERI - СМЯНА НА БАТЕРИЯТА - PİLİN DEĞİŞTİRİLMESİ - تغيير البطاريات - 电池的更换 - 電池的更換

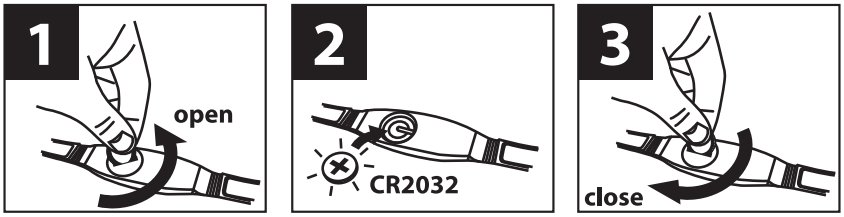

RECYCLING
The "crossed-out bin" symbol indicates that this product and the batteries it contains cannot be disposed of with household waste. They are subject to specific sorting. Take the batteries and your unusable electronic product to an authorised collection area for recycling. Recycling your electronic waste will protect the environment and your health.

RECYCLAGE
Le symbole «poubelle barrée» signifie que ce produit et les piles qu'il contient ne peuvent être jetés avec les déchets domestiques. Ils font l'objet d'un tri sélectif spécifique. Déposez les batteries ainsi que votre produit électronique en fin de vie dans un espace de collecte autorisé afin de les recycler. Cette valorisation de vos déchets électroniques permettra la protection de l'environnement et de votre santé.

RECICLAJE
El símbolo "cubo tachado" significa que este producto y las pilas que contiene no pueden eliminarse con los desechos domésticos. Son objeto de una selección específica. Elimine las pilas y el producto electrónico que ya no funcionen en un espacio de recogida autorizado a fin de reciclarlos. Esta valorización de sus desechos electrónicos permitirá la protección del medio ambiente y de su salud.

ENTSORGUNG
Das Symbol „durchgestrichene Mülltonne" bedeutet, dass dieses Produkt sowie die darin enthaltenen Batterien nicht mit dem Hausmüll entsorgt werden dürfen. Sie werden mit dem Spezialmüll entsorgt. Entsorgen Sie die Batterien sowie Ihr nicht mehr verwendetes, elektronisches Produkt zum Recycling an einer entsprechenden Sammelstelle. Die Wiederverwertung elektronischer Abfälle ermöglicht den Schutz der Umwelt und Ihrer Gesundheit.

RICICLAGGIO
Il simbolo rappresentante un cestino barrato significa che il prodotto e le pile in esso contenute non possono essere gettati nei normali rifiuti urbani. Sono oggetto di uno specifico smaltimento. Riportare le pile ed il prodotto elettronico non più utilizzabile in un apposito spazio di raccolta per poterli riciclare. Questa valorizzazione dei rifiuti elettronici permetterà la protezione dell'ambiente e della salute.

ENTSORGUNG
Das Symbol „durchgestrichene Mülltonne" bedeutet, dass dieses Produkt sowie die darin enthaltenen Batterien nicht mit dem Hausmüll entsorgt werden dürfen.Sie werden mit dem Spezialmüll entsorgt. Entsorgen Sie die Batterien sowie Ihr nicht mehr verwendetes, elektronisches Produkt zum Recycling an einer entsprechenden Sammelstelle. Die Wiederverwertung elektronischer Abfälle ermöglicht den Schutz der Umwelt und Ihrer Gesundheit.

RECICLAGEM
O símbolo «caixote do lixo com traço oblíquo por cima» significa que este produto e as pilhas que contém não podem ser deitados fora com o lixo doméstico. Estão sujeitos a uma triagem selectiva específica. Deposite as pilhas, bem como o seu produto electrónico em fim de vida útil, num local de recolha autorizado para os reciclar. Esta reciclagem do seu lixo electrónico permitirá a protecção do ambiente e da sua saúde.

UTYLIZACJA
Symbol „przekreślony kosz" oznacza, że ani produkt ani baterie nie mogą być wyrzucane do śmieci komunalnych. Podlegają one zbiórce selektywnej. Zużyte baterie i urządzenie elektroniczne powinny być pozostawione w autoryzowanym punkcie zbiórki w celu poddania ich recyklingowi. Utylizacja odpadów elektronicznych pomaga chronić środowisko i Twoje zdrowie.

SELEJTEZÉS
Az „áthúzott szemetesedény" szimbólum azt jelzi, hogy sem ezt a terméket, sem a benne levő elemeket nem szabad a háztartási szemétbe dobni. Ezeket speciális válogatásnak vetik alá. A használt elemeket és a tovább már nem használható elektronikus terméket újrahasznosítás céljából adja le egy erre szakosodott gyűjtőhelyen. Az elektronikai hulladék újra hasznosítása védi a környezetet és az Ön egészségét.

ВТОРИЧНАЯ ПЕРЕРАБОТКА
Знак «перечеркнутого мусорного контейнера» означает, что настоящее изделие, а также элементы питания, входящие в его состав, нельзя выбрасывать вместе с бытовыми отходами.

RECICLARE
Simbolul „ladă de gunoi barată" înseamnă că acest produs şi bateriile pe care le conţine nu pot fi aruncate în acelaşi loc cu deşeurile menajere. Acestea fac obiectul unei trieri selective specifice. Predaţi bateriile, precum şi produsul electronic uzat, la un centru de colectare autorizat pentru a fi reciclate. Valorificarea deşeurilor electronice va contribui la protecţia mediului şi a sănătăţii dumneavoastră.

RECYKLACE
Symbol «přeškrtnutý odpadkový koš» znamená, že tento výrobek a baterie, které obsahuje, nelze vyhazovat s domovním odpadem. Je nutné je likvidovat jako tříděný odpad. Baterie a také další elektronické výrobky na konci jejich životnosti odevzdejte do autorizovaného sběrného místa, které provede recyklaci.Tento způsob zpracování elektronického odpadu přispěje k ochraně životního prostředí i vašeho zdraví.

ÅTERVINNING
Symbolen som består av en överkorsad soptunna innebär att produkten och de batterier den innehåller inte får slängas som osorterat hushållsavfall. De skall sorteras separat. Lämna tillbaka uttjänta batterier och den elektroniska produkten på ett godkänt insamlingsställe för återvinning. Återvinningen av elektroniskt avfall skyddar miljön och din hälsa.

РЕЦИКЛИРАНЕ
Означението „задраскана кофа за боклук" означава, че този уред и батериите, които съдържа, не могат да бъдат изхвърляни заедно с домакински отпадъци. Те трябва да бъдат събирани отделно. Те трябва да бъдат събирани отделно. След излизане на батериите и електронния уред от употреба те трябва да бъдат транспортирани на специално разрешено за целта място за тяхното рециклиране. Такова преработване на вашите електронни отпадъци опазва околната среда и вашето здраве.

GERİ DÖNÜŞÜM
« Üstü çizili çöp tenekesi » sembolü, bu ürünün ve içerdiği pillerin normal ev atıklarıyla birlikte atılamayacağını belirtmektedir. Özel olarak ayrılmaları gerekmektedir. Kullanım ömrü sona eren bataryaları ve elektronik ürününüzü geri dönüştürülmek üzere bir toplama noktasına götürün. Elektronik atıklarınızın bu şekilde değerlendirilmesi çevrenin ve sağlığınızın korunmasını sağlayacaktır.

إعادة التدوير
حيث إن مثل هذه المنتجات تخضع لفرز خاص. ضع البطاريات والجهاز الإلكتروني خاصتك، في حالة اعتزام التخلص منها، في المكان المخصص لتجميع مثل هذه المنتجات لإعادة تدويرها. يعد الاهتمام بإعادة تدوير للمهملات الإلكترونية من وسائل حماية البيئة والحفاظ على الصحة.

回收
"划杠垃圾箱"标识说明本产品和其中的电池不能作为家庭垃圾丢弃。必须特别挑选。在您的电子产品寿命结束之后，请将产品和电池放到专门的废弃物收集场所，以便再生利用。电子垃圾的另外存放有利于保护环境，对您的健康有利。

回收
"畫杠垃圾箱"標誌表明本產品及電池不可作為生活垃圾丟棄。須將本品置於專門回收處。在您的電子產品和電池使用壽命結束後，請將其置於專門地帶以便回收利用。電子垃圾的回收利用有利于保護環境，對您的健康有益。

ASSEMBLY • MONTAGE • MONTAJE • MONTAGE • MONTAGGIO • MONTAGE • MONTAGEM • MONTAŻ • SZERELÉS • СБОРКА • MONTARE • MONTÁŽ • HOPSÄTTNING • МОНТАЖ • MONTAJ • التركيب • 安装 • 安装

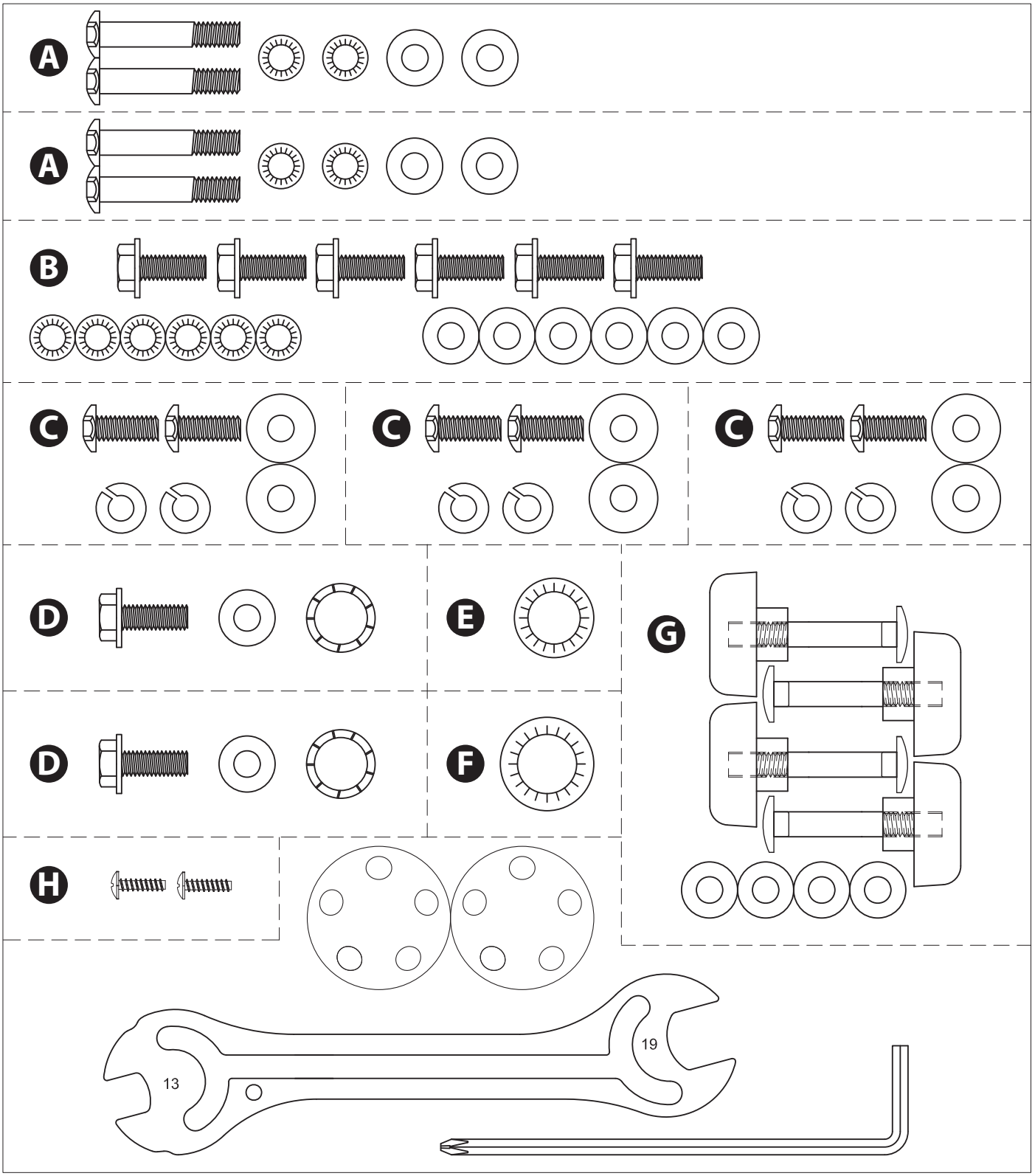

ASSEMBLY • MONTAGE • MONTAJE • MONTAGE • MONTAGGIO • MONTAGE • MONTAGEM • MONTAŻ • SZERELÉS • СБОРКА • MONTARE • MONTÁŽ • HOPSÄTTNING • МОНТАЖ • MONTAJ • التركيب • 安装 • 安装

1

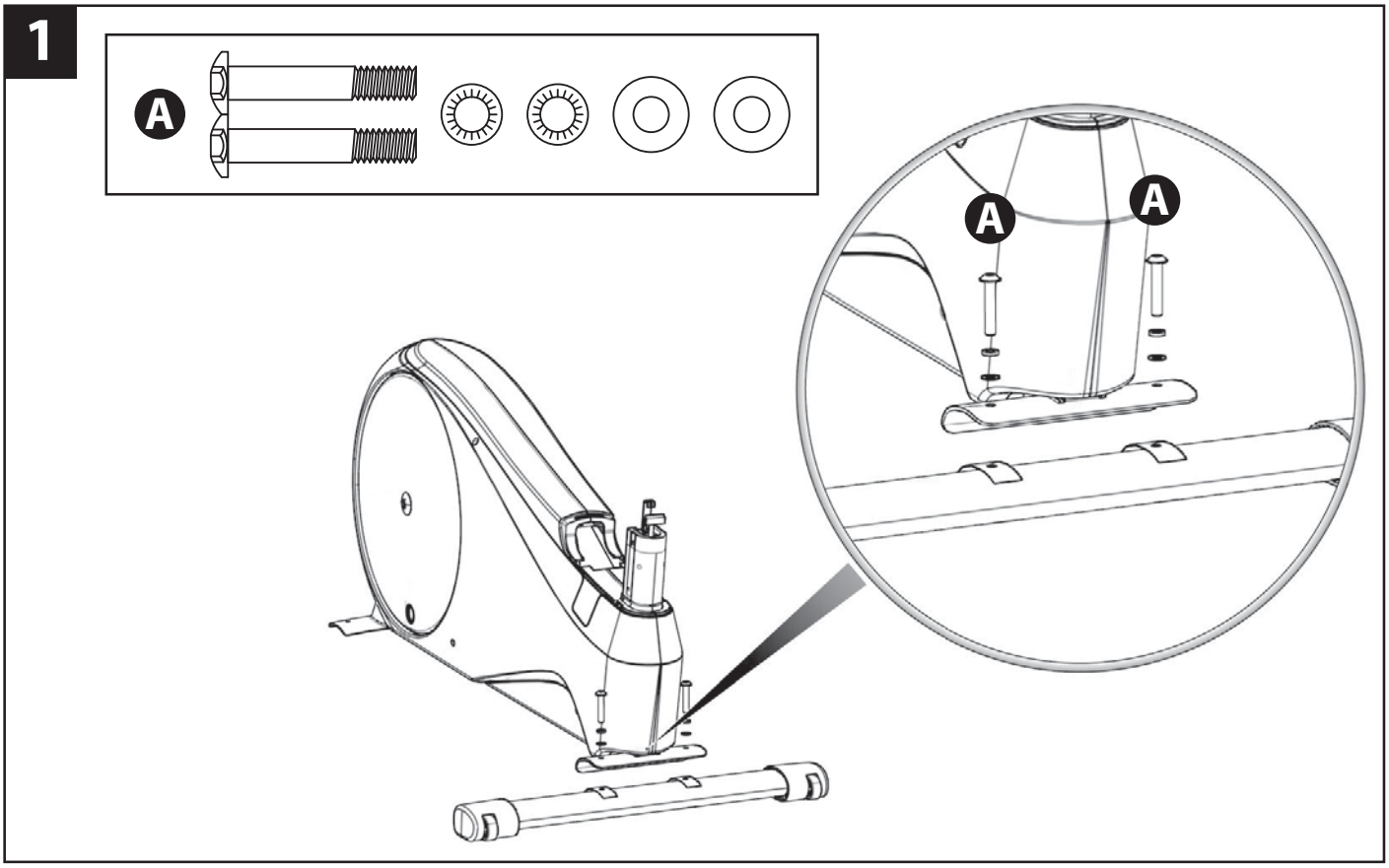

2

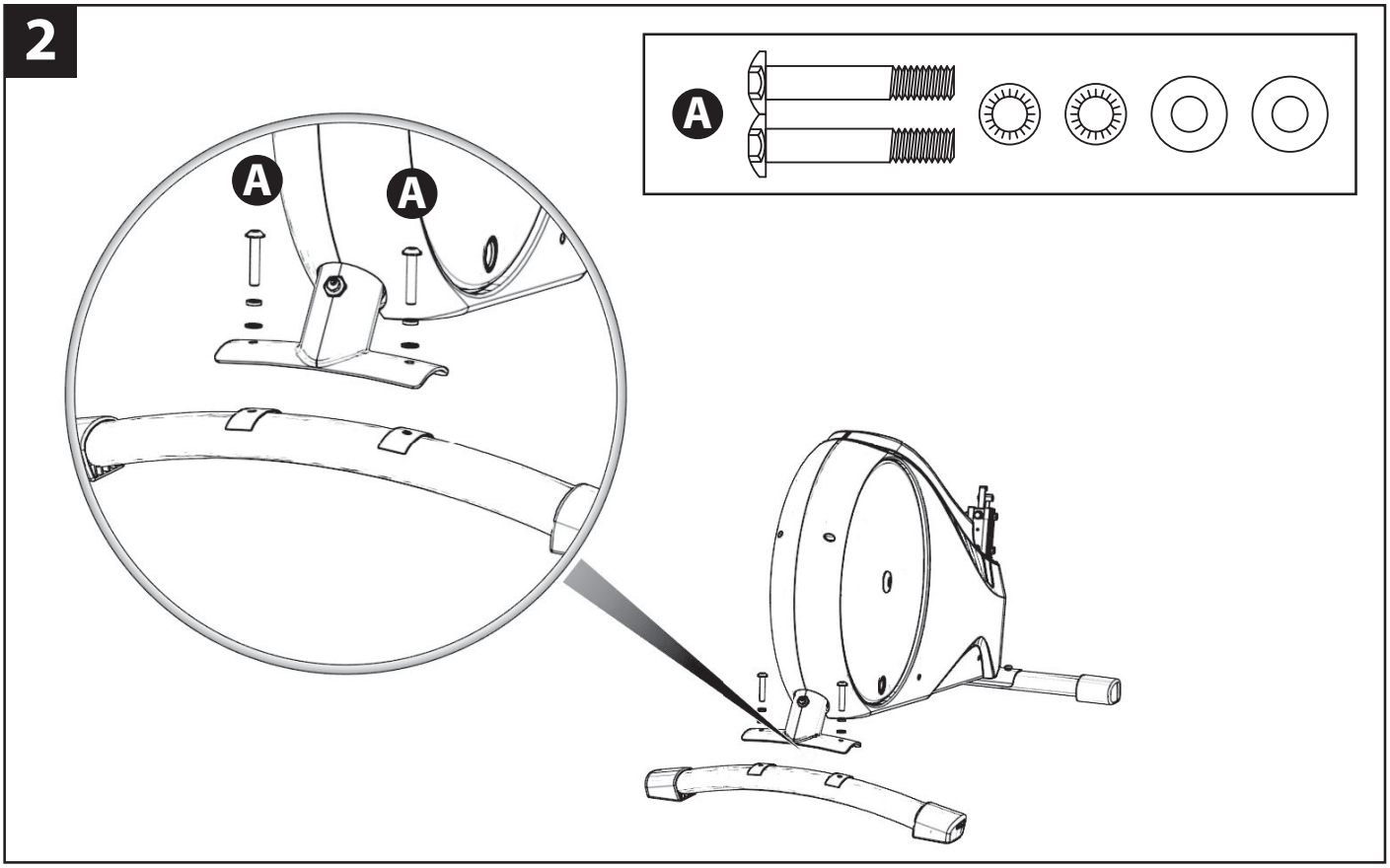

ASSEMBLY • MONTAGE • MONTAJE • MONTAGE • MONTAGGIO • MONTAGE • MONTAGEM • MONTAŻ • SZERELÉS • СБОРКА • MONTARE • MONTÁŽ • HOPSÄTTNING • МОНТАЖ • MONTAJ • التركيب • 安装 • 安装

3

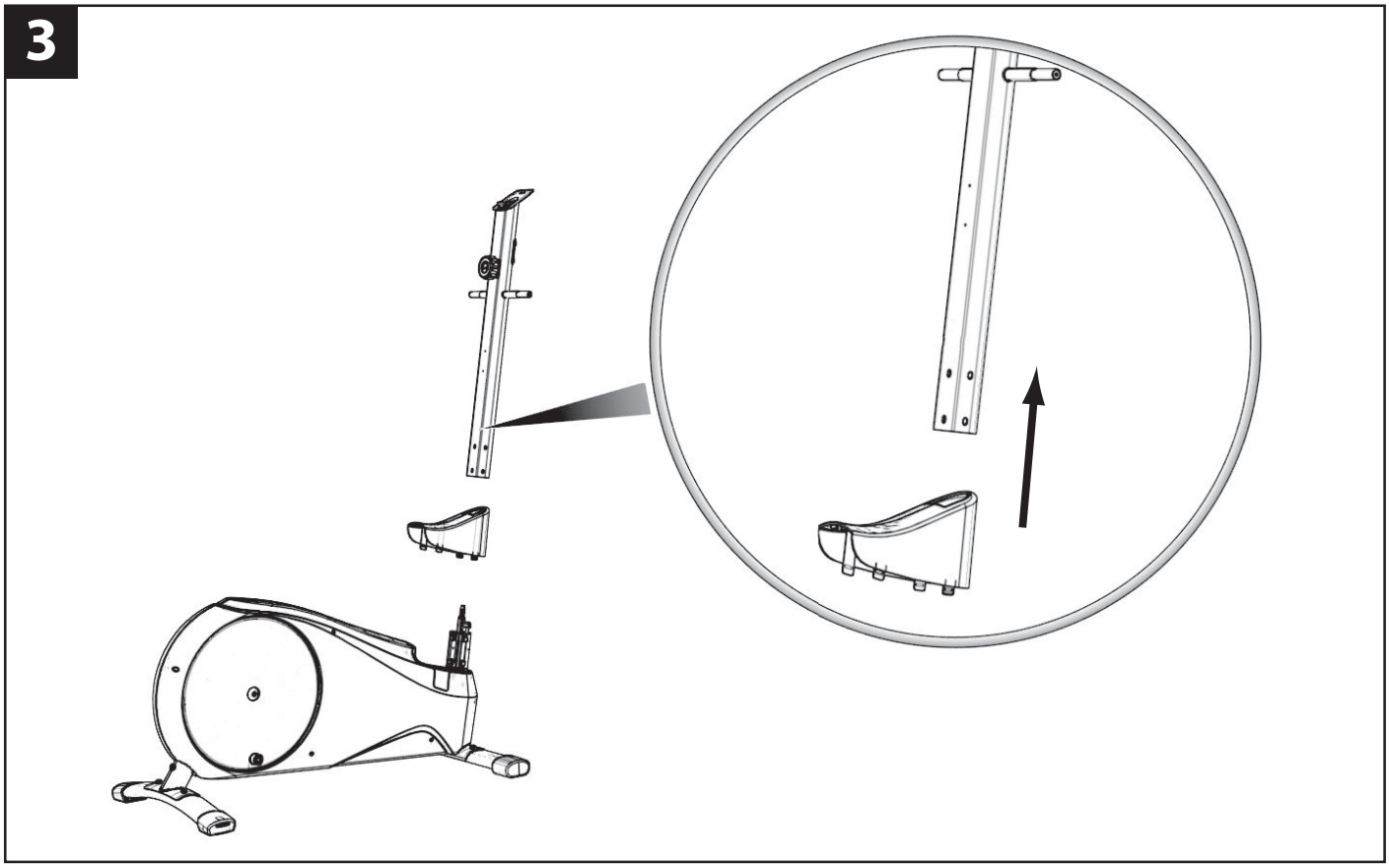

4

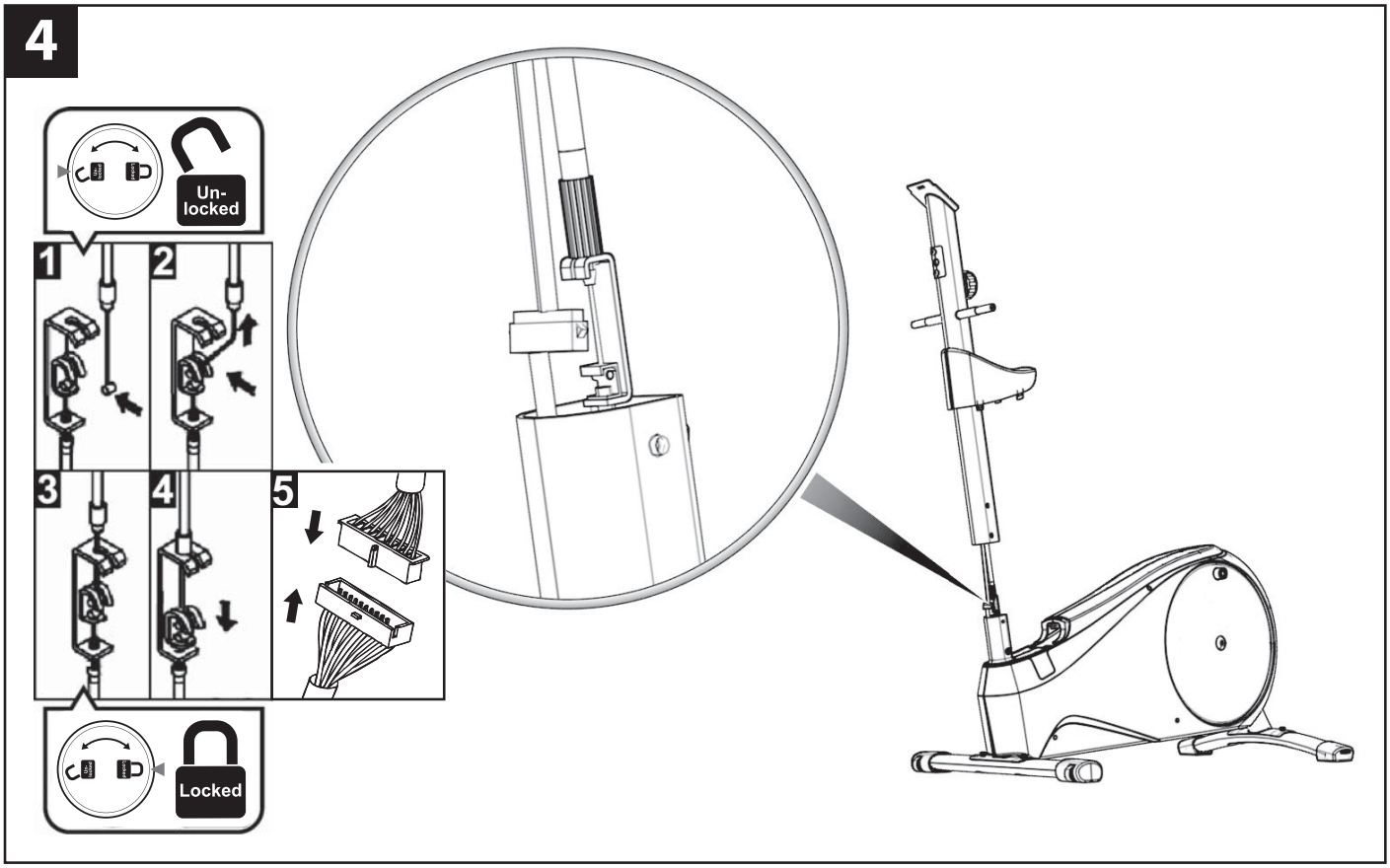

ASSEMBLY • MONTAGE • MONTAJE • MONTAGE • MONTAGGIO • MONTAGE • MONTAGEM • MONTAŻ • SZERELÉS • СБОРКА • MONTARE • MONTÁŽ • HOPSÄTTNING • МОНТАЖ • MONTAJ • التركيب • 安装 • 安装

5

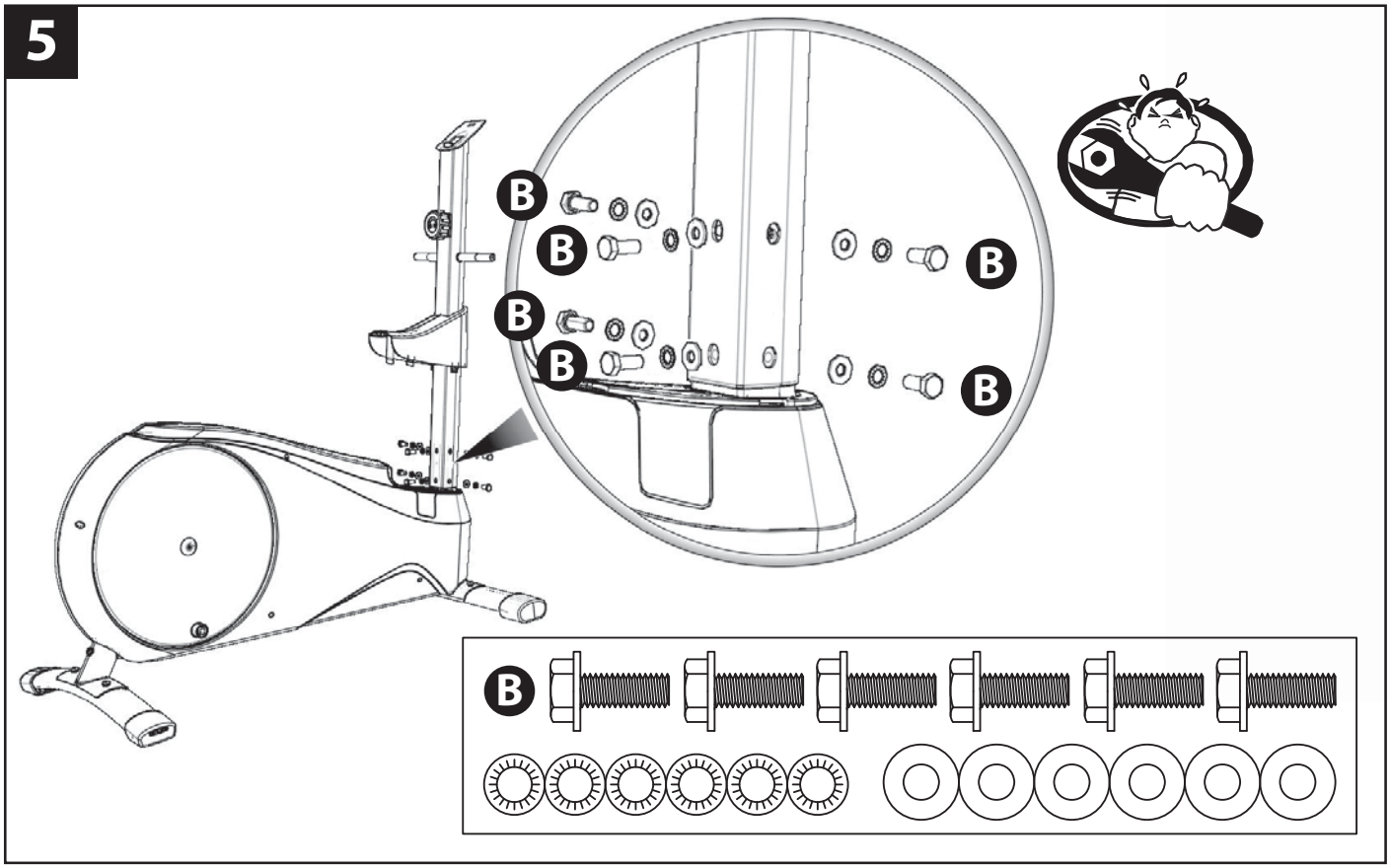

6

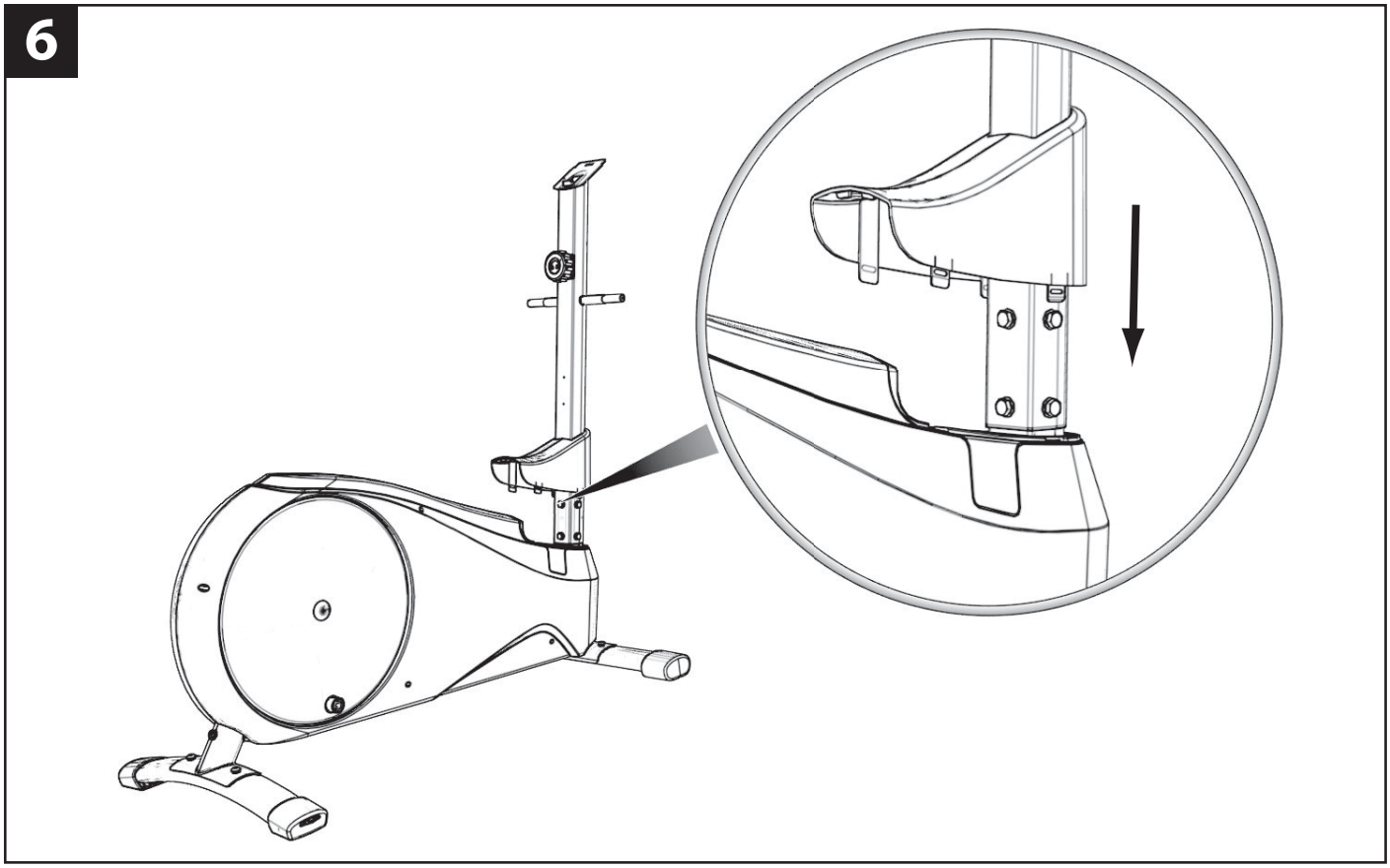

ASSEMBLY • MONTAGE • MONTAJE • MONTAGE • MONTAGGIO • MONTAGE • MONTAGEM • MONTAŻ • SZERELÉS • СБОРКА • MONTARE • MONTÁŽ • HOPSÄTTNING • МОНТАЖ • MONTAJ • التركيب • 安装 • 安装

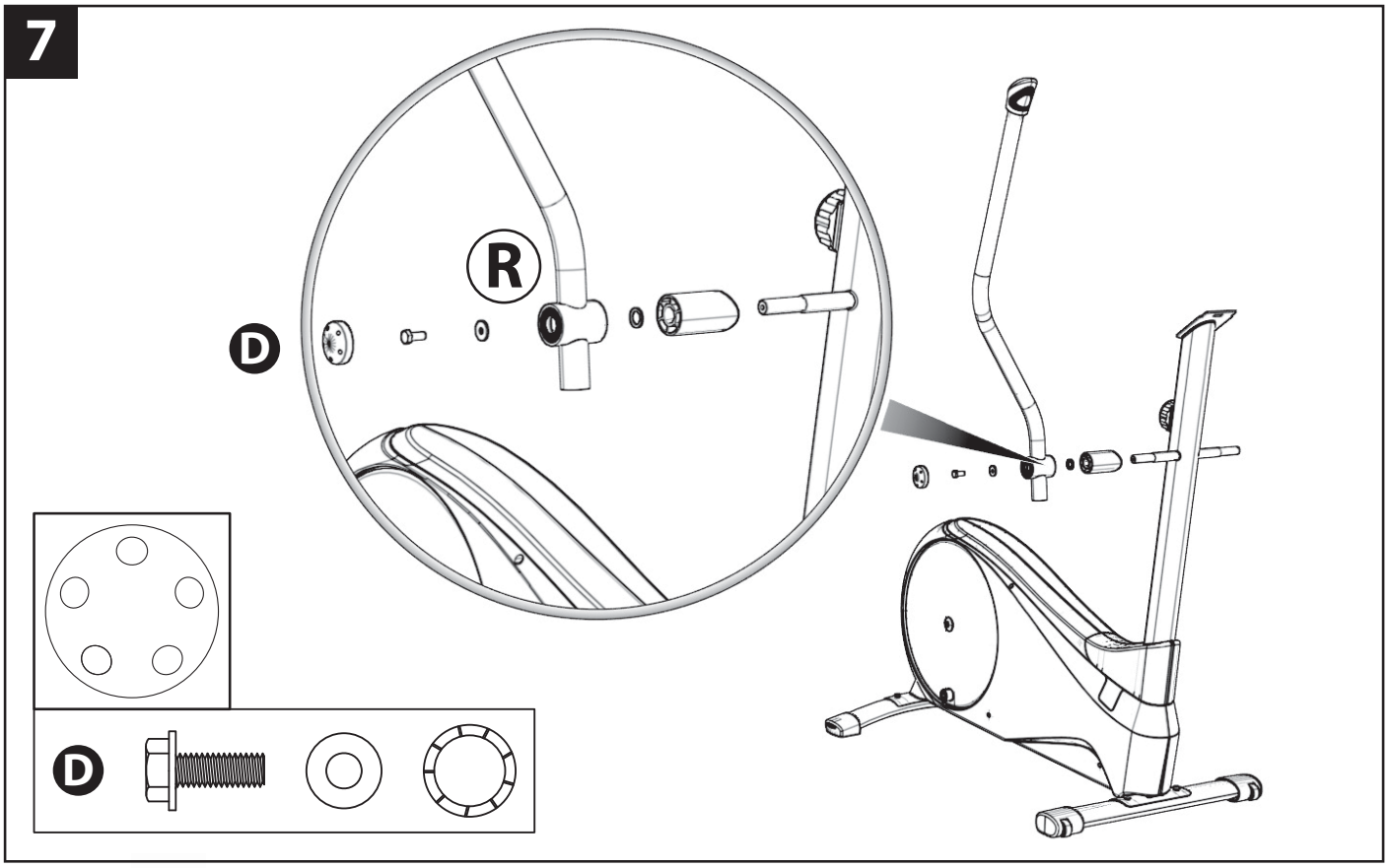

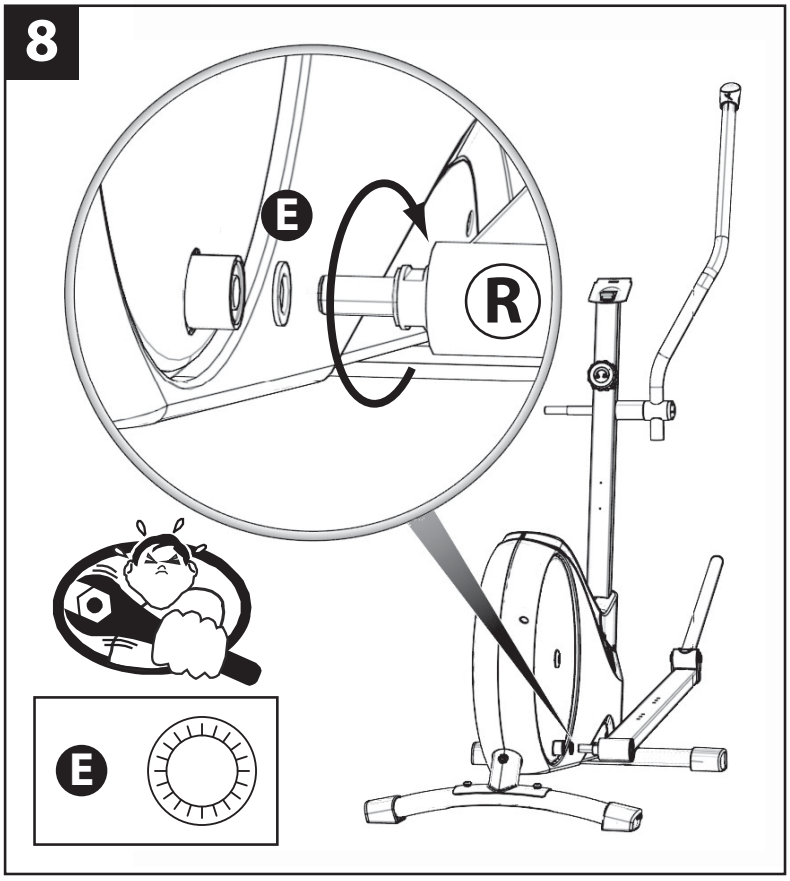

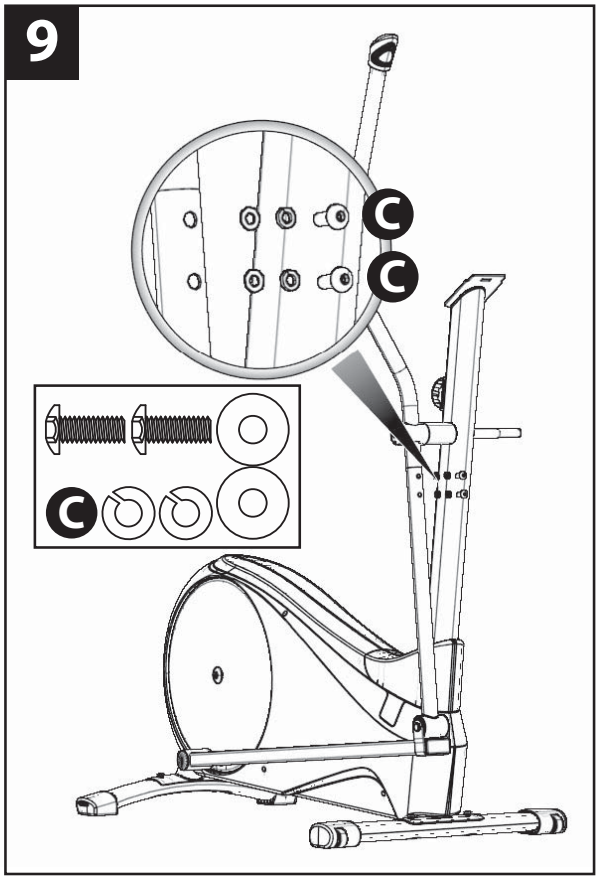

ASSEMBLY • MONTAGE • MONTAJE • MONTAGE • MONTAGGIO • MONTAGE • MONTAGEM • MONTAŻ • SZERELÉS • СБОРКА • MONTARE • MONTÁŽ • HOPSÄTTNING • МОНТАЖ • MONTAJ • التركيب • 安装 • 安装

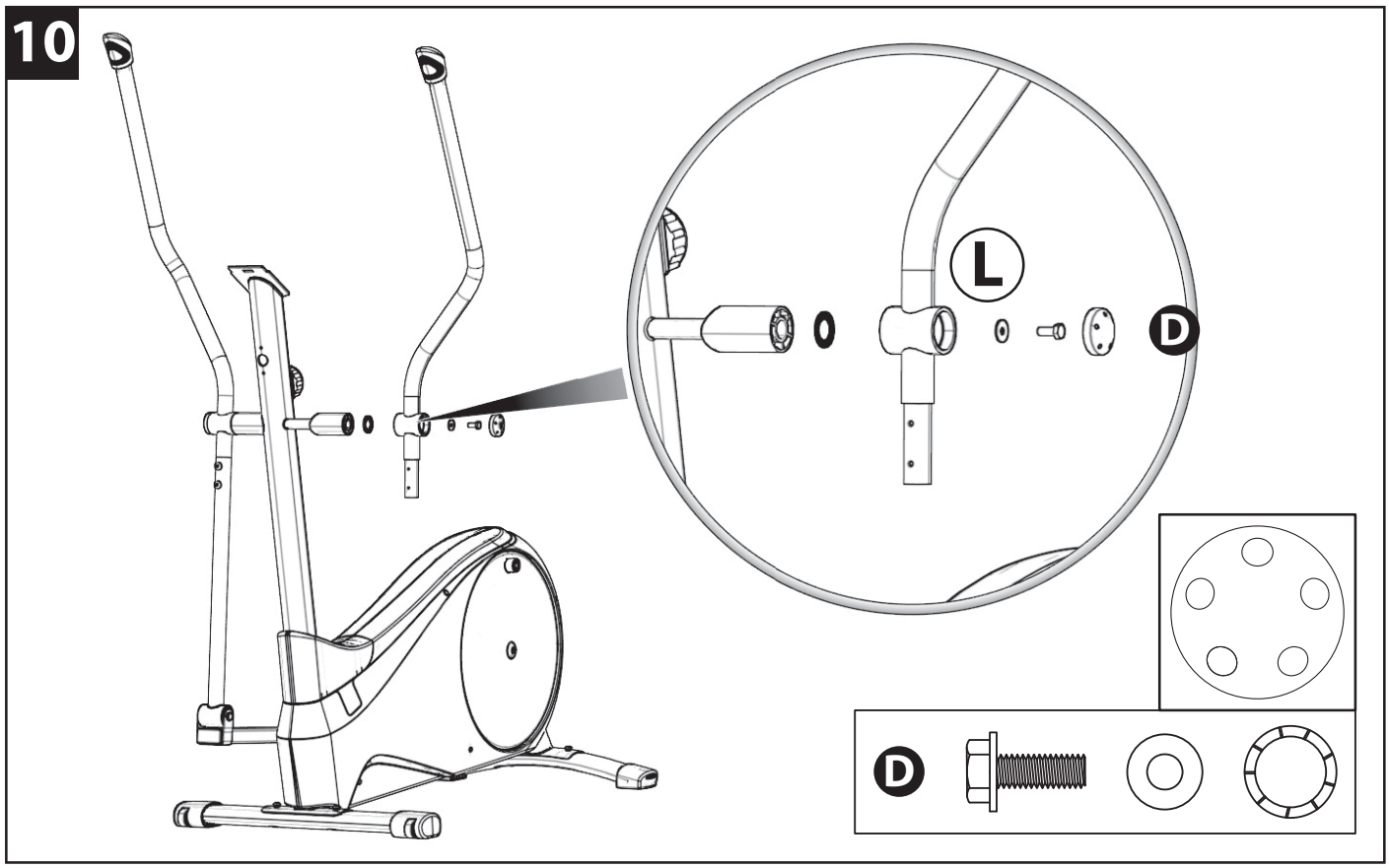

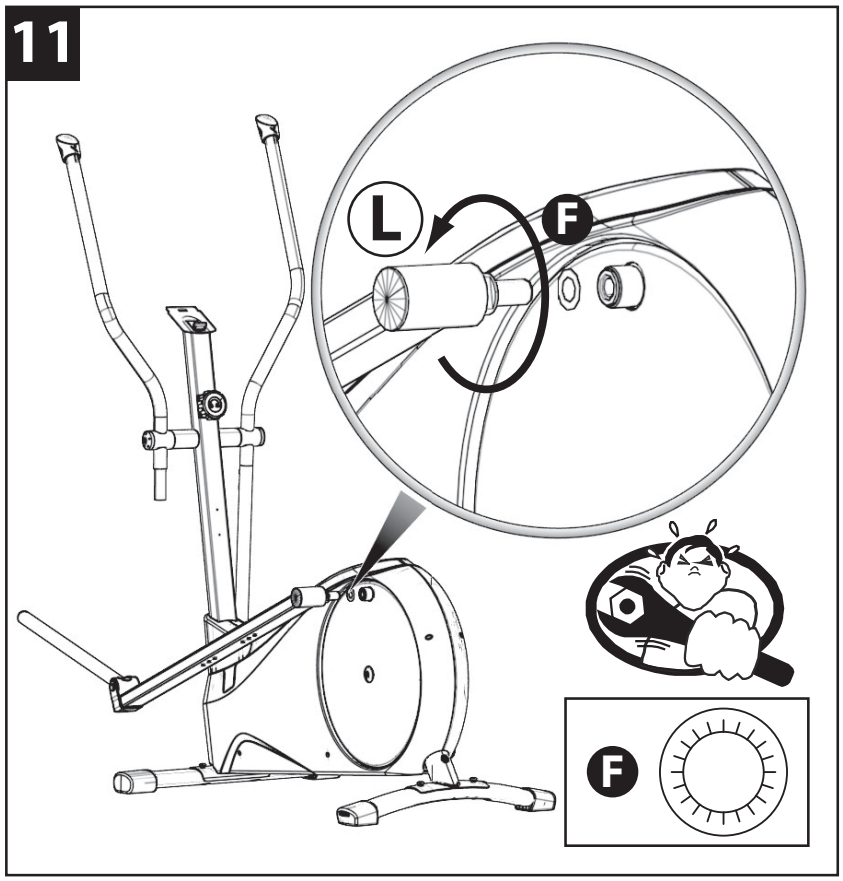

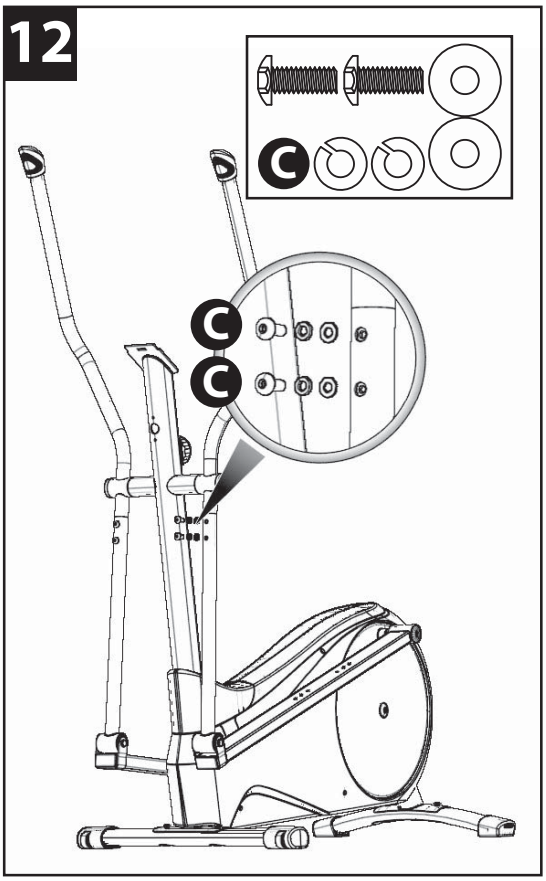

13

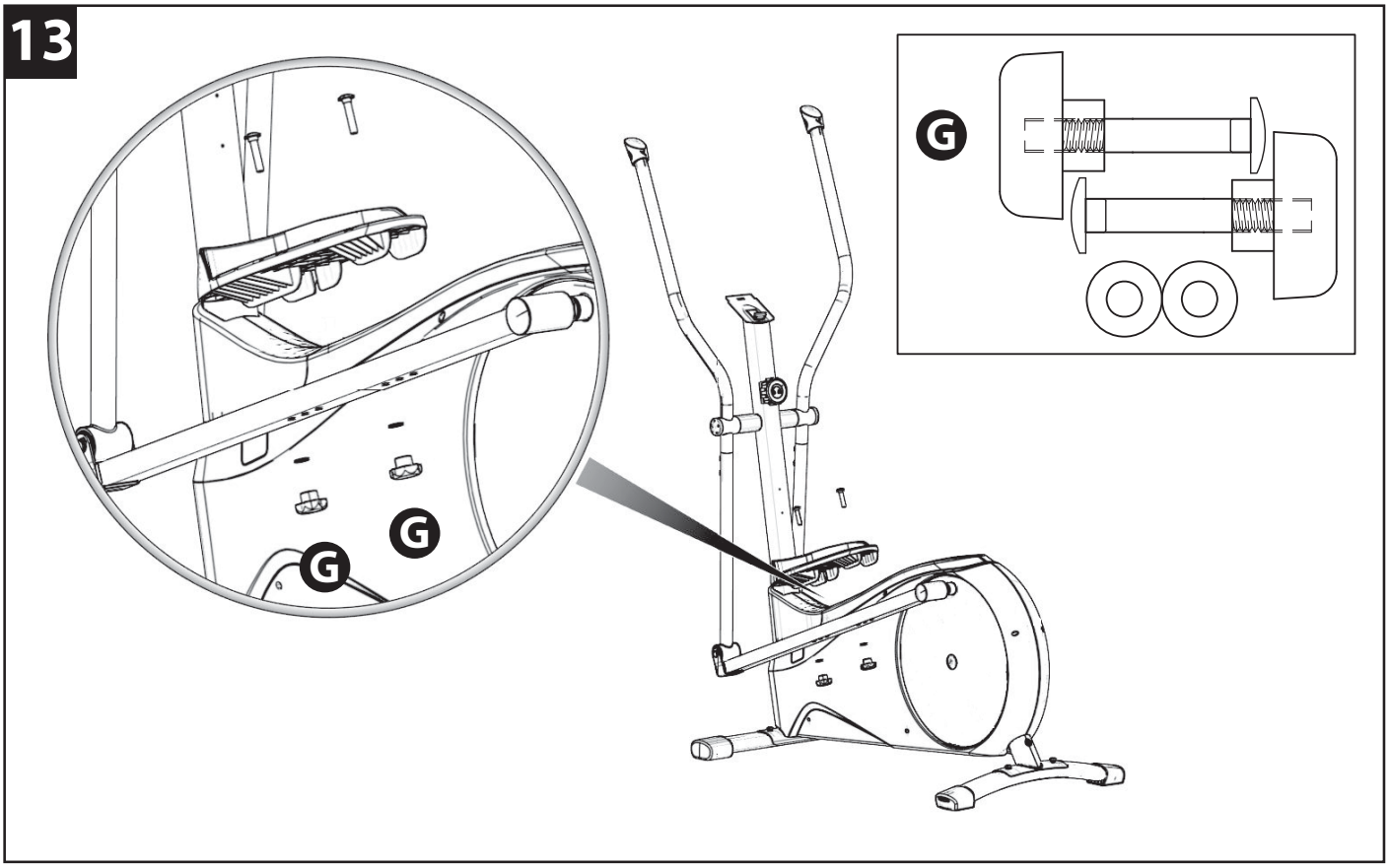

14

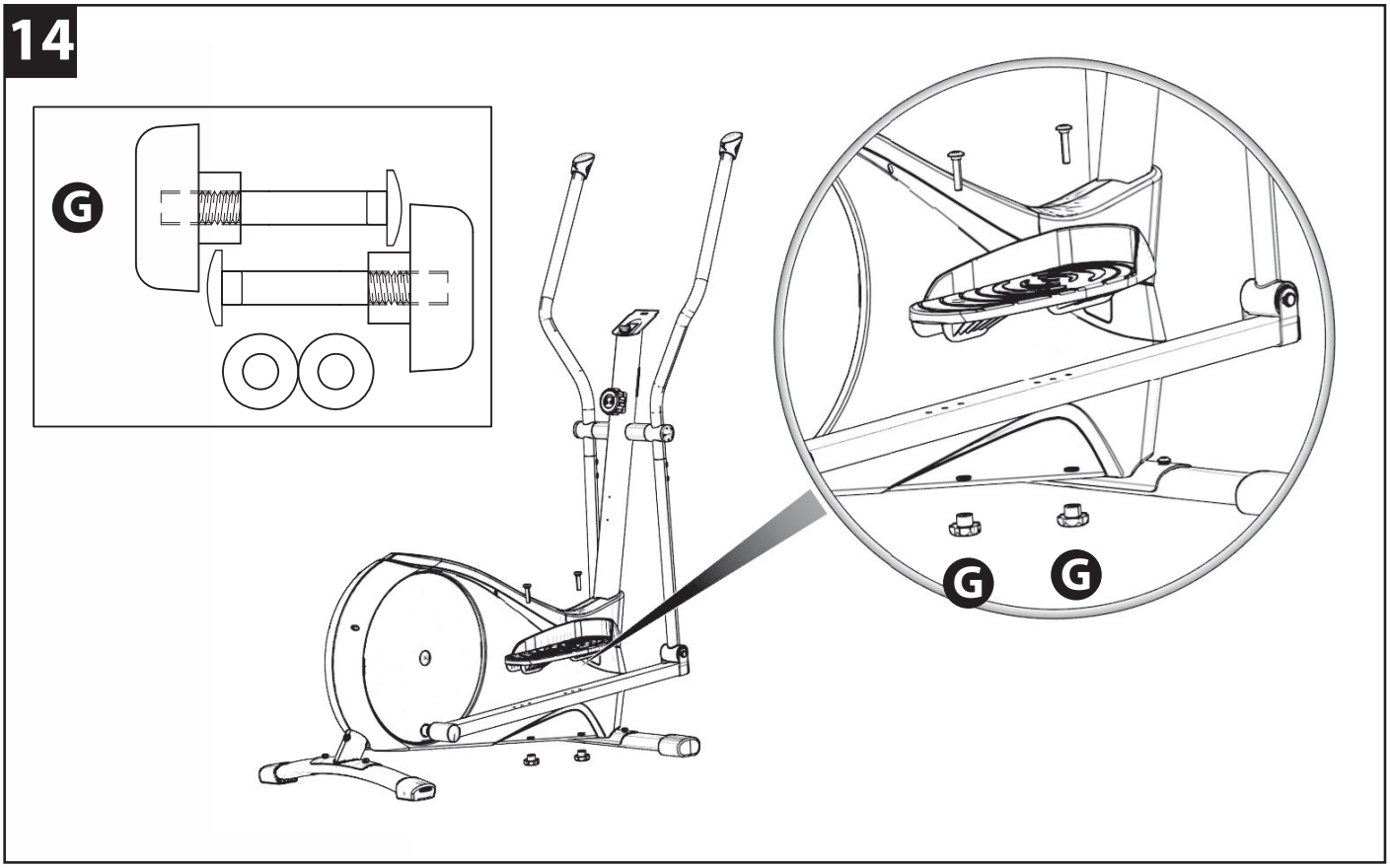

15

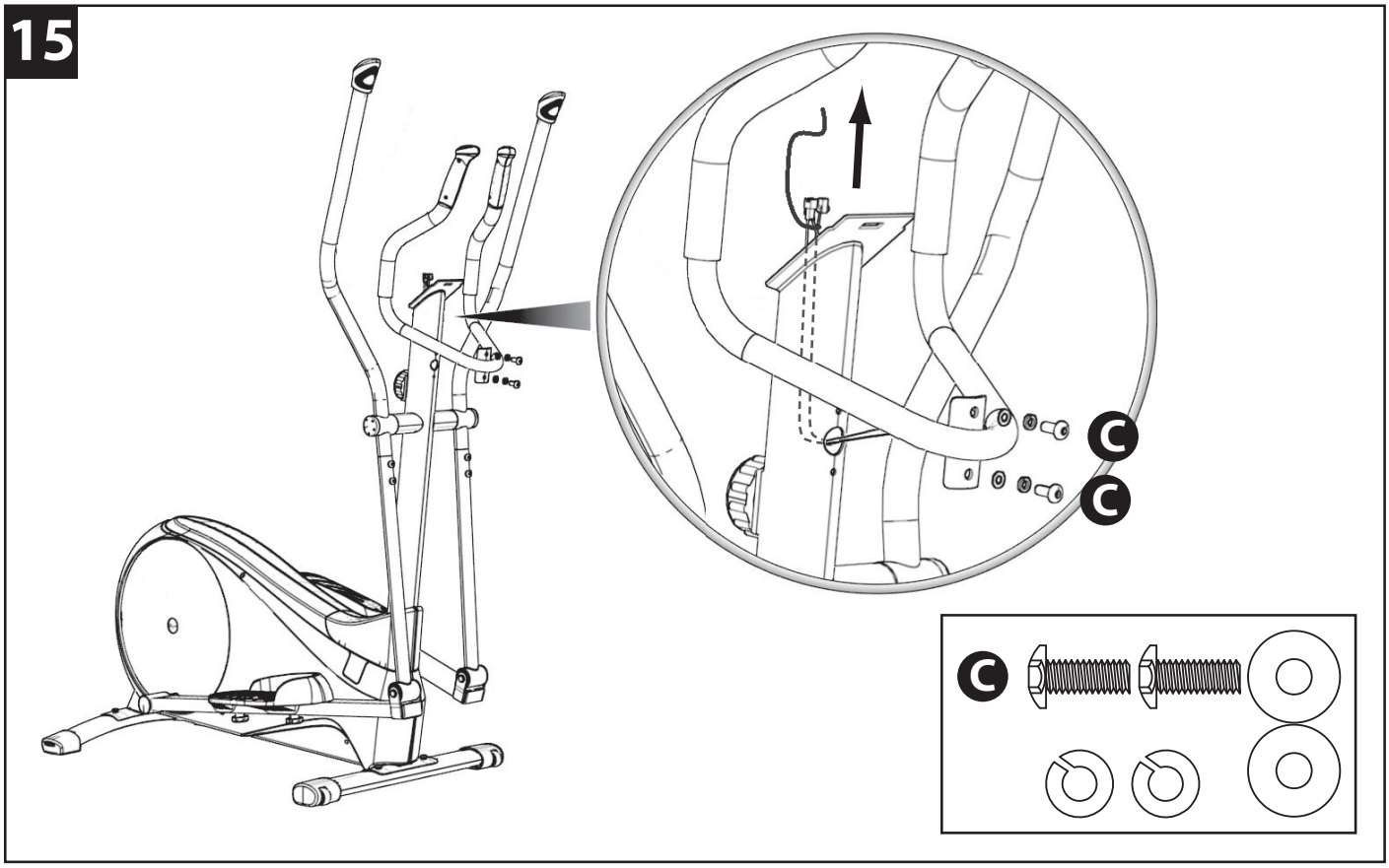

16

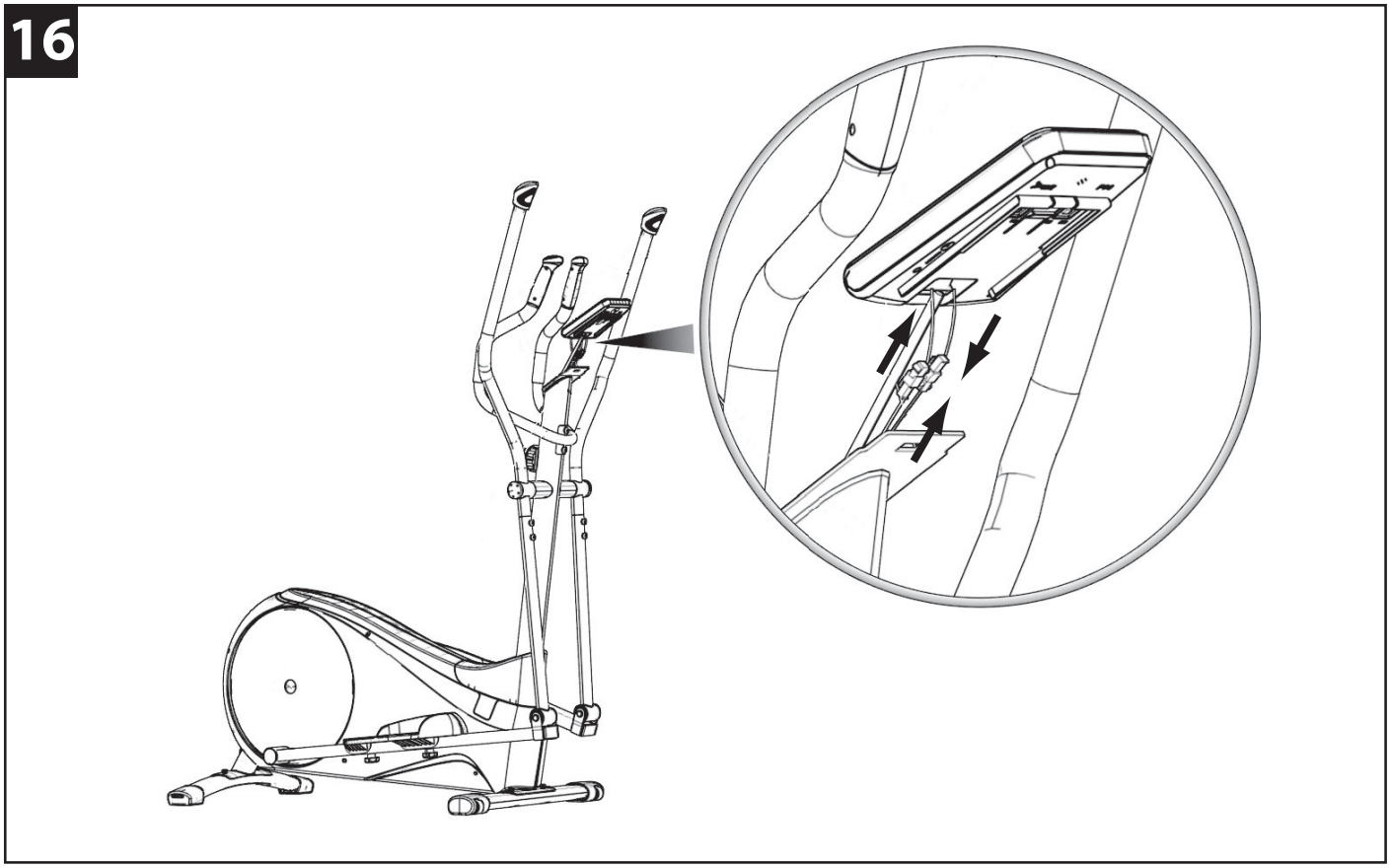

17

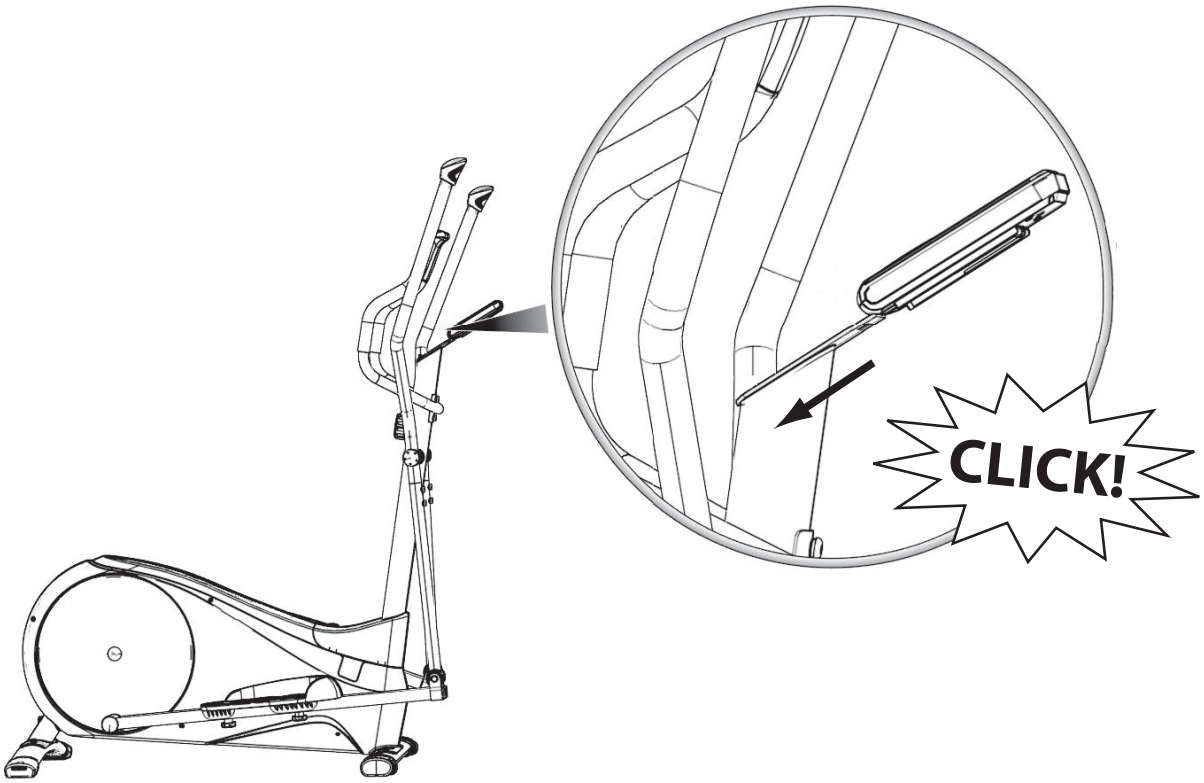

18

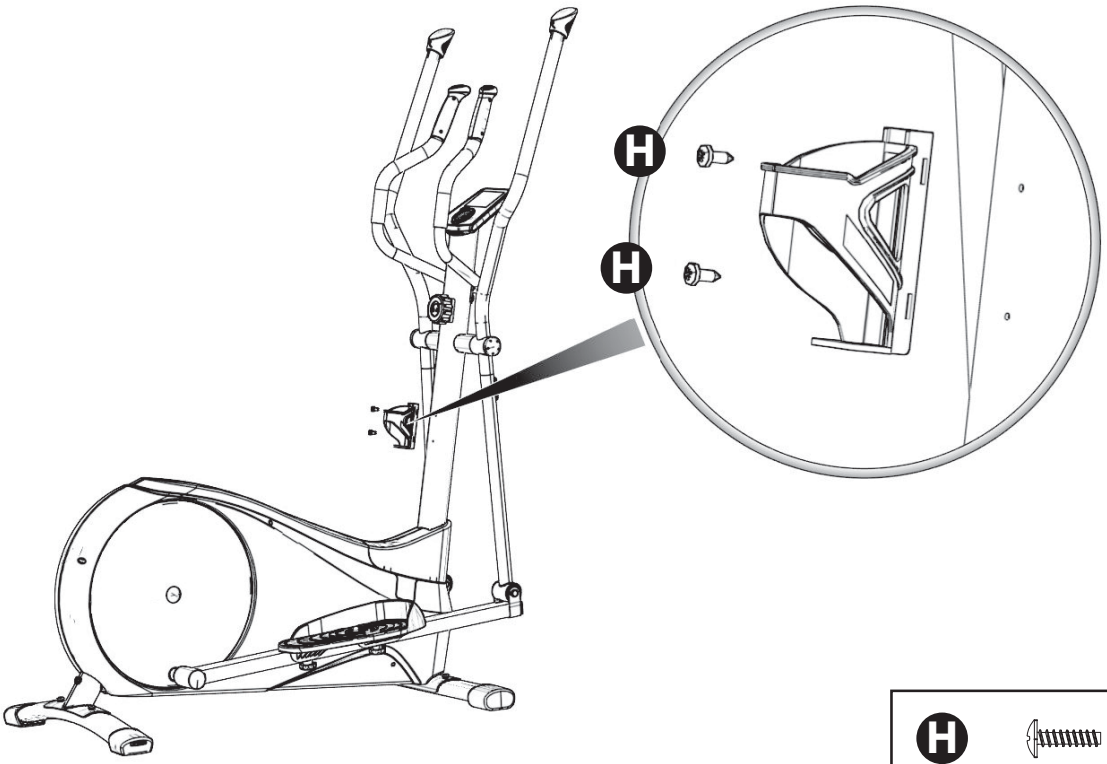

19

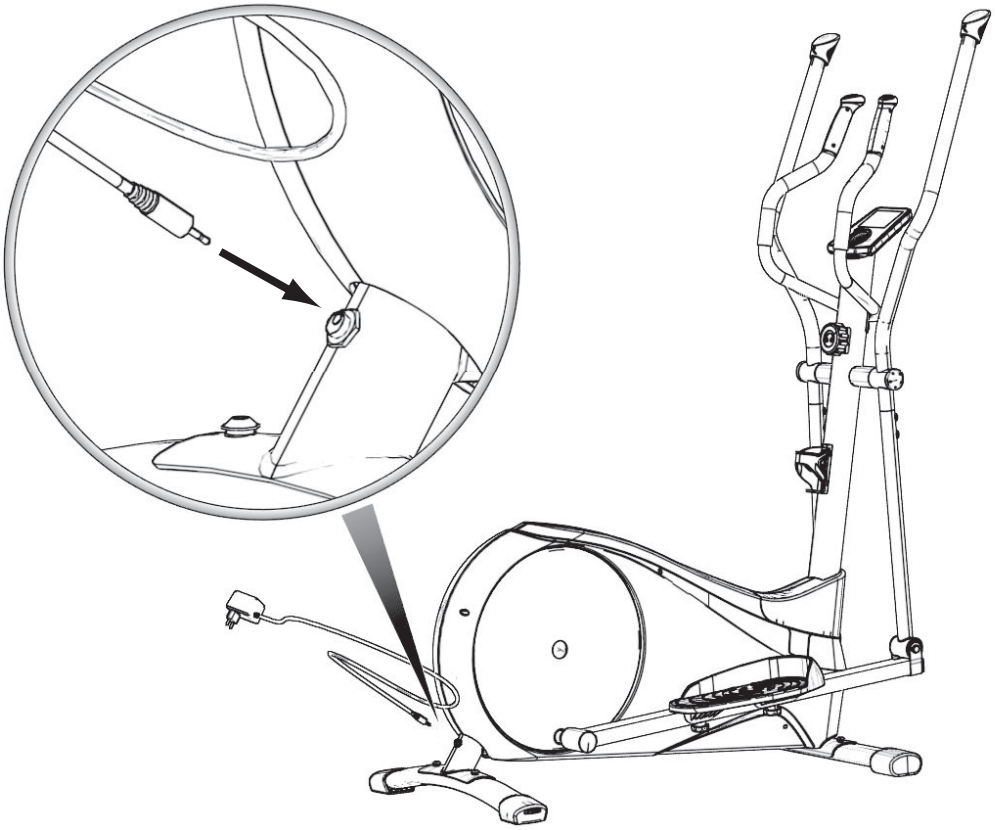

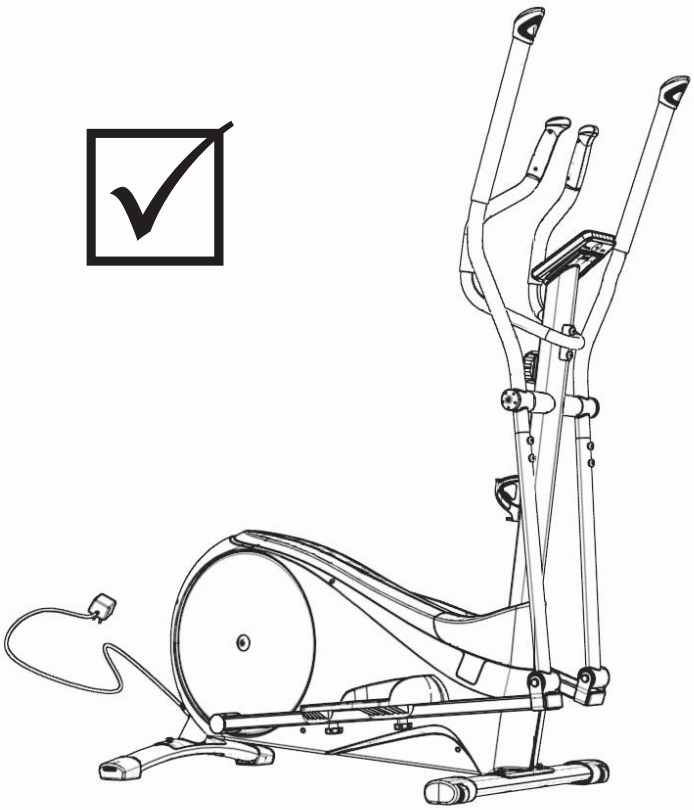

Ön egy DOMYOS márkájú terméket választott, és köszönjük bizalmát.
Akár kezdő, akár magas szintű sportoló, a DOMYOS az Ön szövetségese fizikai kondíciójának megtartásában vagy fejlesztésében. Munkatársaink mindig a legjobb termékek megalkotására törekednek. Ha mégis észrevételei, javaslatai vagy kérdései vannak, DOMYOS.COM honlapunkon kíváncsian várjuk véleményüket. Honlapunkon edzéseihez tanácsokat, szükség esetén pedig segítséget is találhat.
Jó edzést kívánunk, és reméljük, hogy öröme fog telni ennek a DOMYOS terméknek a használatában.

BEMUTATÁS

Az elliptikus kerékpár használata a kardio edzés egy kitűnő formája, ezáltal növelheti kardiovaszkuláris és légzési kapacitását, teljes alakformázás közben: a far, quadriceps, vádli, hátizom, mellizom, bicepsz és a hasizom erősítése.
Visszafelé pedálozva még hangsúlyosabbá teheti a farizom és a combok hátsó részének munkáját.
Az állóképesség edzéssel a lehető legtöbb kalóriát égetheti el (megfelelő étrenddel társítva ideális a testsúly csökkentéséhez).

A TEST MEGDOLGOZTATOTT IZ MAI

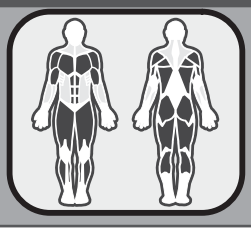

FIGYELMEZTETÉS

A formába hozatalnak ELLENŐRZÉS MELLETT kell történnie. Mielőtt elkezdené edzésprogramját, kérdezze meg kezelőorvosát. Ez különösen fontos, ha Ön elmúlt 35 éves, vagy ha előzőleg voltak egészséggel kapcsolatos problémái, és több éve nem sportol. Minden utasítást olvasson el használat előtt.

HU

ÁLTALÁNOS AJÁNLÁSOK

1. A tulajdonos kötelessége megbizonyosodni arról, hogy a termék valamennyi használója megfelelően tájékozott az összes biztonsági előírást illetően.
2. A Domyos minden felelősséget elhárít a terméknek a vásárló vagy más személy által történő helytelen használatából eredő bármilyen személyi sérülésre, vagy vagyoni kárra vonatkozó reklamáció esetén.
3. Ne használja a terméket üzleti, bérleti vagy intézményes keretek között.
4. A felhasználó felelőssége, hogy minden használat előtt ellenőrizze az egyes alkatrészeket, és ha szükséges, meghúzza a csavarokat.
5. Az edzőgépen minden össze- vagy szétszerelési munkát nagyon gondosan kell végezni.
6. A lába megóvása érdekében az edzés alatt mindig viseljen sportcipőt. NE VISELJEN bő, vagy lógó ruházatot, amely beakadhatna a gépbe. Vegye le az összes ékszerét. Kösse össze a haját, hogy ne zavarja edzés közben.
7. Szívritmus-szabályzóval, defibrilátorral vagy más, testbe ültetett elektromos készülékkel rendelkező személyek a pulzusszám-érzékelőt csak a saját felelősségükre használják.
8. Terhes nők számára a pulzusszám-érzékelők használata nem javasolt.
9. FIGYELEM ! A szívritmust figyelő rendszerek pontossága nem tökéletes.A túlterhelés súlyos sérülésekhez vezethet, akár halált is okozhat. A legkisebb fájdalomérzés vagy rosszullét esetén azonnal abba kell hagyni az edzést.
10. Csak a mellékelt adapterrel használja a terméket.

BEÁLLÍTÁS

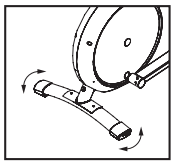

1. KIEGYENSÚLYOZÁS
FIGYELMEZTETÉS : A készülék szintbe állításakor le kell szállni az elliptikus kerékpárról.
Ha használat közben instabillá válna a kerékpár, forgassa el a két szintbeállító közül valamelyiket a billegés megszüntetéséhez.

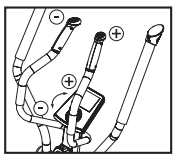

2. AZ ELLENÁLLÁS BEÁLLÍTÁSA
Az EN (európai szabvány) meghatározás szerint ez a termék „független sebességű termék”.
A fékezés forgatónyomatéka nemcsak a pedálozási gyakorisággal szabályozható, hanem az ellenállás mértékének kézi kiválasztásával is (forgassa a korongot a konzol közepén, vagy nyomja meg az állító gombokat a fix kormány végén). Mindenesetre amennyiben megtartja ugyanazt az ellenállási szintet, a fékezés forgatónyomatéka az Ön pedálozási gyakoriságának növekedésével/csökkenésével növekszik/csökken.

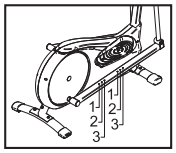

3. A PEDÁLOK HELYZETÉNEK BEÁLLÍTÁSA
Az összeszereléskor lehetőség van a pedálok helyzetének beállítására. 3 beállítási lehetőség van: Előre: közelebb a kormányhoz. Középre. Hátra: a legtávolabb a kormánytól. A tervezett optimális helyzet a középső. Emellett azonban, nagyobb teljesítmény elérése és a testalkathoz történő alkalmazkodás érdekében lehetséges az elliptikus kerékpáron elfoglalt testhelyzet optimalizálása. Az előre állítás tökéletesen megfelel a 175 cm-nél alacsonyabbak, a hátra állítás pedig a 185 cm-nél magasabbak számára.

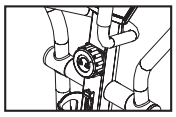

4. BIZTONSÁGOS HOZZÁFÉRÉS
A karok és a pedál rögzítését biztosító korong a termék biztonságos felemelésére és leeresztére szolgál.

A KÉSZÜLÉK ÁTHELYEZÉSE

FIGYELMEZTETÉS : Bármilyen mozgatáshoz le kell szállni a kerékpárról.
Álljon a kerékpár elé, fogja meg a kormányt, és húzza maga felé a kerékpárt. Mivel ekkor a kerékpár a mozgatásra szolgáló görgőkön áll, el tudja mozdítani a helyéről. Amikor megtörtént az áthelyezés, lassan eressze vissza a hátsó lábakat a talajra.

FC6 KONZOL

A konzol számos olyan funkcióval rendelkezik, amelyekkel gazdagíthatja edzéseit.
Az alábbiakban találja a konzol használatát megkönnyítő útmutatásokat.

ISMERTETÉS

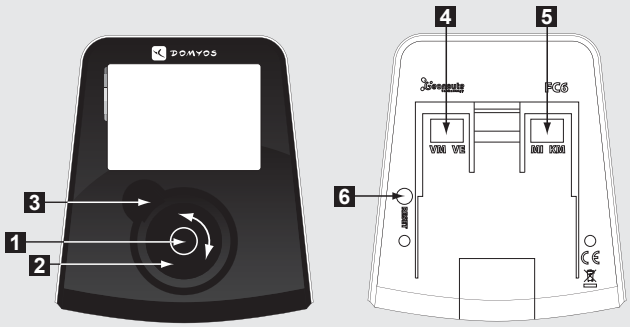

1 Középső gomb: Nyomja meg a középső gombot a konzol bekapcsolásához, válassza ki a menüket, nyugtázza a választást, majd kezdje el az edzést vagy tartson szünetet.

2 Forgó korong: Forgassa el a korongot a menüben való lépkedéshez, vagy a pedálozás nehézségének beállításához.

3 VIsszatérés gomb: Nyomja meg a visszatérés gombot a visszalépéshez, fejezze be az edzést, vagy kapcsolja ki a konzolt.

4 Választó kapcsoló: Válassza ki a készülék típusát (VM / VE).
VM = szobakerékpár
VE = elliptikus kerékpár

5 Választó kapcsoló: Válassza ki a távolság mértékegységét (MI / KM).
MI = mérföld
KM = kilométer

6 RESET : Indítsa újra a kiválasztást.

HU

NYITÓ KÉPERNYŐ

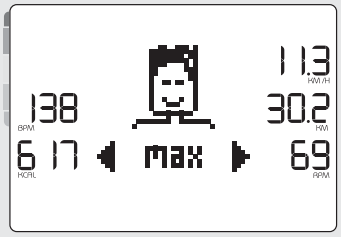

Ez az első képernyő, ami megjelenik a kijelzőn, amikor a konzolt bekapcsolja. Lehetővé teszi az létrehozása óta használt legutolsó profil teljesítmény-összefoglalójának behívását.

A másik profilba való belépéshez forgassa el a korongot.

A nyitó képernyőből való kilépéshez válasszon egy profilt a középső gomb megnyomásával.

AZ EDZÉS ALATTI KÉPERNYŐ

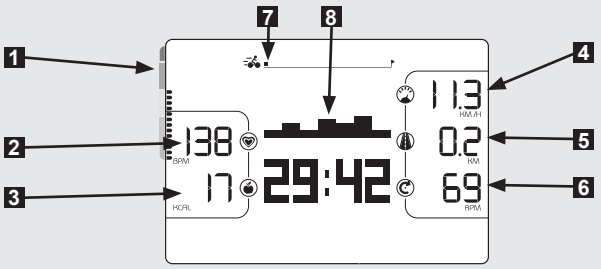

1 Az erőkifejtés intenzitásának skálája
2 Szívritmus percenkénti szívverésekben (a szívritmusmérő öv viselése szükséges)
3 Elégetett kalóriák kcal-ban
4 Sebesség km/h-ban (vagy mi/h)
5 Megtett távolság km-ben (vagy mi)
6 Pedálozási sebesség percenkénti fordulatszámban
7 A felhasználó haladása az edzés alatt
8 Pedálozási nehézség (16 fokozat)

FELHASZNÁLÓI PROFIL LÉTREHOZÁSA

Válassza ki az ikont, majd töltse ki a profil adatait az alábbi információkkal:

1- Nyelv	4- Életkor	7- Maximális szívritmus (1)
2- Név:	5- Súly	8- Minimális szívritmus (2)
3- Kép	6- Magasság	9- Billentyűhang (ON / OFF)

(1) Az alapbeállítás szerint megjelenő értéket a készülék az Ön életkora alapján automatikusan számítja.
(2) A minimális szívritmust pihenési időszak után kell mérni.
Az alapbeállításként megjelenő érték átlagos tájékoztató érték.

Legfeljebb 4 felhasználói profilt állíthat be.

EGY PROFIL TÖRLÉSE

A **BEÁLLÍTÁSOK** menüben válassza ki az ikont, majd a törölni kívánt profilt.

A MENÜK

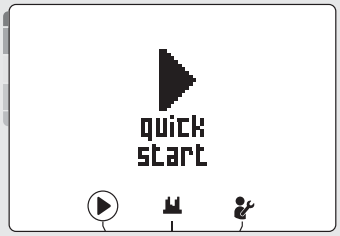

A **GYORSINDÍTÁS** menüvel szabad edzést indíthat el.

Az **PROGRAMOK** menüvel kiválaszthat egy edzést a felkínált 10 edzés közül, valamint beléphet a **KIHÍVÁS** módba.

A **BEÁLLÍTÁSOK** menüvel tudja beállítani felhasználói profilját.

Ha egy menübe be szeretne lépni, válassza ki a kívánt ikont a korong forgatásával, majd nyugtázza a középső gomb megnyomásával.

GYORSINDÍTÁS

Adja meg az edzés időtartamát, majd nyugtázza a középső gomb megnyomásával. Az edzést már a visszaszámlálás befejezésekor elkezdheti.

Ha szívritmusmérő övet használ, a szívritmust automatikusan érzékeli.

A pedálozás nehézségének beállításához forgassa el a korongot.

Ha szünetet szeretne tartani, nyomja meg a középső gombot, vagy hagyja abba a pedálozást.
Az edzés folytatásához (a szünet kezdetétől számított 15 percen belül) nyomja meg ismét a középső gombot, vagy kezdjen el újra pedálozni.

Ha a vége előtt szeretné az edzést leállítani, nyomja meg a vissza gombot és nyugtázza a választást.

A konzol kikapcsolásához nyomja meg a vissza gombot 3 másodpercig.

HU

PROGRAMOK

Alapbeállítás szerint az edzések időtartama 30 perc.Ezt az időtartamot tetszése szerint állíthatja. Ugyanígy be tudja állítani bármikor a pedálozás nehézségét edzés közben.

CALORIES mód használata előtt,	1		**Fokozatos edzés a kalóriák elégetéséhez** A nehézségi szint fokozatosan növekszik, majd ugyanolyan fokozatosan visszatér a kiindulási szintre.
	2		**A sportedzés kalóriák elégetéséhez** Készüljön fel arra, hogy 3-szor egymás után ugyanazon az emelkedőn fog felmenni! A szint átmenet nélkül a mérsékeltről a nehéz szintre vált.
	3		**Sportos indítás a kalóriák égetéséhez** Meredek emelkedő az indulásnál, majd visszatérés a fokozatosabb völgybe
C A R D I O módba történő belépéskor	4		**Szakaszos edzés a makkegészséges szív érdekében** Ezt az útvonalat 8 meredek hágó jellemzi, amelyekre fel kell menni.
	5		**A hágók útvonalán** Az első könnyű hágó után készüljön fel, 4 határozottan nehezebb hágón kell keresztüljutnia.
	6		**Tűra a völgyben** Ez az előzőeknél könnyebbnek tűnő útvonal egyáltalán nem pihenés. Használja ki a lejtőket a pihenésre!
SZÓRAKOZÁS	7	?	**Meglepetés-edzés és maximális kihívás!** Hagyja érvényesülni a meglepetést és induljon el a 9 többi edzés közül véletlenszerűen kiválasztott útvonalon.
	8		**Nyugodt és változatos túra** Ideális edzés ahhoz, hogy izmai feltöltődjenek oxigénnel!
TELJESÍTMÉNY	9		**A legsportosabb túrázók számára fenntartott hegyi szakasz** Minél inkább közeledik a csúcshoz, annál meredekebb a lejtő. Használja ki a rövid lejtőket, fújja ki magát és kezdje újra!
	10		**Szakaszos edzés hegyi kerékpárosok számára** A legnagyobb nehézség ennek az 5 hágónak a meghódításához!

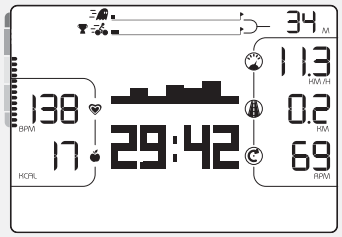

Az **VERSENY** módban korábbi teljesítményével méretkőzhet meg.Legalább egy edzést kell rögzítenie a megmérettetés megkezdése előtt.

Az utolsó edzés összefoglalója kitörlődik és kezdődhet a verseny!

Helyzetét és Önt az ellenféltől elválasztó távolságot a kijelző felső részén jelenítheti meg.

Az első beérkező léphet a dobogó legmagasabb fokára!

A TELJESÍTMÉNYEK ÖSSZEFOGLALÁSA

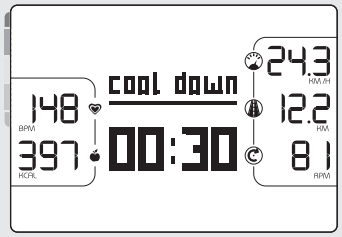

Teljesítményeinek összefoglalása automatikusan megjelenik az edzés végén, az 1 perces pihenési időszak alatt.

Ekkor megjelenítheti:
-Átlagos szívritmusát
-Az elégetett kalóriák számának becslése
-Az átlagsebességét
-A megtett távolságot
-Átlagos pedálozási sebességét

Az összes edzés összefoglalását a profil létrehozása óta megtekintheti a profil kezdőlapjára lépve a vissza gombbal.

HU

A SZÍVRITMUS EDZÉSE

Ez a funkció a mellékelt szívritmusmérő öv használatát igényli.
A kijelző bal oldalán lévő színskála segítségével elhelyezheti magát az 5 erőkifejtési zóna egyikébe, szívritmusa alapján:

AZ ERŐKIFEJTÉS INTENZITÁSA ▲▲▲▲▲▲▲▲▲		
	PIROS ZÓNA A tapasztalt használók számára fenntartott nagyteljesítményű zóna	FC > 90% FC max
	NARANCS ZÓNA Teljesítményeinek fejlődési zónája	FC = 80-90% FC max
	SÁRGA ZÓNA Állóképességének javítási zónája	FC = 70-80% FC max
	ZÖLD ZÓNA Mérsékelt erőkifejtési zóna, az edzések fokozatos újrakezdéséhez és súlyvesztéshez	FC = 60-70% FC max
	KÉK ZÓNA A bemelegítési és pihenési fázisokban elsősorban ezt a zónát kell használni	FC < 60% FC max

SZÍVRITMUS
(percenkénti szívverések számában)

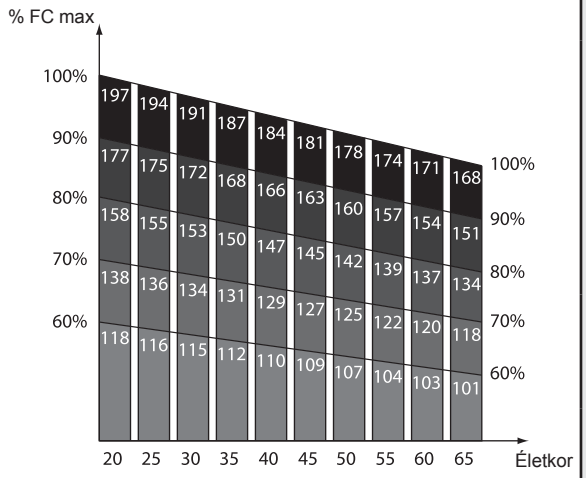

FC = Szívritmus
FC max = 210 – (0,65 x az Ön életkora)

A **PROGRAMOK** módban 2 villogó vonal mutatja az elérendő teljesítményszintet és bátorító üzenetek kísérik az erőkifejtés során.

1 Elérendő teljesítményszint
2 Az Ön teljesítményszintje t időpontban

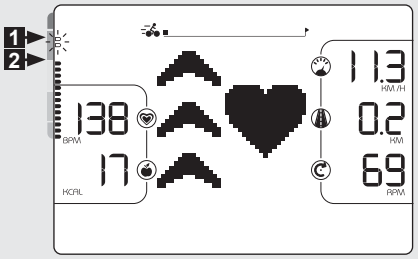

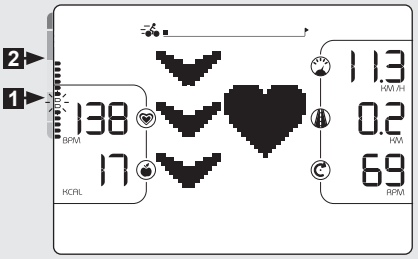

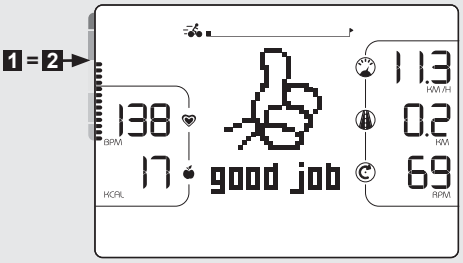

HIBAKERESÉS

A távolság vagy sebesség hibás kijelzése:
Ellenőrizze a konzol hátoldalán lévő kapcsoló helyzetét
VM (mágneses kerékpár): 1 pedálfordulat = 4 m
VE (elliptikus kerékpár): 1 pedálfordulat = 1,6 m
Nyomja mega **RESET** gombot, hogy a változás életbe lépjen.

A konzol nem kapcsolódik be:
- Ellenőrizze az adapter csatlakozását a kerékpárra.
- Ellenőrizze a konzol hátoldalán és a burkolat alatt lévő kábelek csatlakozását (5. szerelési szakasz).

Ha a probléma továbbra is fennáll, tekintse meg a kezelési útmutató utolsó oldalán lévő táblázatot.

Rendellenes zaj a doboz belsejéből:
Tekintse meg a kezelési útmutató utolsó oldalán lévő táblázatot.

HASZNÁLAT

Ha Ön kezdő, néhány napig gyenge ellenállással és lassú ritmusú pedálozással végezze a testedzést, erőltetés nélkül, és ha szükséges, pihenők beiktatásával. Emelje fokozatosan a gyakorlatok számát. A gyakorlatok közben ne hajlítsa a hátát, tartsa egyenesen.

Fenntartó edzés/bemelegítés: Fokozatos terhelés 10 perctől kezdve.
Az erőnlét fenntartása vagy rehabilitáció céljából végzett fenntartó edzést minden nap végezheti körülbelül tíz percig. Ez a fajta gyakorlat az izmok és az izületek fejlesztését szolgálja, vagy pedig sporttevékenység előtti bemelegítésként végezhető. A lábak ruganyosságának fokozása céljából állítson be nagyobb ellenállást, és növelje meg az edzésidőt. Természetesen a pedálozás során kifejtett ellenállást az edzés alkalmával bármikor megváltoztathatja.

Formába hozó aerob edzés: Viszonylag hosszú ideig (35 perctől 1 óra hosszat) tartó mérsékelt terhelés.
Ha Ön veszíteni szeretne a súlyából, ez a fajta testgyakorlás az egyetlen, amely megfelelő diétával társítva növelni tudja a szervezet által elhasznált energia mennyiségét. Ehhez nincs szükség mértéktelen erőfeszítésre. A legjobb eredmények elérésének záloga a testgyakorlás rendszeressége. Állítson be egy viszonylag alacsony ellenállást a lépcsőzéshez, és végezze a gyakorlatot a saját ritmusában, de legalább 30 percig. Ettől a gyakorlattól a bőrén finom izzadságnak kell megjelennie, de semmi esetre sem szabad kifulladnia tőle. A lassú ritmusban végzett gyakorlat időtartama az, ami arra fogja késztetni a szervezetét, hogy a zsírokból merítsen energiát, feltéve, ha legalább hetente háromszor harminc percnél tovább pedálozik.

Állóképességet növelő aerob edzés: 20-40 perces erőteljes izommunka.
Ez a fajta edzés a szívizom jelentős megerősítését és a légzés javítását tűzi ki célul. Az ellenállás és/vagy a pedálozás sebessége úgy van beállítva, hogy növelje a légzés gyakoriságát a gyakorlat végzése alatt. Az erőkifejtés intenzívebb, mint a formába hozás során végzett munkánál. Az edzések során fokról fokra tovább tudja majd tartani ezt az erőkifejtést, jobb ritmusban vagy nagyobb ellenállást leküzdve. Ilyen fajta gyakorlatot legalább hetente háromszor végezhet. Az ennél is erősebb ritmusban végzett edzés (anaerob munka és vörös zónában végzett munka) csak sportolóknak való, és megfelelő előkészítést igényel. Minden edzés után szánjon néhány percet a csökkentett sebességgel vagy ellenállással végzett pedálozásra, hogy a szervezete fokozatosan térjen vissza nyugalmi állapotba.

Visszatérés nyugalmi állapotba:
Alacsony intenzitású tevékenységet jelent, ez a fokozatos „nyugalmi“ szakasz”.
A nyugalmi állapotba való visszatérés biztosítja a szív és érrendszer, a légzőszervek, a vérkeringés és az izmok visszatérését a „normál“ állapothoz (ezzel kiküszöbölhetők a hátrányos hatások, például a tejsavak felhalmozódása, amelyek az izomfájdalmak, azaz a görcsök és az izomláz fő okozói).

Nyújtás:
A nyújtás a nyugalmi állapotba való visszatérés után következik.
Az erőkifejtés utáni nyújtás enyhíti a tejsavak felhalmozódása következtében fellépő izommerevséget és serkenti a vérkeringést.

KERESKEDŐI GARANCIA

A DOMYOS rendeltetésszerű használat esetén a vásárlás számlával igazolt napjától számított 5 éven keresztül garanciát vállal ennek a terméknek a szerkezetére, 2 éven keresztül az egyéb alkatrészekre és munkadíjra.

A DOMYOS ennek a garanciavállalásnak a keretében csak a termék cseréjére vagy javítására köteles, melyről a DOMYOS saját belátása szerint dönt.

A garancia nem vonatkozik az alábbiakra:
• Szállítási sérülések
• Kültéren vagy nedves környezetben való használat illetve tárolás (a trambulinok kivételével)
• Hibás összeszerelés
• Rossz vagy helytelen használat
• Helytelen karbantartás
• A DOMYOS által el nem ismert szervizben végzett javítások
• Nem magáncélú használat

Ez a kereskedői garancia nem zárja ki a vásárlás országában hatályos törvényes garancia alkalmazását.
A garancia igénybevételéhez tekintse meg a használati útmutató utolsó oldalán lévő táblázatot.

HU

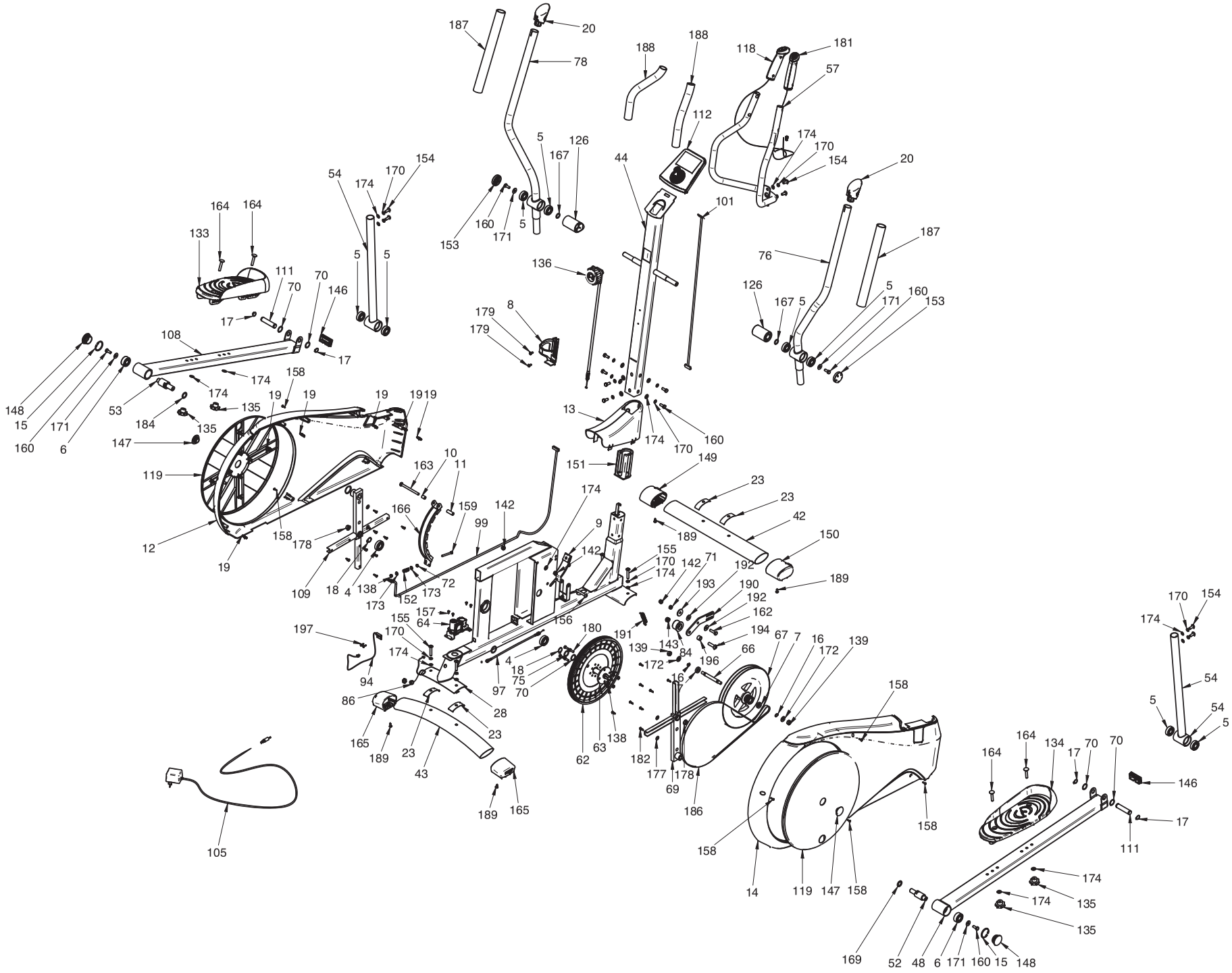
187
20
78
188
188
118
181
57
112
5
126
167
153
160
171
5
44
174
170
154
20
101
54
174
170
154
164
164
133
111
70
146
17
5
5
136
76
187
126
167
5
171
160
153
179
179
8
108
17
174
158
148
15
160
171
6
53
184
174
135
135
147
19
19
19
19
19
13
174
170
160
151
149
119
163
10
11
159
142
174
23
23
42
150
12
19
158
178
166
99
9
142
189
109
18
4
138
173
152
173
72
155
170
174
142
71
192
193
190
192
162
194
189
197
155
157
64
170
174
156
180
191
139
143
84
67
7
16
172
139
66
196
172
16
94
4
18
75
70
97
86
28
23
165
189
23
43
62
63
138
182
177
178
69
186
189
165
158
158
158
14
119
147
158
105
164
164
134
17
70
70
146
17
111
174
174
135
135
169
52
48
6
171
160
15
148
170
154
174
54
5
54
5

AFTER SALES SERVICE • SERVICE APRES-VENTE • SERVICIO POSVENTA • KUNDENDIENST • SERVIZIO ASSISTENZA POST-VENDITA • AFTERSALESAFDELING • ASSISTÊNCIA PÓS-VENDA • SERWIS PO SPRZEDAŻY • ÜGYFÉLSZOLGÁLAT • СЕРВИСНАЯ СЛУЖБА • SERVICIU POST-VÂNZARE • POPRODEJNÍ SERVIS • EFTERMARKNAD • СЛЕДПРОДАЖБЕН СЕРВИЗ • SATIŞ SONRASI SERVİSİ • بعد خدمة البيع • 售后服务 • 售後服務

FRANCE	**Munissez-vous de votre preuve d'achat et contactez le SAV DOMYOS par l'un des moyens suivants : - Le site internet : http://services.domyos-fitness.com/ (coût d'une connexion internet) - Le centre de relation clientèle : 0800 71 00 71 (appel gratuit depuis un poste fixe en France métropolitaine)**
BELGIQUE	**Munissez-vous de votre preuve d'achat et contactez le service après-vente DOMYOS en vous connectant sur le site internet : http://services.domyos-fitness.com/ (coût d'une connexion internet)**
BELGIE	**Houd uw aankoopbewijs bij de hand, en neem contact op met de aftersales-afdeling van DOMYOS via de internetsite: (kosten internetverbinding)**
OTHER COUNTRIES	**Go to the customer service department at the store where you bought your product with your purchase receipt.**
OTROS PAÍSES	**Diríjase a cualquier tienda de la marca donde haya adquirido el producto y presente la prueba de compra.**
ANDERE LÄNDER	**Wenden Sie sich an den Empfang eines Geschäfts der Marke, wo Sie Ihr Produkt gekauft haben und legen Sie Ihren Kaufnachweis vor.**
ALTRI PAESI	**Presentatevi all'accoglienza di un negozio del marchio in cui avete comprato il prodotto, muniti del giustificativo d'acquisto.**
OVERIGE LANDEN	**Meld u bij de receptie van de winkel van het merkproduct dat u heeft gekocht, en neem uw aankoopbewijs mee.**
OUTROS PAÍSES	**Dirija-se à recepção de uma loja da marca onde adquiriu o seu produto, com o respectivo justificativo de compra.**
INNE KRAJE	**Proszę zgłosić się do punktu obsługi klienta w sklepie, w któym zakupiono produkt i przedstawić dowód zakupu.**
MÁS ORSZÁGOK	**A vásárlást igazoló bizonylattal forduljon annak az üzlethálózatnak az ügyfélszolgálatához, ahol a terméket vásárolta.**
ДРУГИЕ СТРАНЫ	**Обратитесь в отдел работы с клиентами магазина той сети, где вы купили ваше изделие, и предоставьте товарный чек.**
ALTE ŢĂRI	**Prezentaţi-vă la magazinul firmei de la care aţi achiziţionat produsul, având asupra dumneavoastră dovada cumpărării.**
OSTATNÍ ZEMĚ	**Obraťe se na recepci našeho obchodu, kde jste výrobek zakoupili a předložte doklad o nákupu.**
ANDRA LÄNDER	**Vänd dig till kundmottagningen i den butik där du köpte produkten och tag med kvittot.**
ДРУГИ ДЪРЖАВИ	**Обърнете се към «Обслужване на клиенти» на магазина, където сте закупили продукта и представете вашето доказателство за покупката.**
DİĞER ÜLKELER	**Satın alma kanıtınız ile birlikte, ürününüzü satın aldığınız şirkete bağlı bir mağazanın müşteri kabul servisine başvurun.**
دول أخرى	يرجى التوجه إلى قسم الاستقبال في مركز البيع الذي اشتريتم منه المنتج، شريطة إحضار وثيقة إثبات الشراء.
其他国家	请您携带产品购买发票至购物商店的服务台咨询。
其他國家	請您攜帶產品購買發票至購物商店的服務台諮詢。

VE 710

Keep these instructions
Notice à conserver
Conserve este manual
Gebrauchsanweisung bitte aufbewahren
Istruzioni da conservare
Gebruiksaanwijzing bewaren
Guardar folheto de instruções
Należy zachować niniejszą instrukcję obsługi
Őrizze meg a tájékoztatót!
Сохраните эту инструкцию
Păstraţi instrucţiunile
Návod je třeba uchovat
Bruksanvisning som ska sparas
Пазете указанието
El kitabını saklayın
يُرجى الاحتفاظ بهذه النشرة
请保存说明书
請保留說明書

Импортер : ООО «Октоблу», 141031, Россия, Московская область, Мытищинский район, МКАД 84-й км., ТПЗ «Алтуфьево», владение 3, строение 3

TURKSPORT Spor Urünleri Sanayi ve Ticaret Ltd.Şti, Forum Istanbul AVM. Kocatepe Mah. G Blok No: 1 Bayrampaşa, 34235 Istanbul, TURKEY

Importado para o Brasil por IGUASPORT Ltda

台灣迪卡儂有限公司，台灣台中市408南屯區大墩南路379號，諮詢電話：（04）2471-8833

CNPJ : 02.314.041/0001-88 - 合格品 - Réf. Pack : 1420.061 V15

Made in China - Fabricado na China - 中国制造 - 中國製造 - Произведено в Китае - İmal edildiği yer Çin

OXYLANE 4, bd de Mons - BP 299
59665 - Villeneuve d'Ascq Cedex
France
www.domyos.com