VS 910

A = 133 cm / 52 in
B = 45 cm / 18 in
C = 114 cm / 45 in

51 kg / 112 lbs

MAXI

110 kg / 242 lbs

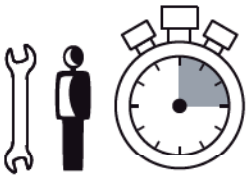

15 min

DOMYOS

1 Saddle - Selle - Sillín - Sattel - Sella - Zadel - Selim - Siodełko - Nyereg - Сиденье - Şa - Sedlo - Sadel - Седалка - Sele - مقعد - 车座 - 車座

2 Handlebars - Guidon - Manillar - Lenker
Manubrio - Stuur - Guiador - Kierownica
Kormány - Руль - Ghidon - Řidítka -
Styre - Кормило - Gidon
المقود - 手把 - 把手

3 Adjustment knob - Bouton de réglage
Botón de ajuste - Einstellknopf
Manopola di regolazione - Instelknop
Botão de regulação - Przycisk regulacji
Állítógomb - Кнопка регулировки
Moletă de reglare - Seřizovací prvek
Reglageratt - Бутон за регулиране
Ayar butonu - زر الضبط
调节旋钮 - 調節旋鈕

4 Pedal - Pédale - Pedal - Pedal
Pedale - Pedaal -Pedal - Pedał
Pedál - Педаль - Pedală
Šlapky - Pedal - Педал - Pedal
البدال - 踏板- 踏板

5 Level adjuster
Compensateur de niveau
Compensador de nivel Niveauausgleicher
Compensatore di livello
Stelschroef niveau
Compensador de nível
Regulacja poziomu
Szintbe állítás
Компенсатор неровности пола
Compensator de nivel
Vyrovnávací kompenzátor
Kompenzátor úrovně
Nivåkompensator
Компенсleştirici
معدل المستوى
水平补偿器
穩定補償器

6 Resistance knob
Bouton de réglage de la résistance
Botón de ajuste de la resistencia
Einstellknopf des Widerstands
Manopola di regolazione della resistenza
Instelknop weerstand
Botão de regulação da resistência
Pokrętło regulacji oporu
Az ellenállás állítógombja
Кнопка регулировки сопротивления
Moletă de reglare a rezistenţei
Ovládací prvek pro nastavení zátěže
Reglageratt för motstånd
Бутон за регулиране на съпротивлението
Dayanıklılık ayar butonu
زر ضبط المقاومة
阻尼调节旋钮
阻尼調節旋鈕

7 Castors
Roulettes de déplacement
Ruedas de desplazamiento
Transportrollen
Rotelle di spostamento
Transportwieltjes
Rodinhas de deslocação
Rolki transportowe
Görgők a mozgatáshoz
Транспортировочные колесики
Rotiţe de deplasare
Premiestňovacie kolieska
Přemísťovací kolečka
Flytthjul Колелца за преместване
Hareket tekerlekleri
عجلات التحريك
移动滚轮
移動滑輪

8 Bottle holder - Porte-bidon - Portabotellas - Flaschenhalter - Porta-borraccia - Bidonhouder - Porta-cantil - Uchwyt na bidon - Kulacstartó - Крепление для фляги - Suport bidon - Držák na láhev - Flaskhållare - Държач за бутилка - Matara kafesi - حامل-زجاجة - 水杯架 - 水杯架

9 Console - Console - Consola - Konsole - Console - Console Consola - Konsola - Műszerfal - Дисплей - Consolă -Konzole Konsol - Табло - Konsol لوحة التحكم - 控制面板 - 控制面板

⚠ WARNING

- Misuse of this product may result in serious injury.
- Read user's manual and follow all warnings and operating instructions prior to use.
- Do not allow children on or around machine.
- Replace label if damaged, illegible, or removed.
- Keep hands, feet and hair away from moving parts.

VS910 - 1391.649	Made in China
SN: 5187 DPTW	Fabricado na China
TN: XXXXXXXXXX	Произведено в Китае
DATE: WW-YYYY	İmal edildiği yer Çin
EN 957 HC GB 17498-1998	中国制造 合格品

OXYLANE, 4 bd de Mons BP 299, 59665 Villeneuve d'Ascq Cedex, France
Importado para Brasil por IGUASPORT Ltda
CNPJ : 02.314.041/0001-88
Импортер: ООО "Октоблу", 141031, Россия, Московская область, Мытищинский район, МКАД 84-й км., ТПЗ "Алтуфьево", владение 3, строение 3
TURKSPORT Spor Urünleri Sanayi ve Ticaret Ltd. Şti, Forum Istanbul AVM. Kocatepe Mah., G Blok No: 1 Bayrampaşa, 34235 Istanbul, Turkey

SAFETY • SÉCURITÉ • SEGURIDAD • SICHERHEIT • SICUREZZA • BEVEILIGING • SEGURANÇA • ZABEZPIECZENIE • BIZTONSÁG • БЕЗОПАСНОСТЬ • SIGURANŢĂ • BEZPEČNOST • SÄKERHET • БЕЗОПАСНОСТ • GÜVENLİK •

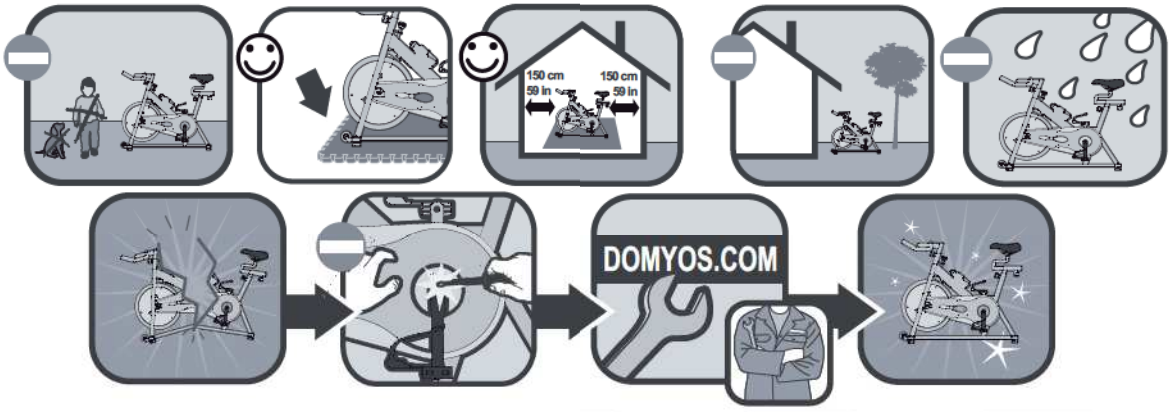

⚠ AVERTISSEMENT

- Tout usage impropre de ce produit risque de provoquer des blessures graves.
- Avant toute utilisation, veuillez lire attentivement le mode d'emploi et respecter l'ensemble des avertissements et instructions qu'il contient.
- Ne pas permettre aux enfantsd'utiliser cette machine et les tenir éloignés de cette dernière.
- Si l'autocollant est endommagé, illisible ou manquant, il convient de le remplacer.
- Ne pas approcher vos mains, pieds et cheveux de toutes les pièces en mouvement.

⚠ ADVERTENCIA

- Cualquier uso impropio de este producto puede provocar heridas graves.
- Antes de cualquier utilización, lea atentamente el modo de empleo y respetar todas las advertencias e instrucciones que contiene.
- No permitir a los niños utilizar esta máquina y mantenerlos alejados de la misma.
- Si faltase la pegatina, o si la misma estuviera dañada o ilegible, conviene sustituirla.
- No acercar sus manos, pies y cabello de todas las piezas en movimiento.

⚠ WARNHINWEIS

- Jede unsachgemäße Benutzung dieses Produktes kann schwere Verletzungen zur Folge haben.
- Vor jedem Gebrauch bitte diese Gebrauchsanweisung aufmerksam lesen und alle darin enthaltenen Warnhinweise und Anweisungen befolgen.
- Kindern ist die Benutzung dieser Maschine zu untersagen und sie sind davon fernzuhalten.
- Ist der Aufkleber beschädigt, unleserlich oder nicht mehr vorhanden, muss er ersetzt werden.
- Ihre Hände, Füße und Haare von allen drehenden Teilen fernhalten.

⚠ AVVERTENZA

- Ogni uso improprio del presente articolo rischia di provocare gravi incidenti
- Prima di qualsiasi utilizzo, vi preghiamo di leggere attentamente le istruzioni per l'uso e di rispettare le avvertenze e le modalità d'impiego.
- Tenere i bambini lontani dalla macchina e non permettere loro di utilizzarla.
- Se l'etichetta è danneggiata, illeggibile o assente, occorre sostituirla.
- Non avvicinare mani, piedi e capelli ai pezzi in movimento.

⚠ WAARSCHUWING

- Onjuist gebruik van dit product kan ernstige verwondingen veroorzaken.
- Voordat u het product gaat gebruiken, moet u de gebruiksaanwijzing lezen en alle waarschuwingen en instructies die hij bevat toepassen.
- Deze machine niet door kinderen laten gebruiken en niet in de buurt ervan laten komen.
- Als de sticker beschadigd, onleesbaar of afwezig is, moet hij vervangen worden.
- Uw handen, voeten of haar niet in de buurt van de bewegende delen brengen.

⚠ ADVERTÊNCIA

- Qualquer utilização imprópria deste produto comporta o risco de causar danos graves.
- Antes de cada utilização, leia atentamente as instruções de utilização e respeite o conjunto dos avisos e instruções incluídas.
- Mantenha este aparelho afastado das crianças e não permita a sua utilização por estas.
- Se o autocolante estiver danificado, ilegível ou ausente, é conveniente substituí-lo.
- Não aproxime as suas mãos, pés e cabelos das peças em movimento.

⚠ UWAGA

- Nieprawidłowe użytkowanie produktu może być przyczyną wypadków.
- Przeczytaj instrukcję obsługi i przestrzegaj wszystkich zaleceń i instrukcji.
- Nie zezwalaj dzieciom na zabawę na i w pobliżu urządzenia.
- Wymień etykiety w przypadku uszkodzenia, nieczytelności lub ich braku.
- Nie zbliżać rąk, nóg i włosów do elementów w ruchu.

⚠ FIGYELMEZTETÉS

- A szerkezet helytelen használata súlyos sérülésekhez vezethet
- Használat előtt olvassa el a felhasználói kézikönyvet és tartson be minden figyelmeztetést, illetve használati útmutatást
- Ne hagyja, hogy a gyerekek a gépre vagy közelébe kerüljenek
- Cserélje ki a címkét, ha sérült, olvashatatlan vagy hiányzik
- Tartsa távol a kezeket, lábakat, a hajat a mozgó alka wtrészektől

⚠ Предупреждение

- Некорректная эксплуатация данного изделия может вызвать тяжелые поражения
- Перед использованием внимательно прочитайте инструкцию по эксплуатации
- Соблюдайте все предосторожности и рекомендации, которые содержит этот документ
- Не позволяйте детям использовать эту машину. Не допускайте детей близко к аппарату.
- Если клейкая этикетка повреждена, стерта или отсутствует, ее необходимо заменить

⚠ ATENŢIE

- Utilizarea necorespunzătoare a acestui produs riscă să provoace răniri grave.
- Înainte de utilizare, vă rugăm să citiţi cu atenţie modul de folosire şi să respectaţi toate Atenţionările şi instrucţiunile pe care acesta le conţine.
- Nu permiteţi copiilor să utilizeze această maşină şi ţineţi-i departe de aceasta.
- Dacă autocolantul este deteriorat, ilizibil sau lipseşte, este indicat să-l înlocuiţi
- Nu vă apropiaţi mâinile, picioarele şi părul de piesele în mişcare.

⚠ UPOZORNĚNÍ

- Jakékoliv nevhodné použití tohoto výrobku může způsobit vážná poranění.
- Před jakýmkoliv použitím výrobku si pečlivě pročtěte návod k použití a respektujte všechna upozornění a pokyny, která jsou zde uvedena.
- Zabraňte dětem, aby tento přístroj používaly a přibližovaly se k němu.
- Jestliže je samolepicí štítek poškozen, je nečitelný nebo na výrobku chybí, je nutné jej vyměnit.
- Nepřibližujte ruce, nohy a vlasy k pohybujícím se součástkám.

⚠ VARNING

- Felaktig användning av denna produkt riskerar att förorsaka allvarliga personskador.
- Läs noga bruksanvisningen innan du använder produkten och ta hänsyn till alla varningar och instruktioner som den innehåller.
- Låt inte barn använda denna maskin och håll dem på avstånd från den.
- Om dekalen är skadad, oläslig eller saknas, måste den ersättas med en ny.
- Låt inte händerna, fötterna eller håret komma i närheten av rörliga delar.

⚠ ПРЕДУПРЕЖДЕНИЕ:

- Всяко неправилно използване на този продукт може да доведе до сериозни наранявания.
- Преди да използвате продукта, моля прочетете внимателно начина на употреба и спазвайте всички предупреждения и инструкции, които той съдържа.
- Не позволявайте тази машина да бъде използвана от деца и ги дръжте на разстояние от нея.
- Ако самозалепващата лента е повредена, нечетлива или липсва, тя трябва да бъде сменена.
- Не доближавайте ръцете, краката и косите си до движещите се части.

⚠ UYARI

- Bu ürünün herhangi bir yanlış kullanımı ağır yaralara yol açabilir.
- Her kullanımdan önce, kullanım yönetimini dikkatle okumanız ve içindeki tüm uyarı ve talimatlara uymanız gerekir.
- Çocukların bu makineyi kullanmalarına izin vermeyin ve onları bu makineden uzak tutun.
- Yapışkan etiket zarar görmüş, okunaksız veya mevcut değilse, yenisi ile değiştirilmesi uygun olacaktır.
- Ellerinizi, ayaklarınızı ve saçlarınızı hareket halindeki parçalara yaklaştırmayın.

⚠ تحذير

- عدم استخدام هذا المنتج بشكل سليم قد يسبب في إصابة خطيرة.
- قبل الاستخدام احرص على قراءة دليل الاستخدام بعناية مع الاهتمام الخاص بجميع التحذيرات والتعليمات التي يتضمنها.
- يمنع استخدامه من قبل الأطفال ويحفظ بعيداً عنهم.
- يجب استبدال اللاصقة إذا تلفت أو تشوهت أو فقدت.
- يمنع تقريب اليدين والقدمين والشعر من جميع الأجزاء المتحركة.

⚠ 注意

- 滥用本产品有造成严 重伤害的可能。
- 使用前请阅读使用说 明，遵守其中的有关注 意事项和操作规定。
- 不要让儿童使用本产品或在产品周围玩耍。
- 若标签受损、印刷模 糊或无标签，则应更换 标签。
- 使手、脚和头发远离 运动的部位。

⚠ 注意事項

- 對產品進行不當使用將 可能導致嚴重受傷。
- 每次使用前，請仔細閱讀 使用說明書并遵照 其中全部說明及注意事項 進行使用。
- 不可讓兒童使用 該機器，并將其置於兒童可觸及 範圍之外。
- 如果機器上的膠貼損壞、模糊或 缺失，須將其更換。
- 不可使雙手、雙腳或頭髮 靠近運動中的零件。

ASSEMBLY • MONTAGE • MONTAJE • MONTAGE • MONTAGGIO • MONTAGE • MONTAGEM • MONTAŻ • SZERELÉS • СБОРКА • MONTARE • MONTÁŽ • HOPSÄTTNING • МОНТАЖ • MONTAJ • التركيب • 安装 • 安装

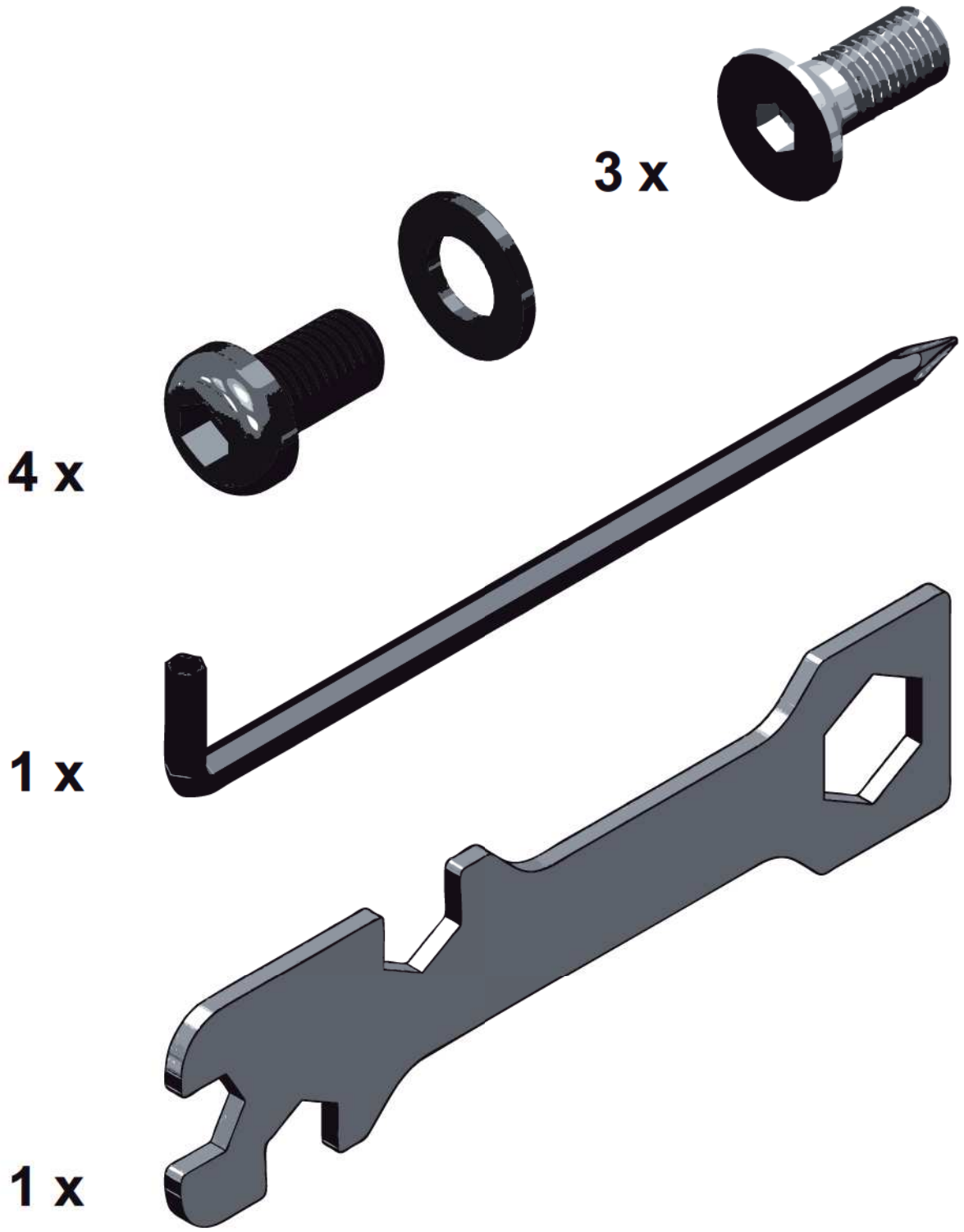

ASSEMBLY • MONTAGE • MONTAJE • MONTAGE • MONTAGGIO • MONTAGE • MONTAGEM • MONTAŻ • SZERELÉS • СБОРКА • MONTARE • MONTÁŽ • HOPSÄTTNING • МОНТАЖ • MONTAJ • التركيب • 安装 • 安装

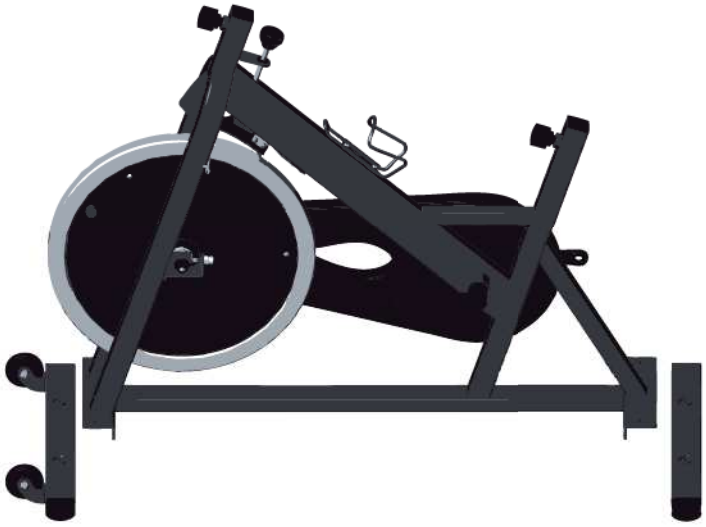

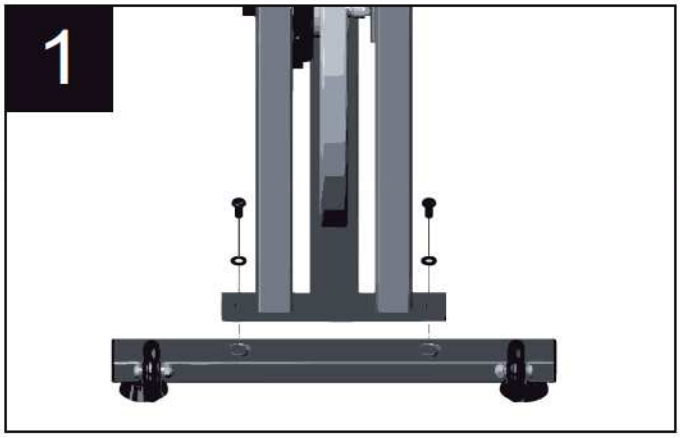

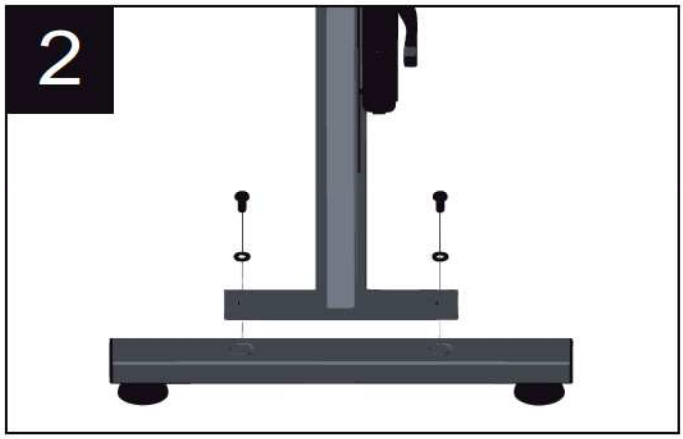

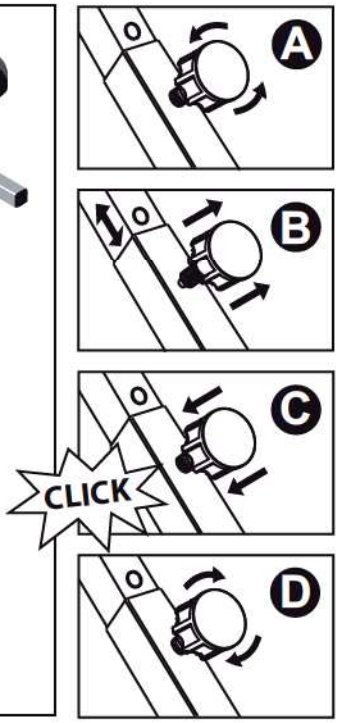

ASSEMBLY • MONTAGE • MONTAJE • MONTAGE • MONTAGGIO • MONTAGE • MONTAGEM • MONTAŻ • SZERELÉS • СБОРКА • MONTARE • MONTÁŽ • HOPSÄTTNING • МОНТАЖ • MONTAJ • التركيب • 安装 • 安装

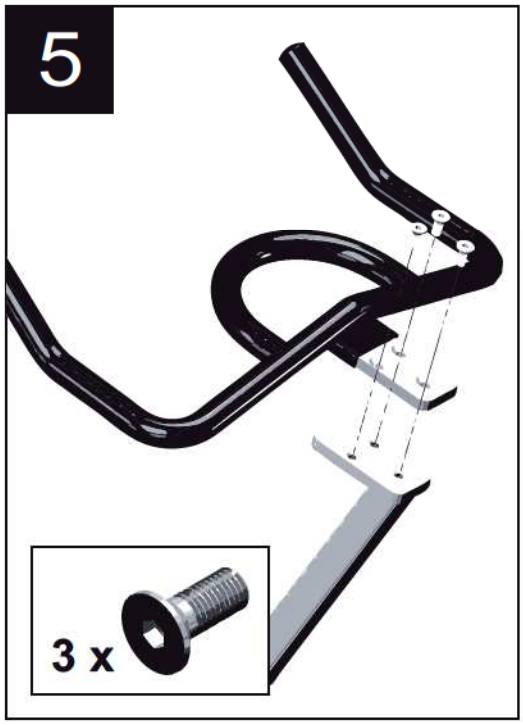

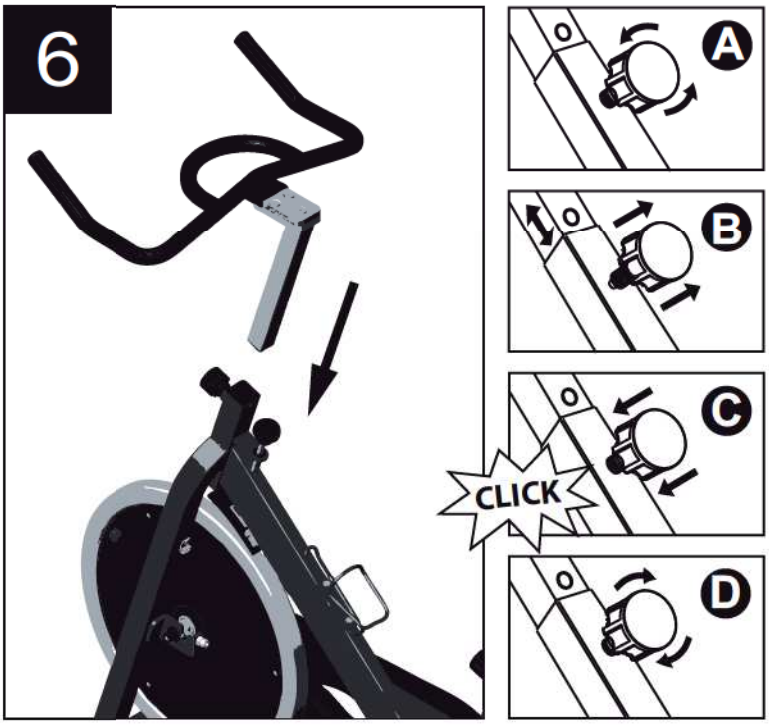

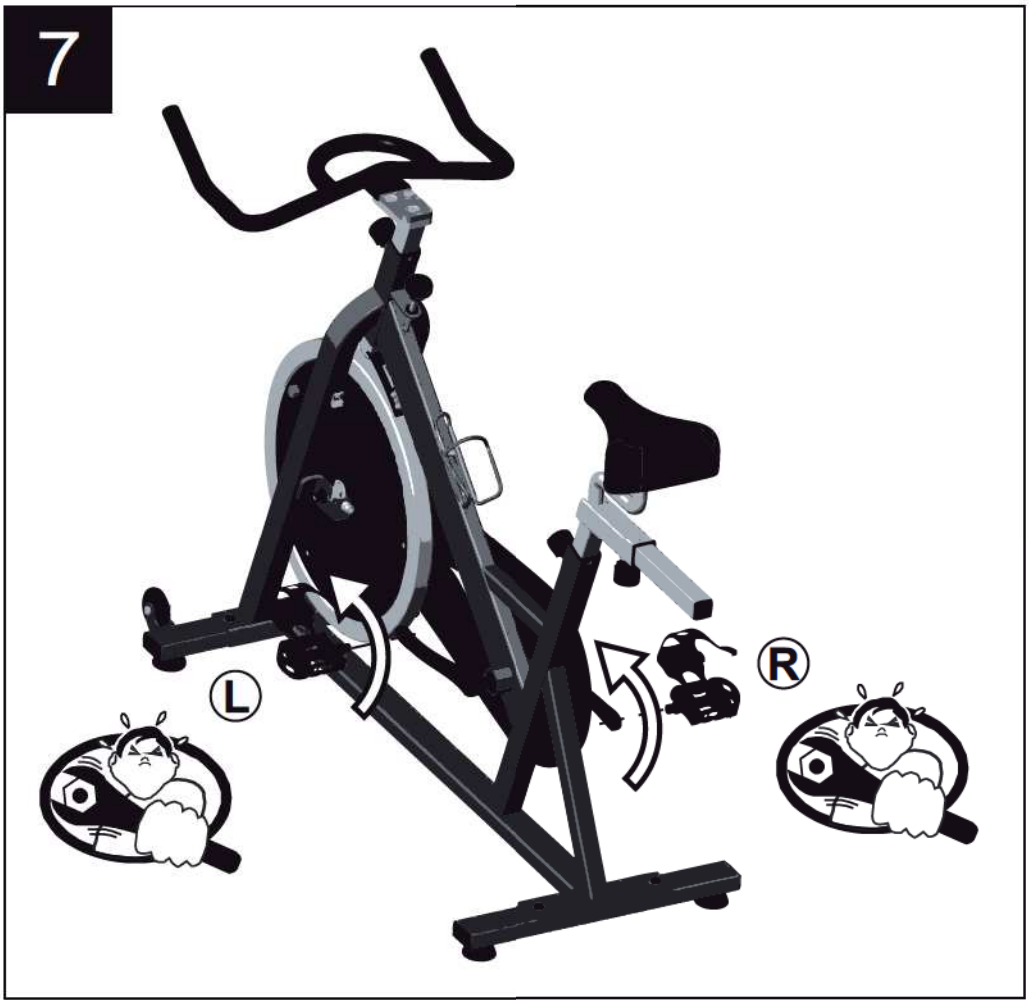

ASSEMBLY • MONTAGE • MONTAJE • MONTAGE • MONTAGGIO • MONTAGE • MONTAGEM • MONTAŻ • SZERELÉS • СБОРКА • MONTARE • MONTÁŽ • HOPSÄTTNING • МОНТАЖ • MONTAJ • التركيب • 安装 • 安装

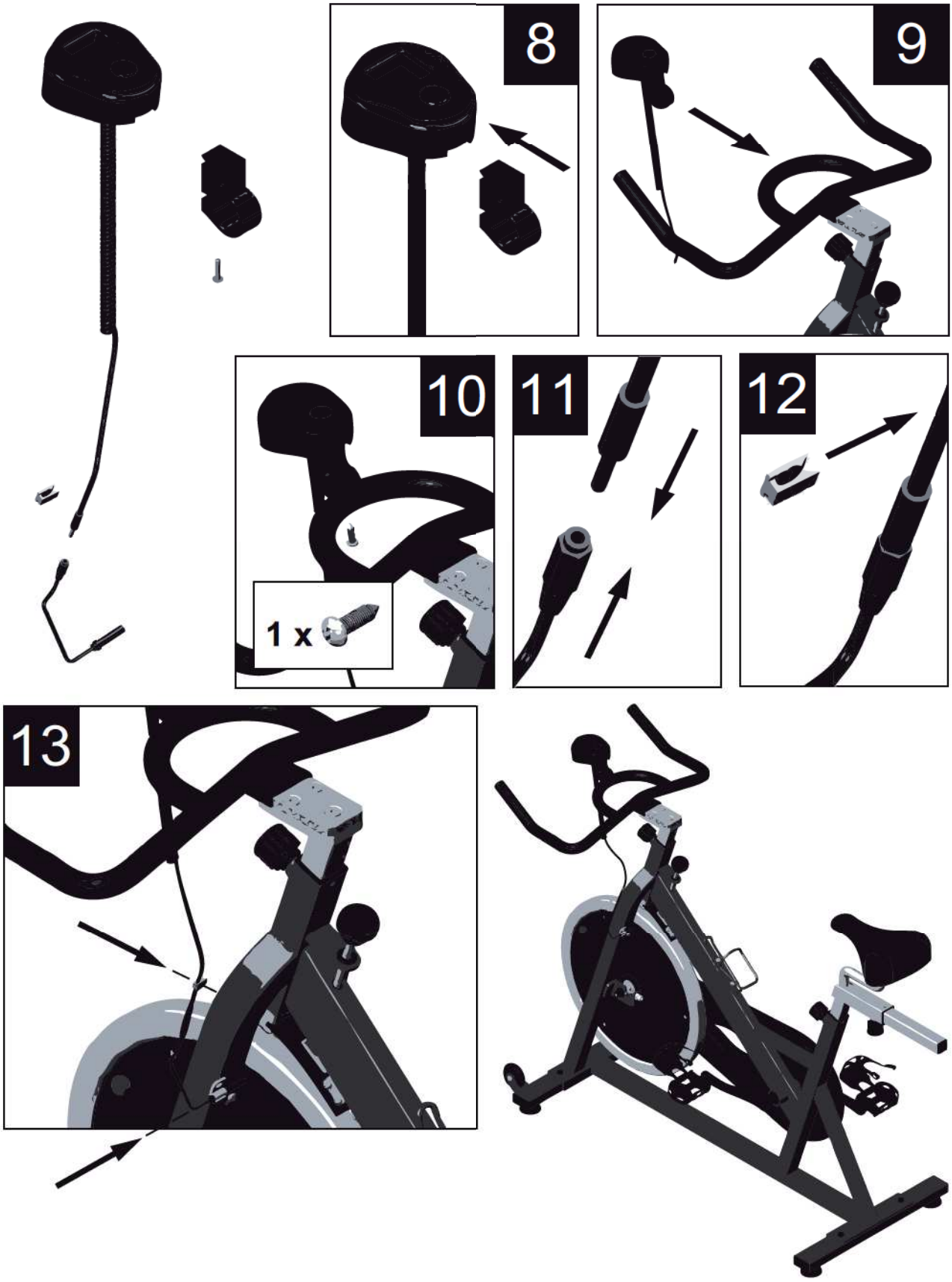

Vous avez choisi un appareil fitness de marque DOMYOS. Nous vous remercions de votre confiance. Nous avons créé la marque DOMYOS pour permettre à tous les sportifs de garder la forme. Ce produit est créé par des sportifs pour des sportifs. Nous serons heureux de recevoir toutes vos remarques et suggestions concernant les produits DOMYOS. Pour cela, l'équipe de votre magasin est à votre écoute ainsi que le service conception des produits DOMYOS. Vous pouvez nous retrouver également sur www.domyos.com. Nous vous souhaitons un bon entraînement et espérons que ce produit DOMYOS sera pour vous synonyme de plaisir.

FR

PRÉSENTATION

Ce vélo est conçu pour la pratique du biking à domicile.

Le Biking est une excellente forme d'activité cardio-training qui permet d'augmenter votre capacité cardio-vasculaire et de brûler des calories. Cette pratique permet également de tonifier les muscles du bas du corps (fessiers, quadriceps, ischio-jambiers, mollets). Les muscles du haut du corps (abdominaux, dos, bras) participent aussi à l'exercice. Ce vélo est équipé d'une transmission par chaîne.

PARTIES DU CORPS TRAVAILLÉES

SÉCURITÉ

Pour réduire le risque de blessures graves, lisez les précautions d'emploi importantes ci-dessous avant d'utiliser le produit.

1. Il revient au propriétaire de s'assurer que tous les utilisateurs du produit sont informés comme il convient de toutes les précautions d'emploi.
2. DOMYOS se décharge de toute responsabilité concernant les plaintes pour blessure ou pour des dommages infligés à toute personne ou à tout bien ayant pour origine la mauvaise utilisation de ce produit par l'acheteur ou par toute autre personne.
3. Le produit n'est destiné qu'à une utilisation domestique. N'utilisez pas le produit dans tout contexte commercial, locatif ou institutionnel.
4. Il est de la responsabilité de l'utilisateur d'inspecter et visser si nécessaire toutes les pièces avant chaque utilisation du produit.
5. Pour la protection de vos pieds pendant l'exercice, portez des chaussures de sport. NE PAS porter de vêtements amples ou pendants, qui risquent d'être pris dans la machine. Retirez tous vos bijoux. Attachez vos cheveux afin qu'ils ne vous gênent pas pendant l'exercice.
6. Si vous ressentez une douleur ou si vous êtes pris de vertiges alors que vous faites de l'exercice, arrêtez immédiatement, reposez-vous et consultez votre médecin.
7. Ne pas approcher vos mains et pieds des pièces en mouvement.
8. Ne laissez pas dépasser les dispositifs de réglage.
9. Les personnes portant un stimulateur cardiaque, un défibrillateur ou tout autre dispositif électronique implanté sont averties qu'elles utilisent le capteur de pulsations à leurs risques et périls. Avant la première utilisation, un exercice test sous le contrôle d'un médecin est donc recommandé.
10. Un surmenage peut entraîner de graves blessures, voire la mort. Toute sensation de douleur ou malaise doit être suivie d'un arrêt immédiat de l'entraînement.
11. Le vélo de biking ne comporte pas de roue libre. Les pédales continuent à tourner tant que la roue d'inertie est en mouvement.
12. Pour un arrêt progressif, ralentissez la cadence de pédalage jusqu'à arrêt complet de la roue.
13. Pour un arrêt d'urgence, appuyez sur le bouton de réglage de la résistance.
14. À la fin de votre séance d'entraînement, verrouillez votre vélo en serrant le bouton de réglage de la résistance à fond dans le sens des aiguilles d'une montre.

AVERTISSEMENT

La recherche de la forme doit être pratiquée de façon CONTROLÉE. Avant de commencer tout programme d'exercice, consultez votre médecin. Cela est particulièrement important pour les personnes de plus de 35 ans ou ayant eu des problèmes de santé auparavant et si vous n'avez pas fait de sport depuis plusieurs années. Lisez toutes les instructions avant utilisation.

RÉGLAGES

Attention, il est nécessaire de descendre du vélo pour procéder aux réglages de la selle, du guidon et du niveau.

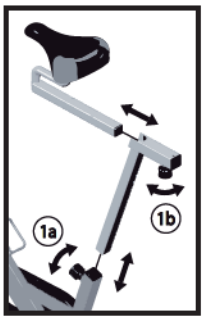

1 - COMMENT AJUSTER LA POSITION DE LA SELLE

a) HAUTEUR : Pour un exercice efficace, la selle doit être à la bonne hauteur. Vos genoux doivent être légèrement fléchis au moment où les pédales sont dans la position la plus basse. Tout en maintenant la selle, dévissez et tirez le bouton de réglage. Ajustez la position de la selle, alignez le bouton avec un des trous du tube de selle, relâchez le bouton et serrez à fond.

b) PROFONDEUR : Tout en maintenant la selle, dévissez et tirez le bouton de réglage. Ajustez la position de la selle, alignez le bouton avec un des trous du tube de selle, relâchez le bouton et serrez à fond.

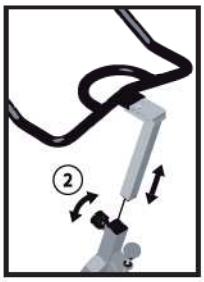

2 - COMMENT AJUSTER LE GUIDON

Tout en maintenant le guidon, dévissez et tirez le bouton de réglage. Ajustez la position du guidon, alignez le bouton avec un des trous du tube de guidon, relâchez le bouton et serrez à fond.

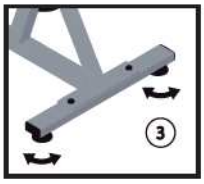

3 - MISE A NIVEAU DU VELO

En cas d'instabilité, ajustez les compensateurs de niveau.

4 - COMMENT AJUSTER LA SANGLE DES PEDALES

SERRAGE : Tirez sur l'extrémité de la sangle.
DESSERRAGE : Appuyez sur la boucle pour libérer la sangle.

5 - REGLAGE DE LA RESISTANCE

AUGMENTATION DE LA RESISTANCE :
Tournez le bouton de réglage dans le sens des aiguilles d'une montre.

DIMINUTION DE LA RESISTANCE :
Tournez dans le sens inverse des aiguilles d'une montre.

6 - ARRET D'URGENCE

Appuyez sur le bouton de réglage de la résistance.

CONSOLE

Votre console vous permet de suivre vos performances pendant votre entraînement.
Vous trouverez ci-dessous l'ensemble des indications pour l'utiliser facilement.

FONCTIONNEMENT

Pour démarrer votre console, commencez à pédaler et appuyez sur le bouton rouge. En cours d'exercice, appuyez sur le bouton rouge pour afficher l'information que vous souhaitez parmi les 4 informations disponibles.

DIST ► Distance parcourue
CAL ► Calories brûlées
SPEED ► Vitesse de pédalage
TIME ► Temps écoulé

La sélection du mode **SCAN** (flèche clignotante devant le mot **SCAN**) vous permet de faire défiler les informations de manière continue.

Pour remettre votre console à zéro, appuyez de manière prolongée (3 s) sur le bouton rouge.

La console s'éteint automatiquement au bout de 5 min d'inactivité.

DIAGNOSTIC DES ANOMALIES

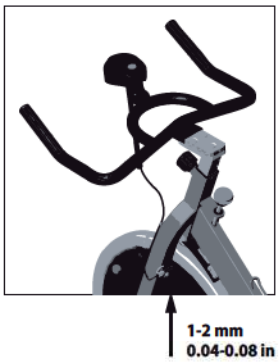

- Défaut d'affichage :
Vérifiez les piles et, au besoin, remplacez-les.

- Défaut d'affichage de la distance ou de la vitesse :
Vérifiez la position du capteur.

La distance entre le capteur et l'aimant situé sur la roue avant du vélo doit être de 1 ou 2 mm.

FR

UTILISATION

Si vous débutez, commencez par vous entraîner pendant plusieurs jours avec une résistance et une vitesse de pédalage faible, sans forcer, et en prenant si nécessaire des temps de repos. Augmentez progressivement le nombre ou la durée des séances. Lors de vos exercices ne pas cambrer votre dos, mais le tenir droit.

Entretien/Échauffement : effort progressif à partir de 10 minutes.
Pour un travail d'entretien visant à se maintenir en forme ou à une rééducation, vous pouvez vous entraînez tous les jours pendant une dizaine de minutes.
Ce type d'exercice visera à éveiller vos muscles et articulations ou pourra être utilisé comme échauffement en vue d'une activité physique.
Pour augmenter la tonicité des jambes, choisissez une résistance plus importante et augmentez le temps d'exercice.
Bien évidemment, vous pouvez faire varier la résistance de pédalage tout au long de votre séance d'exercice.

Travail aérobie pour la mise en forme : effort modéré pendant un temps assez long (35 min à 1 heure).
Si vous désirez perdre du poids, ce type d'exercice, associé à un régime, est le seul moyen d'augmenter la quantité d'énergie consommée par l'organisme. Pour ce faire, inutile de forcer au-delà de ses limites. C'est la régularité de l'entraînement qui permettra d'obtenir les meilleurs résultats.
Choisissez une résistance de pédalage relativement faible et effectuez l'exercice à votre rythme mais au minimum pendant 30 minutes. Cet exercice doit faire apparaître une légère sueur sur la peau mais ne doit en aucun cas vous essouffler. C'est la durée de l'exercice, sur un rythme lent qui va demander à votre organisme de puiser son énergie dans vos graisses à condition de pédaler au-delà d'une trentaine de minutes, trois fois par semaine minimum.

Entraînement aérobie pour l'endurance : effort soutenu pendant 20 à 40 minutes.
Ce type d'entraînement vise un renforcement significatif du muscle cardiaque et améliore le travail respiratoire.
La résistance et/ou la vitesse de pédalage est augmentée de façon à augmenter la respiration pendant l'exercice. L'effort est plus soutenu que le travail pour la mise en forme.
Au fur et à mesure de vos entraînements, vous pourrez tenir cet effort plus longtemps, sur un meilleur rythme ou avec une résistance supérieure. Vous pouvez vous entraîner au minimum trois fois par semaine pour ce type d'entraînement.
L'entraînement sur un rythme plus forcé (travail anaérobie et travail en zone rouge) est réservé aux athlètes et nécessite une préparation adaptée.
Après chaque entraînement, consacrez quelques minutes à pédaler en diminuant la vitesse et la résistance pour revenir au calme et ramener progressivement l'organisme au repos.

Retour au calme Il correspond à la poursuite d'une activité à faible intensité, c'est la phase progressive de «repos». LE RETOUR AU CALME assure le retour à «la normale» du système cardio-vasculaire et respiratoire, du flux sanguin et des muscles (ce qui permet d'éliminer les contre-effets, comme les acides lactiques dont l'accumulation est une des causes majeures des douleurs musculaires, c'est-à-dire crampes et courbatures).
Étirement L'étirement doit suivre la phase de retour au calme. S'étirer après l'effort : minimise la RAIDEUR MUSCULAIRE due à l'accumulation des ACIDES LACTIQUES, «stimule» la CIRCULATION SANGUINE.

GARANTIE COMMERCIALE

DOMYOS garantit ce produit, dans les conditions normales d'utilisation, pendant 5 ans pour la structure et 2 ans pour les autres pièces et la main d'oeuvre à compter de la date d'achat, la date sur le ticket de caisse faisant foi.

L'obligation de DOMYOS, en vertu de cette garantie, se limite au remplacement ou à la réparation du produit, à la discrétion de DOMYOS.

Cette garantie ne s'applique pas en cas de :

- Dommages causés lors du transport
- Utilisation et/ou stockage en extérieur ou dans un environnement humide (sauf trampolines)
- Mauvais montage
- Mauvaise utilisation ou utilisation anormale
- Mauvais entretien
- Réparations effectuées par des techniciens non-agréés par DOMYOS
- Utilisation hors du cadre privé

Cette garantie commerciale n'exclut pas la garantie légale applicable dans le pays d'achat.

Pour bénéficier de la garantie sur votre produit, consultez le tableau en dernière page de votre notice d'utilisation.

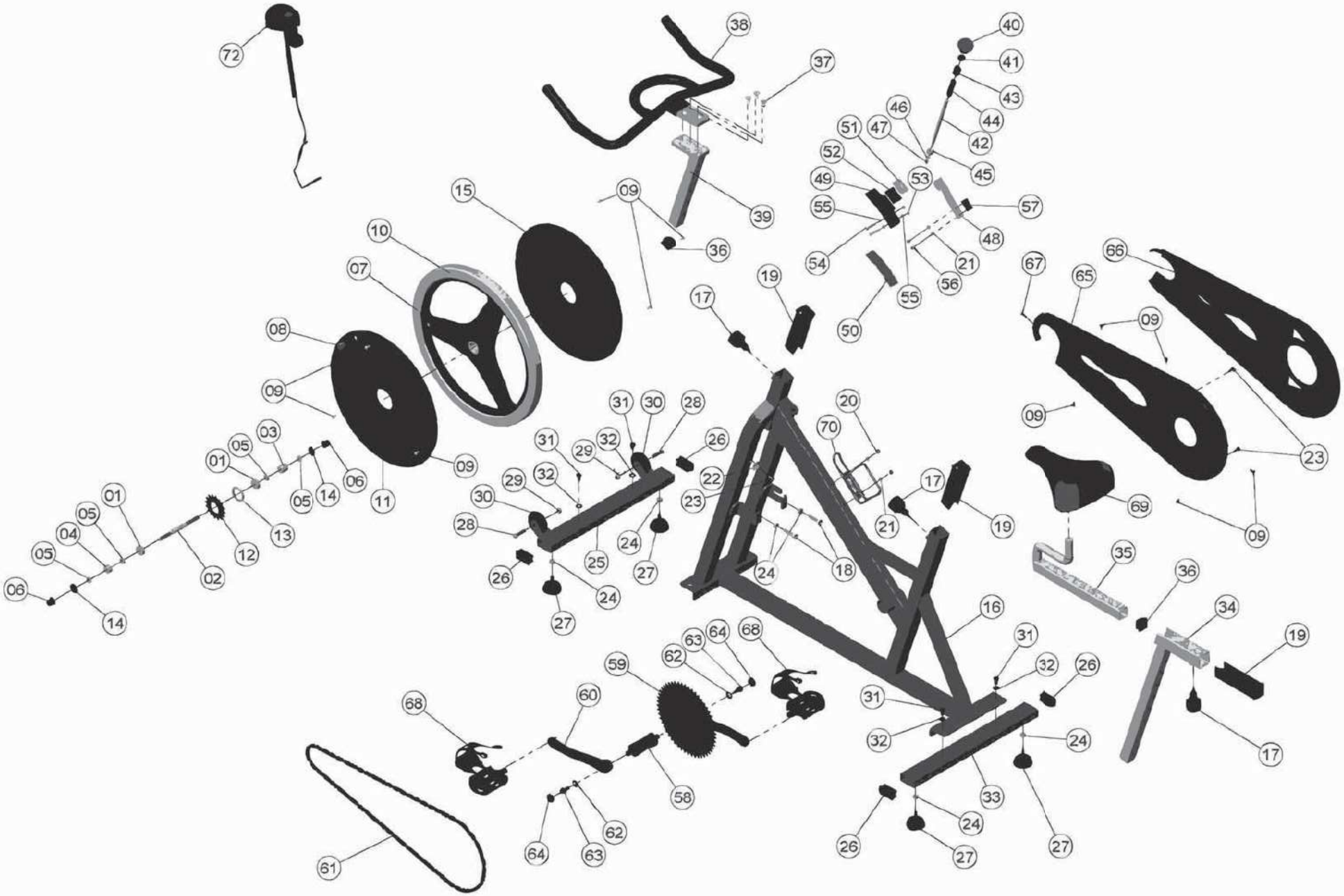
72
38
37
40
41
43
44
42
45
46
47
51
52
53
49
55
57
48
54
21
56
55
50
39
09
36
15
10
07
08
09
09
11
01
05
03
05
14
06
01
05
04
05
06
14
02
12
13
17
19
67
65
66
09
23
09
69
09
35
36
34
19
17
20
70
17
21
19
16
31
32
26
24
33
27
26
31
28
26
22
23
24
18
24
27
31
32
29
32
30
28
25
24
27
26
24
27
68
63
64
62
59
60
58
62
64
63
61
68

AFTER SALES SERVICE • SERVICE APRES-VENTE • SERVICIO POSVENTA • KUNDENDIENST • SERVIZIO ASSISTENZA POST-VENDITA • AFTERSALESAFDELING • ASSISTÊNCIA PÓS-VENDA • SERWIS PO SPRZEDAŻY • ÜGYFÉLSZOLGÁLAT • СЕРВИСНАЯ СЛУЖБА • SERVICIU POST-VÂNZARE • POPRODEJNÍ SERVIS • EFTERMARKNAD • СЛЕДПРОДАЖБЕН СЕРВИЗ • SATIŞ SONRASI SERVİSİ • بعد خدمة البيع • 售后服务 • 售後服務

FRANCE	**Munissez-vous de votre preuve d'achat et contactez le SAV DOMYOS par l'un des moyens suivants : - Le site internet : http://services.domyos-fitness.com/ (coût d'une connexion internet) - Le centre de relation clientèle : 0800 71 00 71 (appel gratuit depuis un poste fixe en France métropolitaine)**
BELGIQUE	**Munissez-vous de votre preuve d'achat et contactez le service après-vente DOMYOS en vous connectant sur le site internet : http://services.domyos-fitness.com/ (coût d'une connexion internet)**
BELGIE	**Houd uw aankoopbewijs bij de hand, en neem contact op met de aftersales-afdeling van DOMYOS via de internetsite: (kosten internetverbinding)**
OTHER COUNTRIES	**Go to the customer service department at the store where you bought your product with your purchase receipt.**
OTROS PAÍSES	**Diríjase a cualquier tienda de la marca donde haya adquirido el producto y presente la prueba de compra.**
ANDERE LÄNDER	**Wenden Sie sich an den Empfang eines Geschäfts der Marke, wo Sie Ihr Produkt gekauft haben und legen Sie Ihren Kaufnachweis vor.**
ALTRI PAESI	**Presentatevi all'accoglienza di un negozio del marchio in cui avete comprato il prodotto, muniti del giustificativo d'acquisto.**
OVERIGE LANDEN	**Meld u bij de receptie van de winkel van het merkproduct dat u heeft gekocht, en neem uw aankoopbewijs mee.**
OUTROS PAÍSES	**Dirija-se à recepção de uma loja da marca onde adquiriu o seu produto, com o respectivo justificativo de compra.**
INNE KRAJE	**Proszę zgłosić się do punktu obsługi klienta w sklepie, w któym zakupiono produkt i przedstawić dowód zakupu.**
MÁS ORSZÁGOK	**A vásárlást igazoló bizonylattal forduljon annak az üzlethálózatnak az ügyfélszolgálatához, ahol a terméket vásárolta.**
ДРУГИЕ СТРАНЫ	**Обратитесь в отдел работы с клиентами магазина той сети, где вы купили ваше изделие, и предоставьте товарный чек.**
ALTE ŢĂRI	**Prezentaţi-vă la magazinul firmei de la care aţi achiziţionat produsul, având asupra dumneavoastră dovada cumpărării.**
OSTATNÍ ZEMĚ	**Obraťe se na recepci našeho obchodu, kde jste výrobek zakoupili a předložte doklad o nákupu.**
ANDRA LÄNDER	**Vänd dig till kundmottagningen i den butik där du köpte produkten och tag med kvittot.**
ДРУГИ ДЪРЖАВИ	**Обърнете се към «Обслужване на клиенти» на магазина, където сте закупили продукта и представете вашето доказателство за покупката.**
DİĞER ÜLKELER	**Satın alma kanıtınız ile birlikte, ürününüzü satın aldığınız şirkete bağlı bir mağazanın müşteri kabul servisine başvurun.**
دول أخرى	يرجى التوجه إلى قسم الاستقبال في مركز البيع الذي اشتريتم منه المنتج، شريطة إحضار وثيقة إثبات الشراء.
其他国家	请您携带产品购买发票至购物商店的服务台咨询。
其他國家	請您攜帶產品購買發票至購物商店的服務台諮詢。

VS 910

Keep these instructions
Notice à conserver
Conserve este manual
Gebrauchsanweisung bitte aufbewahren
Istruzioni da conservare
Gebruiksaanwijzing bewaren
Guardar folheto de instruções
Należy zachować niniejszą instrukcję obsługi
Őrizze meg a tájékoztatót!
Сохраните эту инструкцию
Păstraţi instrucţiunile
Návod je třeba uchovat
Bruksanvisning som ska sparas
Пазете указанието
El kitabını saklayın
يُرجى الاحتفاظ بهذه النشرة
请保存说明书
請保留說明書

Импортер : ООО «Октоблу», 141031, Россия, Московская область, Мытищинский район, МКАД 84-й км., ТПЗ «Алтуфьево», владение 3, строение 3

TURKSPORT Spor Urünleri Sanayi ve Ticaret Ltd.Şti, Forum Istanbul AVM. Kocatepe Mah. G Blok No: 1 Bayrampaşa, 34235 Istanbul, TURKEY

Importado para o Brasil por IGUASPORT Ltda

台灣迪卡儂有限公司, 台灣台中市408南屯區大墩南路379號, 諮詢電話: (04) 2471-8833

CNPJ : 02.314.041/0001-88 - 合格品 - Réf. Pack : 1374.122 V4

Made in China - Fabricado na China – 中国 制造 - Произведено в Китае - İmal edildiği yer Çin – 中國 製造

OXYLANE 4, bd de Mons - BP 299
59665 - Villeneuve d'Ascq Cedex
France
www.domyos.com