VM 530

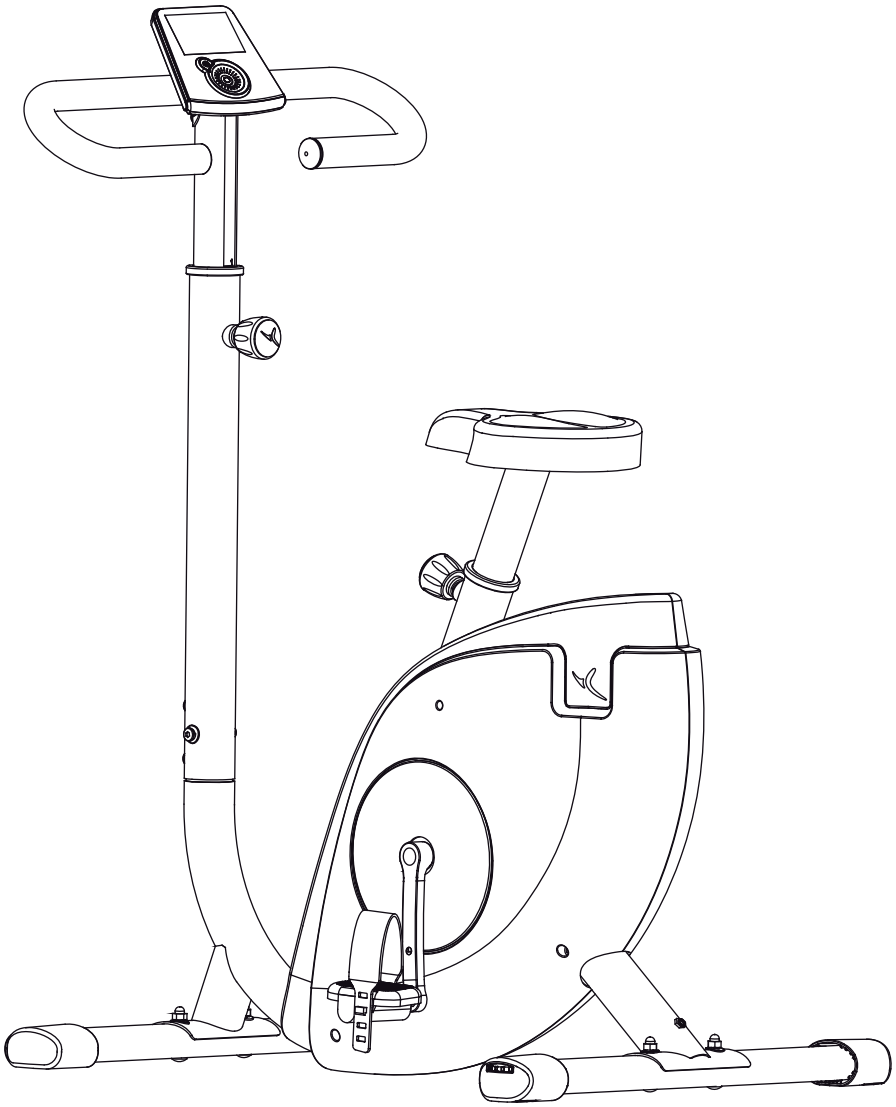

VM 530
29 kg / 65 lbs
95 x 64 x 151 cm
37 x 25 x 59 in

Maxi
130 kg
286 lbs

30 min

DOMYOS

1 Heart rate monitor belt - Ceinture cardiofréquencemètre
Cinturón cardiofrecuencímetro - Herzfrequenzmessgurt
Cintura cardiofrequenzimetro - Band voor hartslagmeting
Cinto cardiofrequencímetro - Pas do pomiaru częstotliwości tętna
Szívritmusmérő öv - Пояс-пульсометр - Centură cardio-frecvențmetru
Pás merača srdcovej frekvencie - Pás měřiče tepové frekvence
Hjärtfrekvensbälte - Колан за измерване на пулса
Kardiyofrekansmetre kemeri - حزام قياس نبضات القلب
心率测量胸带 – 心率測量胸帶

2 Handlebars - Guidon - Manillar - Lenker
Manubrio - Stuur - Guiador - Kierownica
kormány - Руль - Ghidon - Riadidlá
Madlo - Styre - Корми ло - Gidon
مقود - 车把 – 車把

3 Console - Console - Consola - Konsole
Console - Console - Consola - Konsola
Konzol - Консоль - Consolă - Konzola
konzole - Konsol - Конзола - Konsol
لوحة التحكم - 控制面板 – 控制面板

4 Release lever to adjust the saddle
Molette de réglage de la selle
Rueda de ajuste del sillín
Einstellrädchen des Sattels
Rotella di regolazione della sella
Instelknop zadel
Botão de regulação do selim
Pokrętło regulacji siodełka
Nyereg állítócsavar
Ручка регулировки седла
Buton de reglare a șeii
Nastavovacie koliesko sedla
Kolečko pro nastavení sedla
Reglagehjul till sadel
Кръгла ръчка за регулиране на седалката
Sele ayar düğmesi
صامولة ضبط المقعد
车座调节转轮
車座調節轉輪

5 Saddle - Selle - Sillín - Sattel- Sella
Zadel - Selim - Siodełko - Nyereg
Седло - Şa - Sedlo - Sedlo - Sadel
Се далка - Sele - مقعد - 车座 – 車座

6 Pedal - Pédale - Pedal - Pedal
Pedale - Pedaal -Pedal - Pedał
Pedál - Педаль - Pedală - Pedál
Pedál - Pedal - Педал - Pedal
بدال - 脚踏板 – 腳踏板

7 Transport wheels
Roulette de déplacement
Rueda de desplazamiento - Transportrolle
Rotella di spostamento - Transportwieltje
Rodinha de deslocação
Kółko do przemieszczania
Görgő a mozgatáshoz
Колесико для перемещения
Rotilă de deplasare
Premiestňovacie koliesko
Přemísťovací kolečko
Transporthjul - Колелце за преместване
Taşıma makarası - بكرة النقل
移动滑轮 – 移動滑輪

8 Levelling foot
Compensateur de niveau
Compensador de nivel
Niveauausgleicher
Compensatore di livello
Niveauregelaar
Compensador de nível
Kompensator poziomu
Szintkiegyenlítő
Компенсатор уровня
Compensator de nivel
Kompenzátor úrovne
Vyrovnávací podložka - Nivåkompensator
Компенсатор на нивото
Yükseklik ayar tertibatı - مُعادل المستوى
平衡补偿器 – 平衡補償器

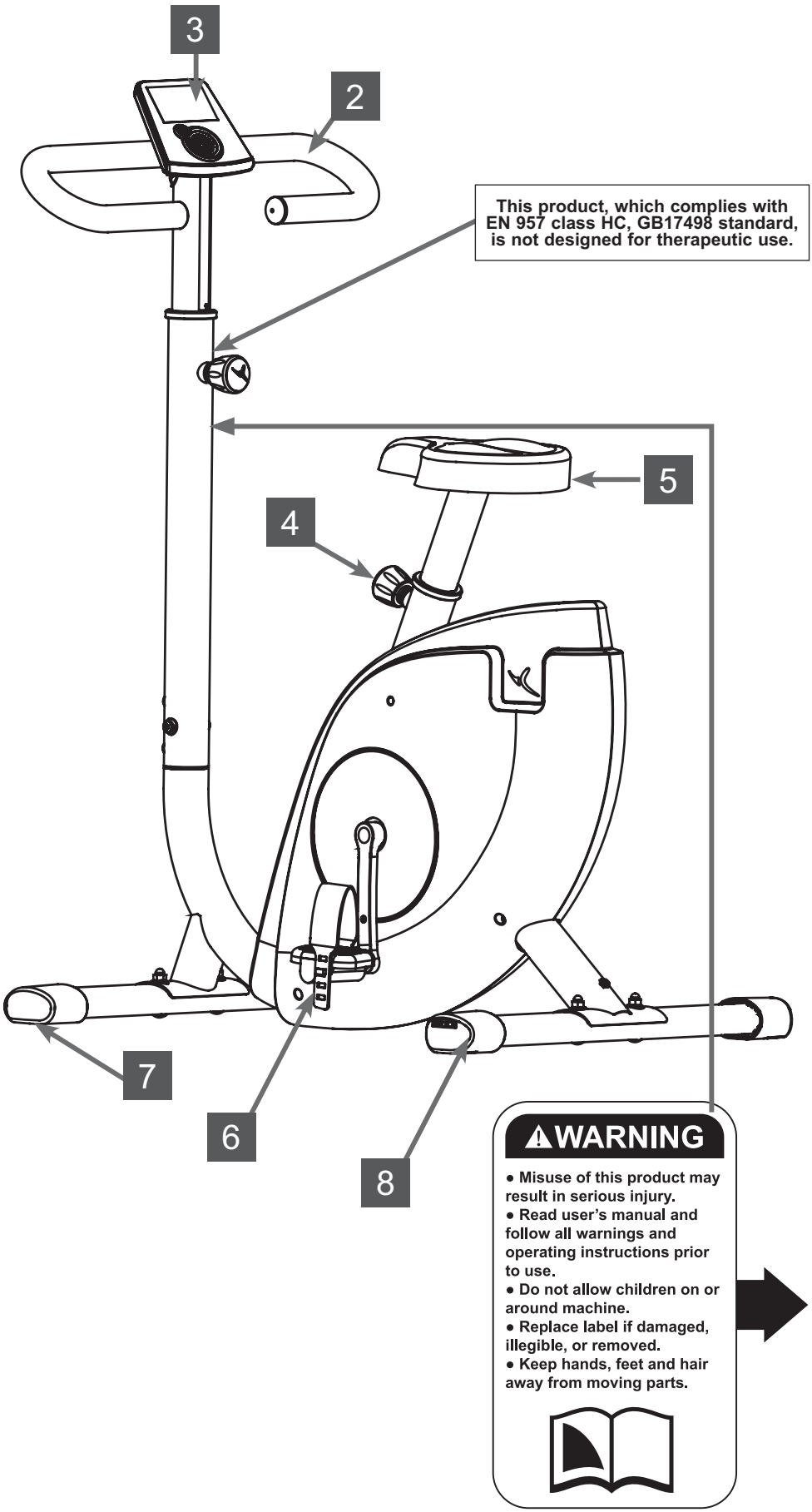

SECURITY • SÉCURITÉ • SEGURIDAD • SICHERHEIT • SICUREZZA • VEILIGHEID • SEGURANÇA • BEZPIECZEŃSTWO • BIZTONSÁG • БЕЗОПАСНОСТЬ • SIGURANŢĂ • BEZPEČNOSŤ • BEZPEČNOST • SÄKERHET • БЕЛОПАСНОСТ • EMNİYET • الأمان • 安全 • 安全

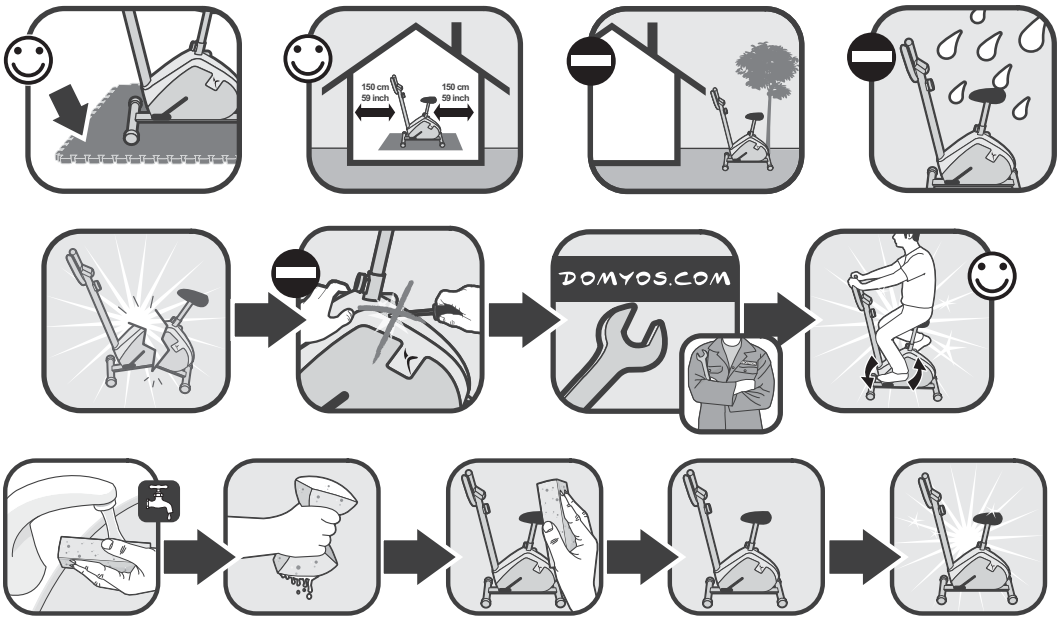

⚠ AVERTISSEMENT

- Tout usage impropre de ce produit risque de provoquer des blessures graves.
- Avant toute utilisation, veuillez lire attentivement le mode d'emploi et respecter l'ensemble des avertissements et instructions qu'il contient.
- Ne pas permettre aux enfants d'utiliser cette machine et les tenir éloignés de cette dernière.
- Si l'autocollant est endommagé, illisible ou manquant, il convient de le remplacer.
- Ne pas approcher vos mains, pieds et cheveux de toutes les pièces en mouvement.

⚠ ADVERTENCIA

- Cualquier uso impropio de este producto puede provocar heridas graves.
- Antes de cualquier utilización, lea atentamente el modo de empleo y respetar todas las advertencias e instrucciones que contiene.
- No permitir a los niños utilizar esta máquina y mantenerlos alejados de la misma.
- Si faltase la pegatina, o si la misma estuviera dañada o ilegible, conviene sustituirla.
- No acercar sus manos, pies y cabello de todas las piezas en movimiento.

⚠WARNHINWEIS

- Jede unsachgemäße Benutzung dieses Produktes kann schwere Verletzungen zur Folge haben.
- Vor jedem Gebrauch bitte diese Gebrauchsanweisung aufmerksam lesen und alle darin enthaltenen Warnhinweise und Anweisungen befolgen.
- Kindern ist die Benutzung dieser Maschine zu untersagen und sie sind davon fernzuhalten.
- Ist der Aufkleber beschädigt, unleserlich oder nicht mehr vorhanden, muss er ersetzt werden.
- Ihre Hände, Füße und Haare von allen drehenden Teilen fernhalten.

⚠AVVERTENZA

- Ogni uso improprio del presente articolo rischia di provocare gravi incidenti
- Prima di qualsiasi utilizzo, vi preghiamo di leggere attentamente le istruzioni per l'uso e di rispettare le avvertenze e le modalità d'impiego.
- Tenere i bambini lontani dalla macchina e non permettere loro di utilizzarla.
- Se l'etichetta è danneggiata, illeggibile o assente, occorre sostituirla.
- Non avvicinare mani, piedi e capelli ai pezzi in movimento.

⚠WAARSCHUWING

- Onjuist gebruik van dit product kan ernstige verwondingen veroorzaken.
- Voordat u het product gaat gebruiken, moet u de gebruiksaanwijzing lezen en alle waarschuwingen en instructies die hij bevat toepassen.
- Deze machine niet door kinderen laten gebruiken en niet in de buurt ervan laten komen.
- Als de sticker beschadigd, onleesbaar of afwezig is, moet hij vervangen worden.
- Uw handen, voeten of haar niet in de buurt van de bewegende delen brengen.

⚠ADVERTÊNCIA

- Qualquer utilização imprópria deste produto comporta o risco de causar danos graves.
- Antes de cada utilização, leia atentamente as instruções de utilização e respeite o conjunto dos avisos e instruções incluídas.
- Mantenha este aparelho afastado das crianças e não permita a sua utilização por estas.
- Se o autocolante estiver danificado, ilegível ou ausente, é conveniente substituí-lo.
- Não aproxime as suas mãos, pés e cabelos das peças em movimento.

⚠UWAGA

- Nieprawidłowe użytkowanie produktu może być przyczyną wypadków.
- Przeczytaj instrukcję obsługi i przestrzegaj wszystkich zaleceń i instrukcji.
- Nie zezwalaj dzieciom na zabawę na i w pobliżu urządzenia.
- Wymień etykiety w przypadku uszkodzenia, nieczytelności lub ich braku.
- Nie zbliżać rąk, nóg i włosów do elementów w ruchu.

⚠FIGYELMEZTETÉS

- A szerkezet helytelen használata súlyos sérülésekhez vezethet
- Használat előtt olvassa el a felhasználói kézikönyvet és tartson be minden figyelmeztetést, illetve használati útmutatást
- Ne hagyja, hogy a gyerekek a gépre vagy közelébe kerüljenek
- Cserélje ki a címkét, ha sérült, olvashatatlan vagy hiányzik
- Tartsa távol a kezeket, lábakat, a hajat a mozgó alka wtrészektől

⚠Предупреждение

- Некорректная эксплуатация данного изделия может вызвать тяжелые поражения
- Перед использованием внимательно прочитайте инструкцию по эксплуатации
- Соблюдайте все предосторожности и рекомендации, которые содержит этот документ
- Не позволяйте детям использовать эту машину. Не допускайте детей близко к аппарату.
- Если клейкая этикетка повреждена, стерта или отсутствует, ее необходимо заменить

⚠ATENŢIE

- Utilizarea necorespunzătoare a acestui produs riscă să provoace răniri grave.
- Înainte de utilizare, vă rugăm să citiţi cu atenţie modul de folosire şi să respectaţi toate Atenţionările şi instrucţiunile pe care acesta le conţine.
- Nu permiteţi copiilor să utilizeze această maşină şi ţineţi-i departe de aceasta.
- Dacă autocolantul este deteriorat, ilizibil sau lipseşte, este indicat să-l înlocuiţi
- Nu vă apropiaţi mâinile, picioarele şi părul de piesele în mişcare.

⚠VAROVANIE

- Akékoľvek nevhodné použitie tohto výrobku môže spôsobiť vážne poranenia.
- Pred akýmkoľvek použitím výrobku si starostlivo prečítajte návod na použitie a rešpektujte všetky upozornenia a pokyny, ktoré su v ňom uvedené.
- Nedovoľte deťom, aby tento prístroj používali a približovali sa k nemu.
- Ak je samolepiaci štítok poškodený, nečitateľný alebo chýbajúci, je potrebné ho vymeniť.
- Nepriblížujte ruky, nohy a vlasy k súčiastkám, ktoré sa pohybujú.

⚠UPOZORNĚNÍ

- Jakékoliv nevhodné použití tohoto výrobku může způsobit vážná poranění.
- Před jakýmkoliv použitím výrobku si pečlivě pročtěte návod k použití a respektujte všechna upozornění a pokyny, která jsou zde uvedena.
- Zabraňte dětem, aby tento přístroj používaly a přibližovaly se k němu.
- Jestliže je samolepicí štítek poškozen, je nečitelný nebo na výrobku chybí, je nutné jej vyměnit.
- Nepřibližujte ruce, nohy a vlasy k pohybujícím se součástkám.

⚠VARNING

- Felaktig användning av denna produkt riskerar att förorsaka allvarliga personskador.
- Läs noga bruksanvisningen innan du använder produkten och ta hänsyn till alla varningar och instruktioner som den innehåller.
- Låt inte barn använda denna maskin och håll dem på avstånd från den.
- Om dekalen är skadad, oläslig eller saknas, måste den ersättas med en ny.
- Låt inte händerna, fötterna eller håret komma i närheten av rörliga delar.

⚠ПРЕДУПРЕЖДЕНИЕ:

- Всяко неправилно използване на този продукт може да доведе до сериозни наранявания.
- Преди да използвате продукта, моля прочетете внимателно начина на употреба и спазвайте всички предупреждения и инструкции, които той съдържа.
- Не позволявайте тази машина да бъде използвана от деца и ги дръжте на разстояние от нея.
- Ако самозалепващата лента е повредена, нечетлива или липсва, тя трябва да бъде сменена.
- Не доближавайте ръцете, краката и косите си до движещите се части.

⚠UYARI

- Bu ürünün herhangi bir yanlış kullanımı ağır yaralara yol açabilir.
- Her kullanımdan önce, kullanım yönetimini dikkatle okumanız ve içindeki tüm uyarı ve talimatlara uymanız gerekir.
- Çocukların bu makineyi kullanmalarına izin vermeyin ve onları bu makineden uzak tutun.
- Yapışkan etiket zarar görmüş, okunaksız veya mevcut değilse, yenisi ile değiştirilmesi uygun olacaktır.
- Ellerinizi, ayaklarınızı ve saçlarınızı hareket halindeki parçalara yaklaştırmayın.

⚠ تحذير

- عدم استخدام هذا المنتج بشكل سليم قد يسبب في إصابة خطيرة.
- قبل الاستخدام احرص على قراءة دليل الاستخدام بعناية مع الاهتمام الخاص بجميع التحذيرات والتعليمات التي يتضمنها.
- يمنع استخدامه من قبل الأطفال ويحفظ بعيداً عنهم.
- يجب استبدال اللاصقة إذا تلفت أو تشوهت أو فقدت.
- يمنع تقريب اليدين والقدمين والشعر من جميع الأجزاء المتحركة.

⚠ 注意

- 滥用本产品有造成严 重伤害的可能。
- 使用前请阅读使用说 明，遵守其中的有关注 意事项和操作规定。
- 不要让儿童使用本产品或在产品周围玩耍。
- 若标签受损、印刷模 糊或无标签，则应更换 标签。
- 使手、脚和头发远离 运动的部位。

⚠注意事項

- 對產品進行不當使用將 可能導致嚴重受傷。
- 每次使用前，請仔細閱讀 使用說明書并遵照 其中全部說明及注意事項 進行使用。
- 不可讓兒童使用 該機器，并將其置於兒童可觸及 範圍之外。
- 如果機器上的膠貼損壞、模糊或 缺失，須將其更換。
- 不可使雙手、雙腳或頭髮 靠近運動中的零件。

FITTING THE HEART RATE MONITOR BELT - INSTALLATION DE LA CEINTURE CARDIOFRÉQUENCEMÈTRE - INSTALACIÓN DEL CINTURÓN CARDIOFRECUENCIÓMETRO - ANLEGEN DES HERZFREQUENZMESSGURTS - INSTALLAZIONE DELLA CINTURA CARDIOFREQUENZIMETRO - PLAATSING VAN DE BORSTBAND VOOR HARTSLAGMETING - INSTALAÇÃO DO CINTO CARDIOFREQUENCÍMETRO - INSTALACJA PASA PULSOMETRU - A SZÍVRITMUSMÉRŐ ÖV ELHELYEZÉSE - ПОДКЛЮЧЕНИЕ ПУЛЬСОМЕТРА - INSTALAREA CENTURII CARDIOFRECVENŢMETRU - UMIESTNENIE PÁSU MERAČA TEPOVEJ FREKVENCIE - UMÍSTĚNÍ PÁSU MĚŘIČE TEPOVÉ FREKVENCE - INSTALLATION AV HJÄRTFREKVENSBÄLTET - ПОСТАВЯНЕ НА КОЛАНА НА ПУЛСОМЕРА - KARDİYOFREKANSMETRE KEMERİNİN YERLEŞTİRİLMESİ - وضع حزام مقياس ضربات القلب - 心率测量胸带的安装 - 心率测量胸帶的安裝

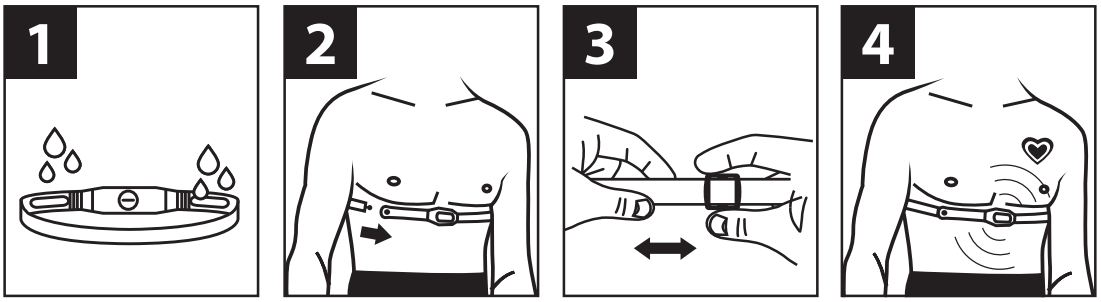

CHANGING THE BATTERY - CHANGEMENT DE LA PILE - SUSTITUCIÓN DE LA PILA - AUSWECHSELN DER BATTERIE - SOSTITUZIONE DELLA PILA - BATTERIJEN VERVANGEN - SUBSTITUIÇÃO DA PILHA - WYMIANA BATERII - AZ ELEM CSERÉJE - ЗАМЕНА БАТАРЕИ - SCHIMBAREA BATERIEI - VÝMENA BATÉRIE - VÝMĚNA BATERIE - BATTERIBYTE - СМЯНА НА БАТЕРИЯТА - PİL DEĞİŞTİRME - تغيير البلية - 电池的更换 - 電池的更換

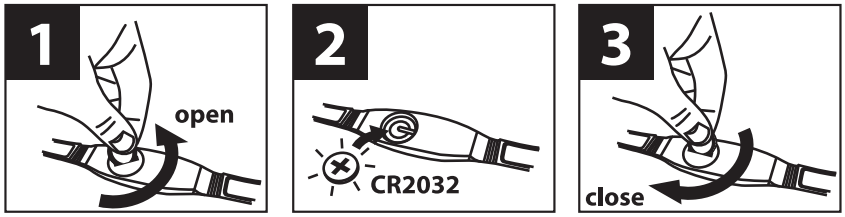

RECYCLING
The "crossed-out bin" symbol indicates that this product and the batteries it contains cannot be disposed of with household waste. They are subject to specific sorting. Take the batteries and your unusable electronic product to an authorised collection area for recycling. Recycling your electronic waste will protect the environment and your health.

RECYCLAGE
Le symbole « poubelle barrée » signifie que ce produit et les piles qu'il contient ne peuvent être jetés avec les déchets domestiques. Ils font l'objet d'un tri sélectif spécifique. Déposez les batteries ainsi que votre produit électronique en fin de vie dans un espace de collecte autorisé afin de les recycler. Cette valorisation de vos déchets électroniques permettra la protection de l'environnement et de votre santé.

RECICLAJE
El símbolo "cubo tachado" significa que este producto y las pilas que contiene no pueden eliminarse con los desechos domésticos. Son objeto de una selección específica. Elimine las pilas y el producto electrónico que ya no funcionen en un espacio de recogida autorizado a fin de reciclarlos. Esta valorización de sus desechos electrónicos permitirá la protección del medio ambiente y de su salud.

ENTSORGUNG
Das Symbol „durchgestrichene Mülltonne" bedeutet, dass dieses Produkt sowie die darin enthaltenen Batterien nicht mit dem Hausmüll entsorgt werden dürfen. Sie werden mit dem Spezialmüll entsorgt. Entsorgen Sie die Batterien sowie Ihr nicht mehr verwendetes, elektronisches Produkt zum Recycling an einer entsprechenden Sammelstelle. Die Wiederverwertung elektronischer Abfälle ermöglicht den Schutz der Umwelt und Ihrer Gesundheit.

RICICLAGGIO
Il simbolo rappresentante un cestino barrato significa che il prodotto e le pile in esso contenute non possono essere gettati nei normali rifiuti urbani. Sono oggetto di uno specifico smaltimento. Riportare le pile ed il prodotto elettronico non più utilizzabile in un apposito spazio di raccolta per poterli riciclare. Questa valorizzazione dei rifiuti elettronici permetterà la protezione dell'ambiente e della salute.

ENTSORGUNG
Das Symbol „durchgestrichene Mülltonne" bedeutet, dass dieses Produkt sowie die darin enthaltenen Batterien nicht mit dem Hausmüll entsorgt werden dürfen.Sie werden mit dem Spezialmüll entsorgt. Entsorgen Sie die Batterien sowie Ihr nicht mehr verwendetes, elektronisches Produkt zum Recycling an einer entsprechenden Sammelstelle. Die Wiederverwertung elektronischer Abfälle ermöglicht den Schutz der Umwelt und Ihrer Gesundheit.

RECICLAGEM
O símbolo «caixote do lixo com traço oblíquo por cima» significa que este produto e as pilhas que contém não podem ser deitados fora com o lixo doméstico. Estão sujeitos a uma triagem selectiva específica. Deposite as pilhas, bem como o seu produto electrónico em fim de vida útil, num local de recolha autorizado para os reciclar. Esta reciclagem do seu lixo electrónico permitirá a protecção do ambiente e da sua saúde.

UTYLIZACJA
Symbol „przekreślony kosz" oznacza, że ani produkt ani baterie nie mogą być wyrzucane do śmieci komunalnych. Podlegają one zbiórce selektywnej. Zużyte baterie i urządzenie elektroniczne powinny być pozostawione w autoryzowanym punkcie zbiórki w celu poddania ich recyklingowi. Utylizacja odpadów elektronicznych pomaga chronić środowisko i Twoje zdrowie.

SELEJTEZÉS
Az „áthúzott szemetesedény" szimbólum azt jelzi, hogy sem ezt a terméket, sem a benne levő elemeket nem szabad a háztartási szemétbe dobni. Ezeket speciális válogatásnak vetik alá. A használt elemeket és a tovább már nem használható elektronikus terméket újrahasznosítás céljából adja le egy erre szakosodott gyűjtőhelyen. Az elektronikai hulladék újra hasznosítása védi a környezetet és az Ön egészségét.

ВТОРИЧНАЯ ПЕРЕРАБОТКА
Знак «перечеркнутого мусорного контейнера» означает, что настоящее изделие, а также элементы питания, входящие в его состав, нельзя выбрасывать вместе с бытовыми отходами.

RECICLARE
Simbolul „ladă de gunoi barată" înseamnă că acest produs şi bateriile pe care le conţine nu pot fi aruncate în acelaşi loc cu deşeurile menajere. Acestea fac obiectul unei trieri selective specifice. Predaţi bateriile, precum şi produsul electronic uzat, la un centru de colectare autorizat pentru a fi reciclate. Valorificarea deşeurilor electronice va contribui la protecţia mediului şi a sănătăţii dumneavoastră.

RECYKLACE
Symbol «přeškrtnutý odpadkový koš» znamená, že tento výrobek a baterie, které obsahuje, nelze vyhazovat s domovním odpadem. Je nutné je likvidovat jako tříděný odpad. Baterie a také další elektronické výrobky na konci jejich životnosti odevzdejte do autorizovaného sběrného místa, které provede recyklaci.Tento způsob zpracování elektronického odpadu přispěje k ochraně životního prostředí i vašeho zdraví.

RECYKLÁCIA
Symbol preškrtnutá nádoba na odpadky znamená, že tento produkt a batérie, ktoré obsahuje, sa nesmú vyhadzovať do bežného domáceho odpadu. Je nutné ich triediť ako separovaný odpad. Batérie ako aj ostatné elektronické komponenty po skončení ich životnosti odovzdajte v autorizovanej zberni, ktorá zabezpečí recykláciu. Táto valorizácia vášho elektronického odpadu prispieva k ochrane životného prostredia a vášho zdravia.

ÅTERVINNING
Symbolen som består av en överkorsad soptunna innebär att produkten och de batterier den innehåller inte får slängas som osorterat hushållsavfall. De skall sorteras separat. Lämna tillbaka uttjänta batterier och den elektroniska produkten på ett godkänt insamlingsställe för återvinning. Återvinningen av elektroniskt avfall skyddar miljön och din hälsa.

РЕЦИКЛИРАНЕ
Означението „задраскана кофа за боклук" означава, че този уред и батериите, които съдържа, не могат да бъдат изхвърляни заедно с домакински отпадъци. Те трябва да бъдат събирани отделно. Те трябва да бъдат събирани отделно. След излизане на батериите и електронния уред от употреба те трябва да бъдат транспортирани на специално разрешено за целта място за тяхното рециклиране. Такова преработване на вашите електронни отпадъци опазва околната среда и вашето здраве.

GERİ DÖNÜŞÜM
« Üstü çizili çöp tenekesi » sembolü, bu ürünün ve içerdiği pillerin normal ev atıklarıyla birlikte atılamayacağını belirtmektedir. Özel olarak ayrılmaları gerekmektedir. Kullanım ömrü sona eren bataryaları ve elektronik ürününüzü geri dönüştürülmek üzere bir toplama noktasına götürün. Elektronik atıklarınızın bu şekilde değerlendirilmesi çevrenin ve sağlığınızın korunmasını sağlayacaktır.

إعادة التدوير
حيث إن مثل هذه المنتجات تخضع لفرز خاص. ضع البطاريات والجهاز الإلكتروني خاصتك، في حالة اعتزام التخلص منها، في المكان المخصص لتجميع مثل هذه المنتجات لإعادة تدويرها. يعد الاهتمام بإعادة تدوير للمهملات الإلكترونية من وسائل حماية البيئة والحفاظ على الصحة.

回收
"划杠垃圾箱"标识说明本产品和其中的电池不能作为家庭垃圾丢弃。必须特别挑选。在您的电子产品寿命结束之后，请将产品和电池放到专门的废弃物收集场所，以便再生利用。电子垃圾的另外存放有利于保护环境，对您的健康有利。

回收
"畫杠垃圾箱"標誌表明本產品及電池不可作為生活垃圾丟棄。須將本品置於專門回收處。在您的電子產品和電池使用壽命結束後，請將其置於專門地帶以便回收利用。電子垃圾的回收利用有利于保護環境，對您的健康有益。

ASSEMBLY • MONTAGE • MONTAJE • MONTAGE • MONTAGGIO • MONTAGE • MONTAGEM • MONTAŻ • ÖSSZESZERELÉS • МОНТАЖ • MONTARE • MONTÁŽ • MONTÁŽ • MONTERING • МОНТАЖ • MONTAJ • التركيب • 安装 • 安装

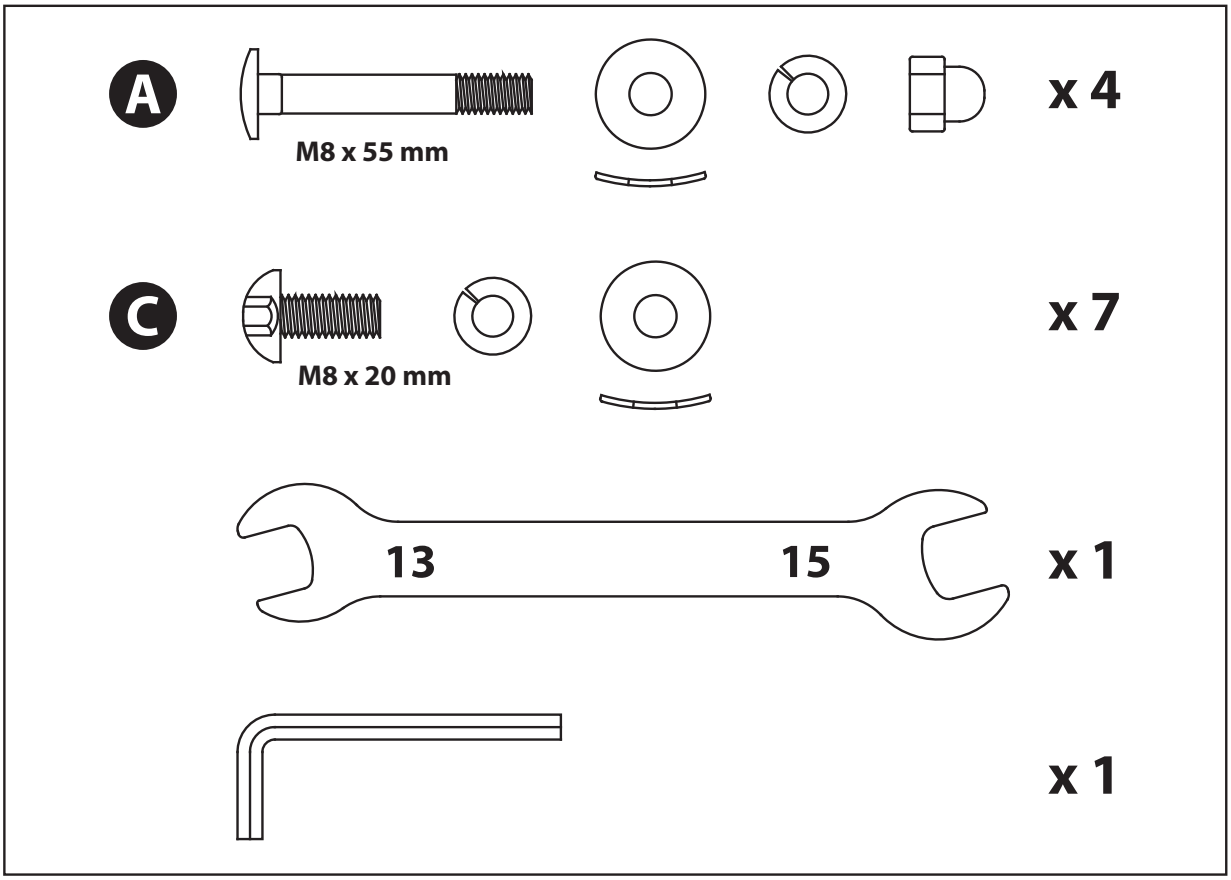

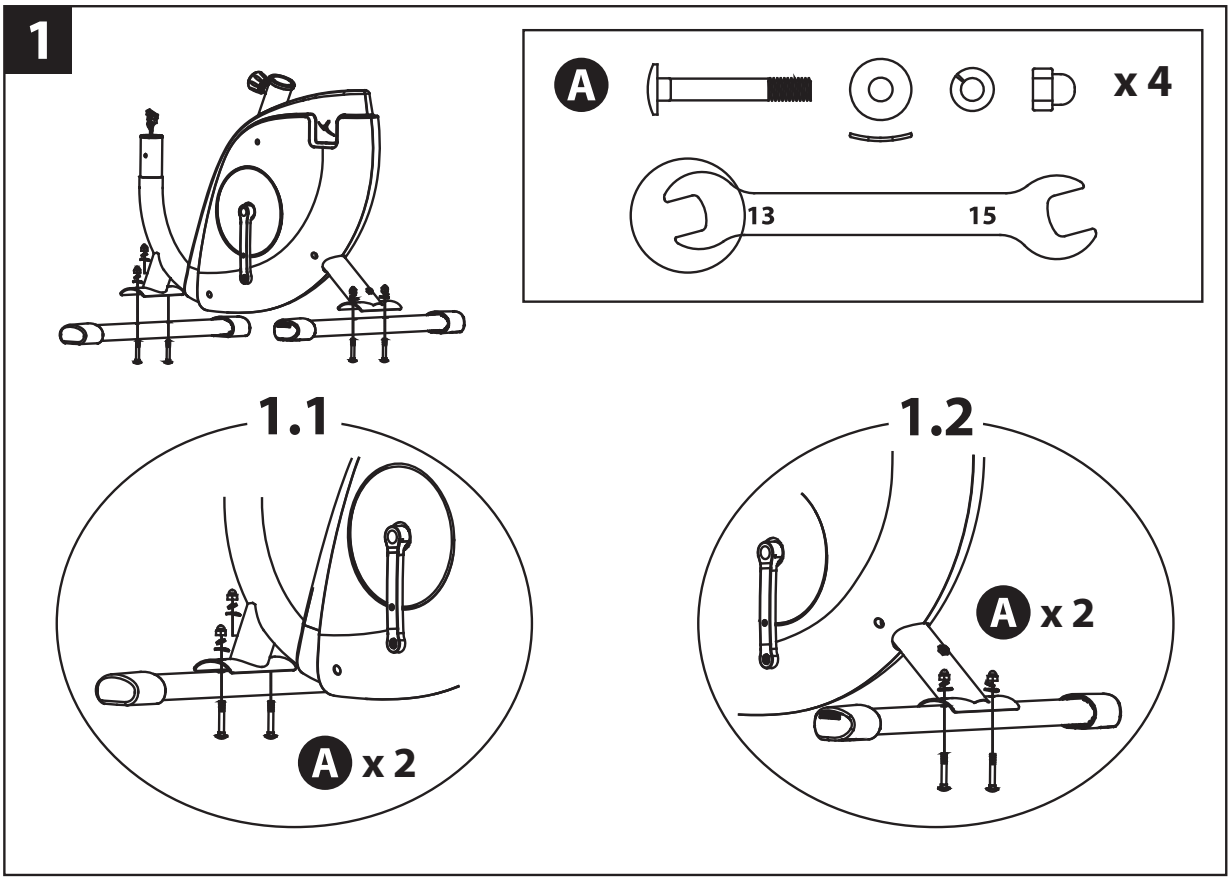

ASSEMBLY • MONTAGE • MONTAJE • MONTAGE • MONTAGGIO • MONTAGE • MONTAGEM • MONTAŻ • ÖSSZESZERELÉS • МОНТАЖ • MONTARE • MONTÁŽ • MONTÁŽ • MONTERING • МОНТАЖ • MONTAJ • التركيب • 安装 • 安装

2

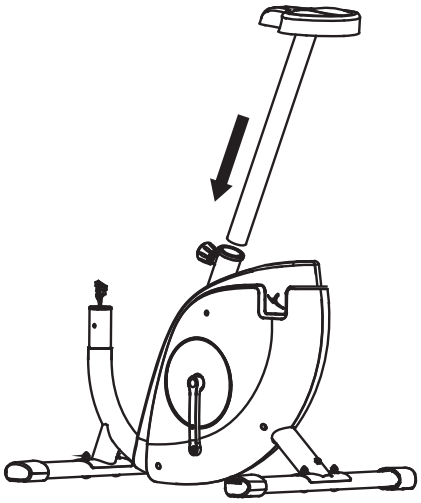

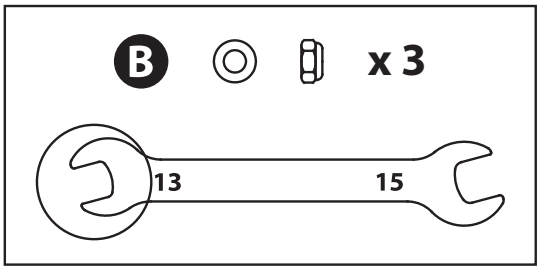

2.1

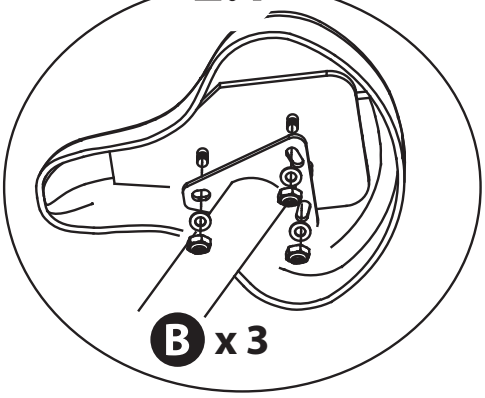

2.2

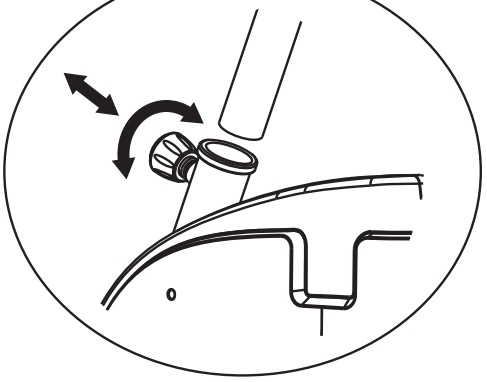

3

3.1

3.2

3.3

ASSEMBLY • MONTAGE • MONTAJE • MONTAGE • MONTAGGIO • MONTAGE • MONTAGEM • MONTAŻ • ÖSSZESZERELÉS • МОНТАЖ • MONTARE • MONTÁŽ • MONTÁŽ • MONTERING • МОНТАЖ • MONTAJ • التركيب • 安装 • 安装

4

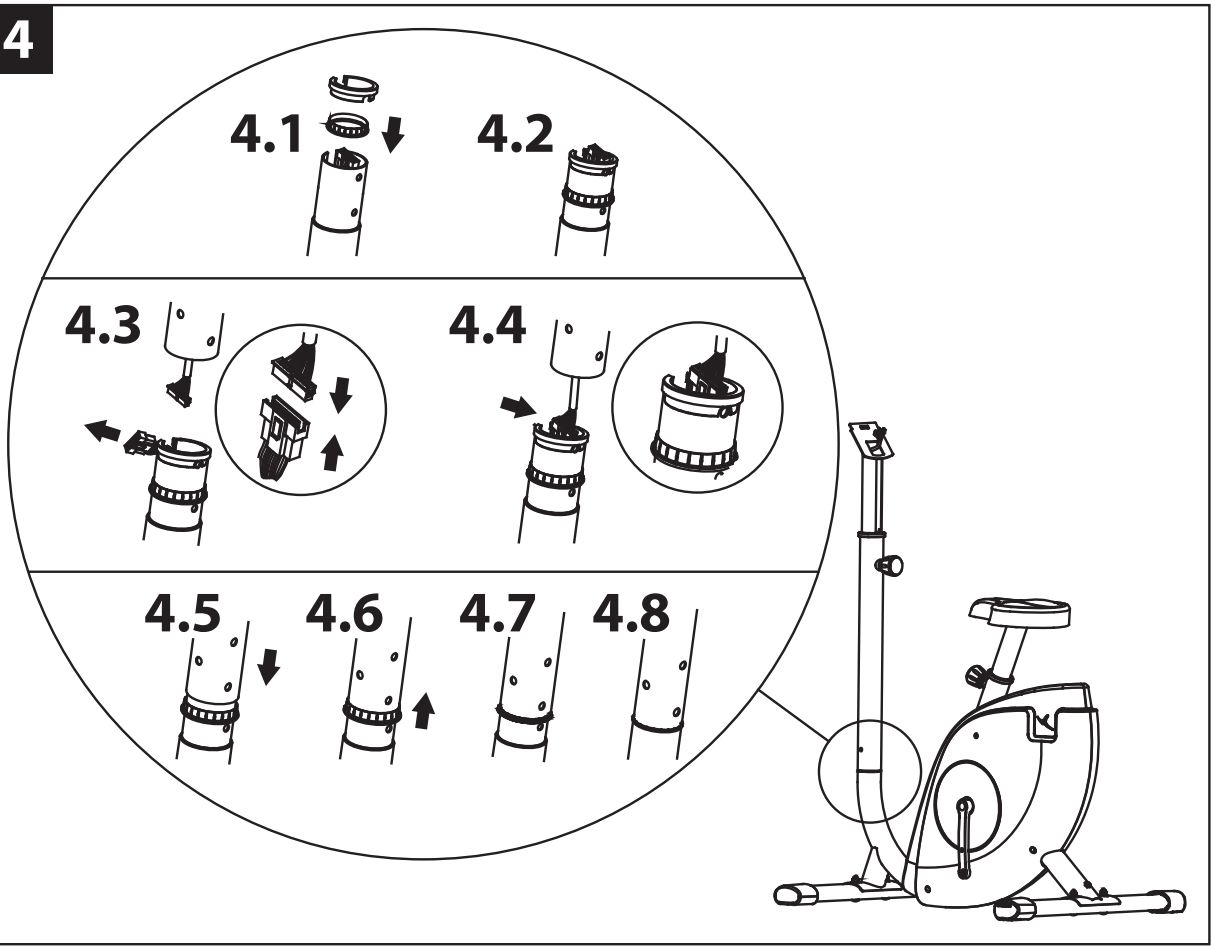

5

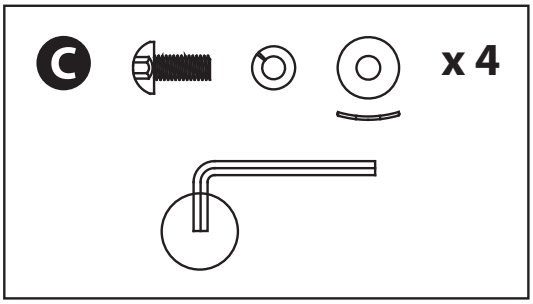

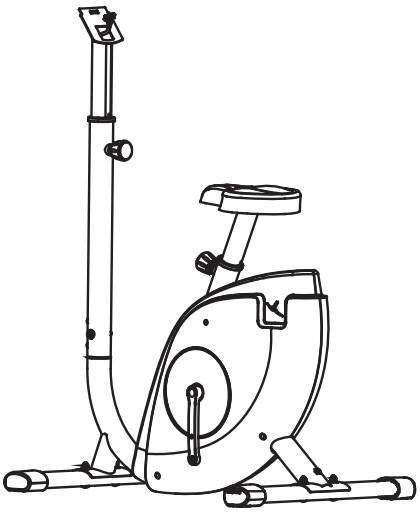

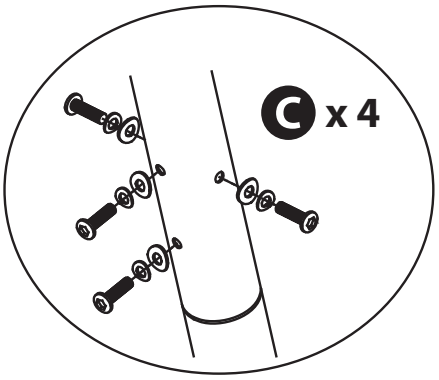

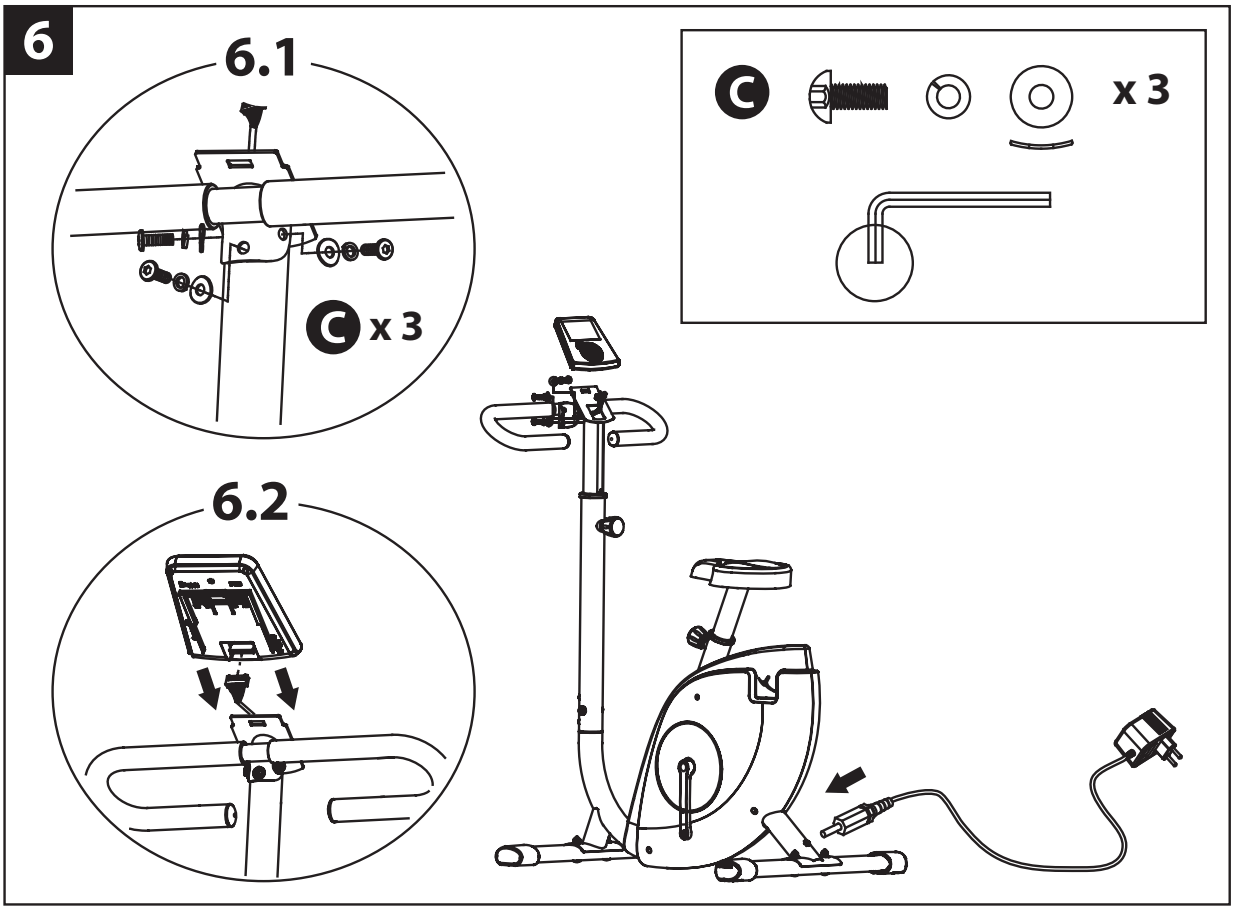
6
6.1
C x 3
6.2
C
x 3

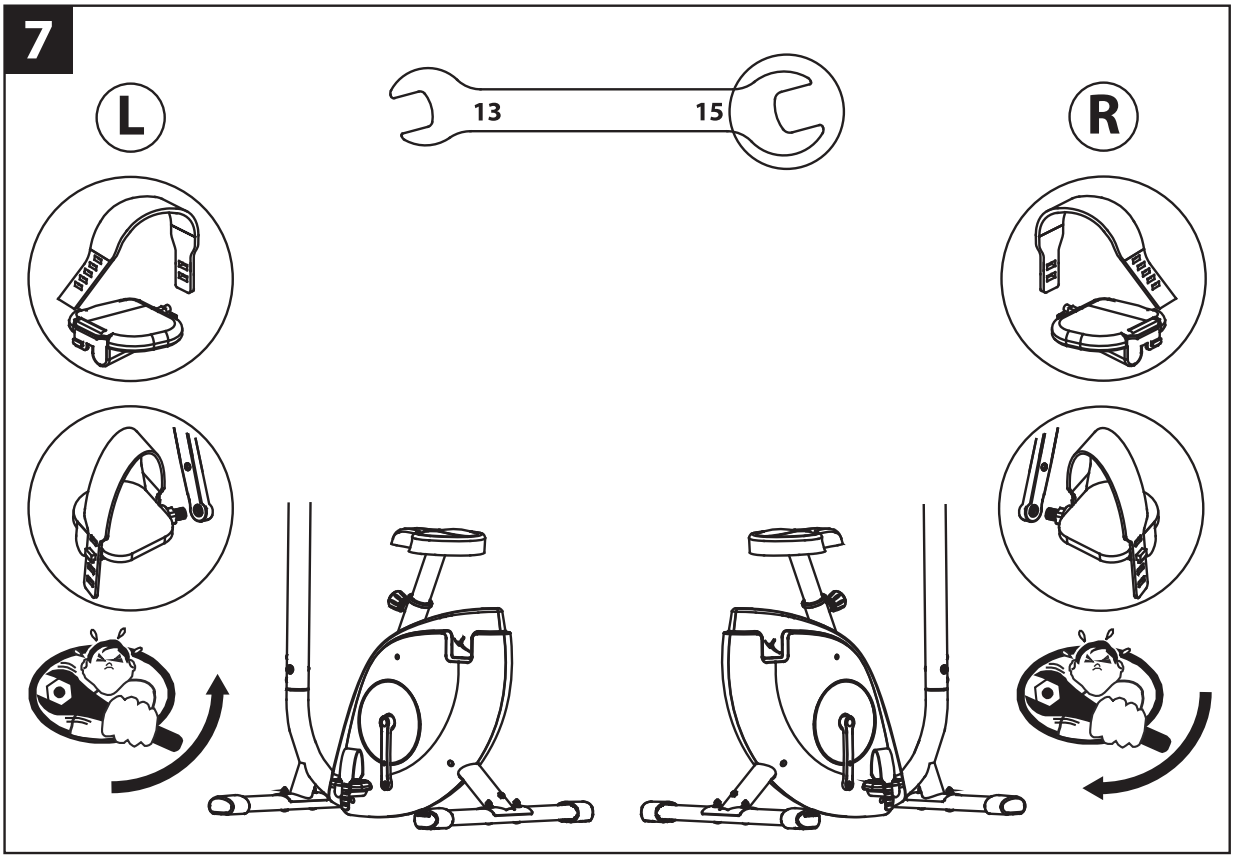
7
L
13
15
R

Vous avez choisi un produit de la marque DOMYOS et nous vous remercions de votre confiance.
Que vous soyez débutant ou sportif de haut niveau, DOMYOS est votre allié pour rester en forme ou développer votre condition physique. Nos équipes s'efforcent toujours de concevoir les meilleurs produits pour votre usage. Si toutefois vous avez des remarques, des suggestions ou des questions, nous sommes à votre écoute sur notre site DOMYOS.COM. Vous y trouverez également des conseils pour votre pratique et une assistance en cas de besoin.
Nous vous souhaitons un bon entraînement et espérons que ce produit DOMYOS répondra pleinement à vos attentes.

FR

PRESENTATION

Par sa géométrie étudiée, ce vélo vous place dans une position anatomique. Ce produit est équipé d'une transmission magnétique pour un grand confort de pédalage sans-à-coups. Le vélo d'appartement est une excellente forme d'activité cardio-training. L'entraînement sur cet appareil vise à augmenter votre capacité cardio-vasculaire. Par ce principe, vous améliorez votre condition physique, votre endurance et vous brûlez des calories (activité indispensable pour perdre du poids en association avec un régime). Le vélo d'appartement vous permet de tonifier les jambes et les fessiers.Participent également à l'exercice des muscles des mollets et la partie basse des abdominaux.

PARTIES DU CORPS TRAVAILLEES

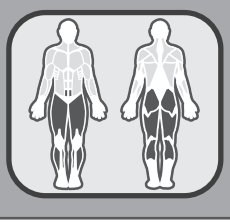

AVERTISSEMENT

La recherche de la forme doit être pratiquée de façon CONTROLEE. Avant de commencer tout programme d'exercice, consultez votre médecin. Cela est particulièrement important pour les personnes de plus de 35 ans ou ayant eu des problèmes de santé auparavant et si vous n'avez pas fait de sport depuis plusieurs années. Lisez toutes les instructions avant utilisation.

RECOMMANDATIONS GÉNÉRALES

1. Il revient au propriétaire de s'assurer que tous les utilisateurs du produit sont informés comme il convient de toutes les précautions d'emploi.
2. Domyos se décharge de toute responsabilité concernant des plaintes pour blessure ou pour des dommages infligés à toute personne ou à tout bien ayant pour origine l'utilisation ou la mauvaise utilisation de ce produit par l'acheteur ou par toute autre personne.
3. N'utilisez pas le produit dans tout contexte commercial, locatif ou institutionnel.
4. Il est de la responsabilité de l'utilisateur d'inspecter et visser si nécessaire toutes les pièces avant chaque utilisation du produit.
5. Toute opération de montage/démontage sur le produit doit être effectuée avec soin.
6. Pour la protection de vos pieds pendant l'exercice, portez des chaussures de sport. NE PAS porter de vêtements amples ou pendants, qui risquent d'être pris dans la machine. Retirez tous vos bijoux. Attacher vos cheveux afin qu'ils ne vous gênent pas pendant l'exercice.
7. Les personnes portant un stimulateur cardiaque, un défibrillateur ou tout autre dispositif électronique implanté sont averties qu'elles utilisent le capteur de pulsations à leurs risques et périls.
8. Il est déconseillé aux femmes enceintes d'utiliser le capteur de pulsations.
9. AVERTISSEMENT ! Les systèmes de surveillance du rythme cardiaque peuvent manquer de précision. Un surmenage peut entraîner de graves blessures, voire la mort. Toute sensation de douleur ou malaise doit être suivie d'un arrêt immédiat de l'entraînement.
10. N'utilisez votre produit qu'avec l'adaptateur fourni.

RÉGLAGES

Avertissement : il est nécessaire de descendre du vélo pour procéder à tout réglage (selle, guidon).

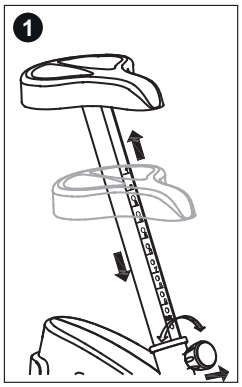

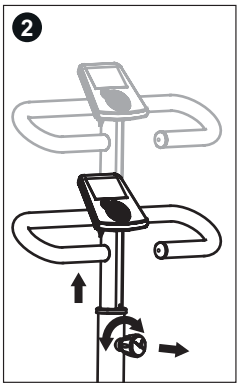

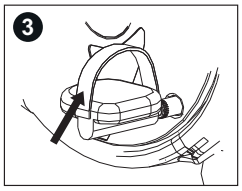

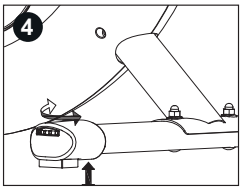

1 - COMMENT AJUSTER LA POSITION DU SIEGE
Pour un exercice efficace, le siège doit être à la bonne hauteur c'est-à-dire qu'en pédalant, vos genoux doivent être légèrement fléchis au moment où les pédales sont dans la position la plus basse. Pour ajuster le siège, le maintenir, le dévisser et tirer la molette sur le tube de selle. Régler votre siège à la bonne hauteur et réinsérer la molette dans le tube de selle tout en la resserrant à fond.
ATTENTION :
• S'assurer de la remise en place du bouton dans le tube de selle et le serrer à fond.
• Ne jamais dépasser la hauteur maxi de selle.

2- COMMENT AJUSTER LE GUIDON
Pour ajuster la hauteur du guidon, le maintenir et dévisser le bouton sur l'armature principale. Aligner, à la hauteur souhaitée, l'un des trous du tube porte-guidon avec celui de l'armature principale. Remettre en place le bouton et le resserrer.
ATTENTION :
• S'assurer de la remise en place du tube porte-guidon et le serrer à fond.
• Ne jamais dépasser la hauteur maxi du tube porte-guidon.

3 - COMMENT AJUSTER LA SANGLE DES PEDALES
Pour ajuster la sangle de la pédale, desserrer d'abord le système de blocage sous la pédale, ajuster la sangle à la position désirée et resserrer la fixation.

4 - MISE A NIVEAU DU VELO
En cas d'instabilité du vélo pendant l'utilisation, tourner l'une des molettes d'extrémité en plastique du pied support arrière ou les deux jusqu'à la suppression de l'instabilité.

FR

CONSOLE FC6

Votre console propose de nombreuses fonctions pour enrichir votre pratique.
Vous trouverez ci-dessous l'ensemble des indications pour l'utiliser facilement.

PRÉSENTATION

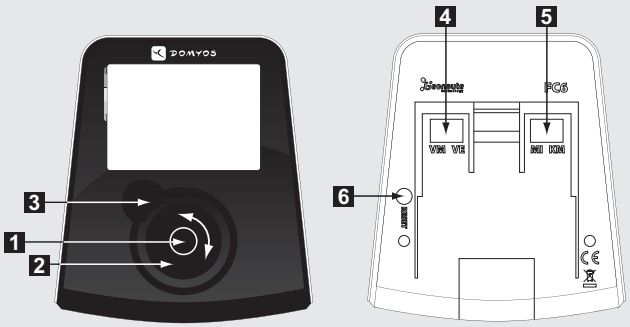

1 Bouton central : Appuyez sur le bouton central pour allumer la console, sélectionner les menus, valider vos choix, démarrer votre séance ou faire une pause.

2 Molette rotative : Faites tourner la molette pour naviguer dans les menus ou régler la difficulté de pédalage.

3 Bouton retour : Appuyez sur le bouton retour pour retourner en arrière, terminer votre séance d'entraînement ou éteindre la console.

4 Interrupteur de sélection : Sélectionnez le type de votre appareil (VM / VE).
VM = vélo d'appartement
VE = vélo elliptique

5 Interrupteur de sélection : Sélectionnez l'unité de distance (MI / KM).
MI = mille
KM = kilomètre

6 RESET : Réinitialisez la sélection.

L'ÉCRAN D'ACCUEIL

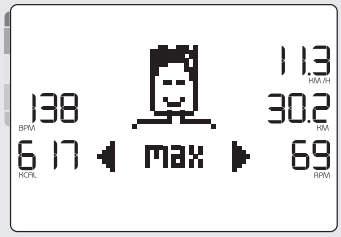

C'est le premier écran qui s'affiche lorsque vous allumez la console. Il permet de visualiser le récapitulatif des performances du dernier profil utilisé depuis sa création.

Pour accéder à un autre profil, tournez la molette.

Pour sortir de la page d'accueil et accéder aux menus, sélectionnez un profil en appuyant sur le bouton central.

L'ÉCRAN PENDANT LA PRATIQUE

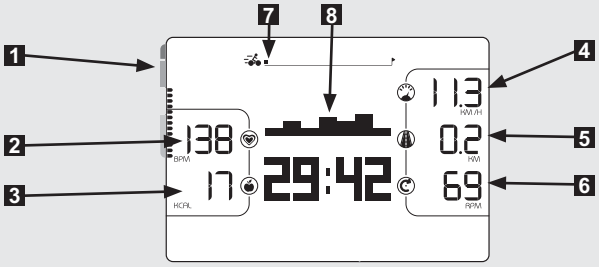

1 Echelle d'intensité de l'effort
2 Fréquence cardiaque en battements par minute (nécessite le port de la ceinture cardiofréquencemètre)
3 Calories brûlées en kcal
4 Vitesse en km/h (ou mi/h)
5 Distance parcourue en km (ou mi)
6 Vitesse de pédalage en tours par minute
7 Avancement de l'utilisateur dans sa séance d'entraînement
8 Difficulté de pédalage (16 niveaux)

CRÉATION D'UN PROFIL UTILISATEUR

Sélectionnez l'icône puis renseignez votre profil avec les informations suivantes :

1- Langue	4- Âge	7- Fréquence cardiaque maximale (1)
2- Nom	5- Poids	8- Fréquence cardiaque minimale (2)
3- Image	6- Taille	9- Son des boutons (ON / OFF)

(1) La valeur qui s'affiche par défaut est calculée automatiquement en fonction de votre âge.
(2) Votre fréquence cardiaque minimale se mesure après une période de repos.
La valeur qui s'affiche par défaut est une valeur indicative moyenne.

Vous pouvez paramétrer jusqu'à 4 profils utilisateurs.

SUPPRESSION D'UN PROFIL

Dans le menu **RÉGLAGES**, sélectionnez l'icône puis le profil à supprimer.

LES MENUS

Le menu **DÉMARRAGE RAPIDE** permet de lancer une séance d'entraînement libre.

Le menu **PROGRAMMES** permet de choisir une séance d'entraînement parmi les 10 séances proposées et d'accéder au mode **DÉFI**.

Le menu **RÉGLAGES** permet de gérer votre profil utilisateur.

Pour accéder à un menu, sélectionnez l'icône correspondant à votre choix en tournant la molette puis validez en appuyant sur le bouton central.

DÉMARRAGE RAPIDE

Entrez la durée de votre séance d'entraînement puis validez en appuyant sur le bouton central. Vous pouvez commencer votre séance dès la fin du compte à rebours.

Si vous portez la ceinture cardiofréquencemètre, votre fréquence cardiaque sera détectée automatiquement.

Pour ajuster la difficulté de pédalage, tournez la molette.

Pour faire une pause, appuyez sur le bouton central ou arrêtez de pédaler.
Pour reprendre votre séance (dans la limite de 15 min après le début de la pause), appuyez de nouveau sur le bouton central ou remettez-vous à pédaler.

Pour arrêter la séance avant la fin, appuyez sur le bouton retour et confirmez votre choix.

Pour éteindre la console, appuyez sur le bouton retour pendant 3 s.

PROGRAMMES

Par défaut, la durée des séances est de 30 min. Vous pouvez ajuster cette durée selon vos souhaits. De même, vous pouvez ajuster la difficulté de pédalage à tout instant pendant votre séance.

CALORIES	1		**La séance progressive pour brûler des calories** Le niveau de difficulté augmente progressivement et redescend tout aussi progressivement vers le niveau initial.
	2		**La séance sportive pour brûler des calories** Préparez-vous à grimper 3 fois la même côte ! Le niveau passe sans transition d'un niveau modéré à un niveau difficile.
	3		**Un départ sportif pour brûler des calories** Une pente raide dès le départ avant un retour dans la vallée plus progressif
CARDIO	4		**Une séance de fractionné pour un cœur en pleine forme** Ce circuit est marqué par une série de 8 cols abrupts à gravir.
	5		**Sur la route des cols** Après un premier col facile pour se mettre en jambe, vous devrez franchir 4 cols nettement plus difficiles.
	6		**Balade dans la vallée** Ce parcours en apparence plus facile que les précédents n'est pas de tout repos. Profitez des descentes pour récupérer !
FUN	7	?	**Une séance surprise pour un défi maximal !** Laissez-vous surprendre et partez pour une séance prise au hasard parmi les 9 autres séances disponibles.
	8		**Une balade tranquille et variée** La séance idéale pour oxygéner vos muscles !
PERFORMANCE	9		**L'étape de montagne réservée aux plus sportifs** Plus le sommet se rapproche et plus la pente est raide. Profitez d'une courte descente pour souffler et recommencez !
	10		**Une séance de fractionné pour les spécialistes de la montagne** Difficulté maximale pour ces 5 cols à enchaîner !

FR

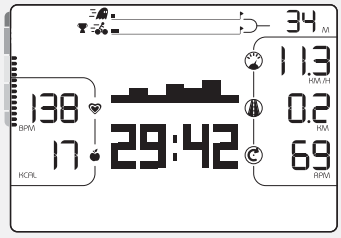

Le mode **DÉFI** vous permet de vous confronter à vos performances passées. Vous devez avoir enregistré au moins une séance d'entraînement avant d'engager la confrontation.

Le récapitulatif des performances de votre dernière séance s'affiche et le défi peut commencer !

Vous pouvez visualiser votre position et la distance qui vous sépare de votre adversaire en haut de l'écran.

Le premier arrivé montera sur la plus haute marche du podium !

RECAPITULATIF DES PERFORMANCES

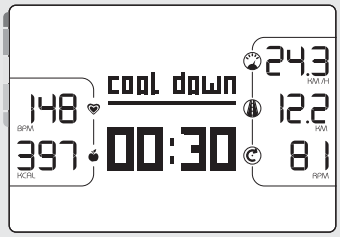

Le récapitulatif de vos performances s'affiche automatiquement à la fin de votre séance pendant la période de récupération de 1 min.

Vous pouvez ainsi visualiser :
- Votre fréquence cardiaque moyenne
- Une estimation du nombre de calories brûlées
- Votre vitesse moyenne
- La distance parcourue
- Votre vitesse de pédalage moyenne

Pour visualiser le récapitulatif de l'ensemble de vos séances d'entraînement depuis la création du profil, allez sur la page d'accueil du profil à l'aide du bouton retour.

COACHING DE LA FRÉQUENCE CARDIAQUE

Cette fonction nécessite le port de la ceinture cardiofréquencemètre fournie.
L'échelle de couleur à gauche de l'écran vous permet de vous situer dans l'une des 5 zones d'effort en fonction de votre fréquence cardiaque :

INTENSITÉ DE L'EFFORT ▲▲▲▲▲		
	ZONE ROUGE Zone de haute performance réservée aux experts	FC > 90% FC max
	ZONE ORANGE Zone d'amélioration de vos performances	FC = 80-90% FC max
	ZONE JAUNE Zone d'amélioration de votre endurance	FC = 70-80% FC max
	ZONE VERTE Zone d'effort modéré pour une reprise d'activité en douceur et la perte de poids	FC = 60-70% FC max
	ZONE BLEUE Zone à privilégier pour les phases d'échauffement et de récupération	FC < 60% FC max

FRÉQUENCE CARDIAQUE
(en battements par minute)

% FC max	20	25	30	35	40	45	50	55	60	65
100%	197	194	191	187	184	181	178	174	171	168
90%	177	175	172	168	166	163	160	157	154	151
80%	158	155	153	150	147	145	142	139	137	134
70%	138	136	134	131	129	127	125	122	120	118
60%	118	116	115	112	110	109	107	104	103	101

Âge

FC = Fréquence Cardiaque
FC max = 210 – (0,65 x votre âge)

En mode **PROGRAMMES**, 2 tirets clignotants vous indiqueront le niveau d'intensité à atteindre et des messages d'encouragement vous guideront dans votre effort.

1 Niveau d'intensité à atteindre
2 Votre niveau à l'instant t

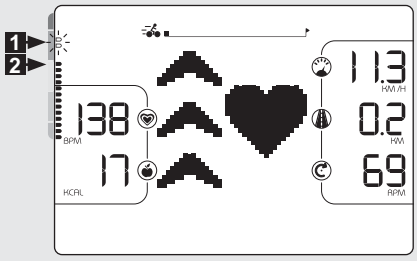

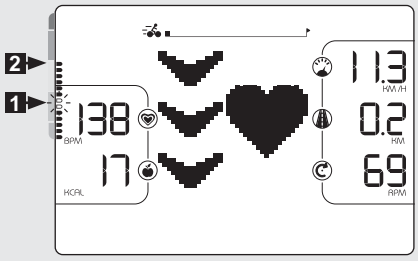

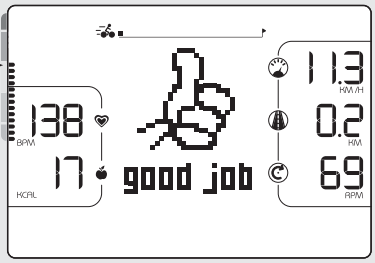

DIAGNOSTIC DES ANOMALIES

Défaut d'affichage de la distance ou de la vitesse :
Vérifiez la position de l'interrupteur au dos de la console.
- **VM** (vélo magnétique) : 1 tour de pédale = 4 m
- **VE** (vélo elliptique) : 1 tour de pédale = 1,6 m

Appuyez sur le bouton **RESET** pour que le changement s'opère.

Votre console ne s'allume pas :
- Vérifiez le branchement de l'adaptateur sur le vélo.
- Vérifiez la connexion des câbles au dos de la console et à l'intérieur de l'armature.

Si le problème persiste, consultez le tableau en dernière page de votre notice d'utilisation.

Bruit anormal provenant de l'intérieur du carter :
Consultez le tableau en dernière page de votre notice d'utilisation.

FR

UTILISATION

Si vous débutez, commencez par vous entraîner pendant plusieurs jours avec une résistance et une vitesse de pédalage faible, sans forcer, et en prenant si nécessaire des temps de repos. Augmentez progressivement le nombre ou la durée des séances. Lors de vos exercices ne pas cambrer votre dos, mais le tenir droit.

Entretien/Echauffement : effort progressif à partir de 10 minutes.
Pour un travail d'entretien visant à se maintenir en forme ou à une rééducation, vous pouvez vous entraînez tous les jours pendant une dizaine de minutes.
Ce type d'exercice visera à éveiller vos muscles et articulations ou pourra être utilisé comme échauffement en vue d'une activité physique.
Pour augmenter la tonicité des jambes, choisissez une résistance plus importante et augmentez le temps d'exercice.
Bien évidemment, vous pouvez faire varier la résistance de pédalage tout au long de votre séance d'exercice.

Travail aérobie pour la mise en forme : effort modéré pendant un temps assez long (35 mn à 1 heure).
Si vous désirez perdre du poids, ce type d'exercice, associé à un régime, est le seul moyen d'augmenter la quantité d'énergie consommée par l'organisme. Pour ce faire, inutile de forcer au-delà de ses limites. C'est la régularité de l'entraînement qui permettra d'obtenir les meilleurs résultats.
Choisissez une résistance de pédalage relativement faible et effectuez l'exercice à votre rythme mais au minimum pendant 30 minutes. Cet exercice doit faire apparaître une légère sueur sur la peau mais ne doit en aucun cas vous essouffler. C'est la durée de l'exercice, sur un rythme lent qui va demander à votre organisme de puiser son énergie dans vos graisses à condition de pédaler au-delà d'une trentaine de minutes, trois fois par semaine minimum.

Entraînement aérobie pour l'endurance : effort soutenu pendant 20 à 40 minutes.
Ce type d'entraînement vise un renforcement significatif du muscle cardiaque et améliore le travail respiratoire.
La résistance et/ou la vitesse de pédalage est augmentée de façon à augmenter la respiration pendant l'exercice.
L'effort est plus soutenu que le travail pour la mise en forme.
Au fur et à mesure de vos entraînements, vous pourrez tenir cet effort plus longtemps, sur un meilleur rythme ou avec une résistance supérieure. Vous pouvez vous entraîner au minimum trois fois par semaine pour ce type d'entraînement. L'entraînement sur un rythme plus forcé (travail anaérobie et travail en zone rouge) est réservé aux athlètes et nécessite une préparation adaptée.
Après chaque entraînement, consacrez quelques minutes à pédaler en diminuant la vitesse et la résistance pour revenir au calme et ramener progressivement l'organisme au repos.

Retour au calme Il correspond à la poursuite d'une activité à faible intensité, c'est la phase progressive de "repos". LE RETOUR AU CALME assure le retour à "la normale" du système cardio-vasculaire et respiratoire, du flux sanguin et des muscles (ce qui permet d'éliminer les contre-effets, comme les acides lactiques dont l'accumulation est une des causes majeures des douleurs musculaires, c'est-à-dire crampes et courbatures).
Étirement L'étirement doit suivre la phase de retour au calme. S'étirer après l'effort : minimise la RAIDEUR MUSCULAIRE due à l'accumulation des ACIDES LACTIQUES, "stimule" la CIRCULATION SANGUINE.

GARANTIE COMMERCIALE

DOMYOS garantit ce produit, dans des conditions normales d'utilisation, pendant 5 ans pour la structure et 2 ans pour les autres pièces et la main d'œuvre à compter de la date d'achat, la date sur le ticket de caisse faisant foi.

L'obligation de DOMYOS, en vertu de cette garantie, se limite au remplacement ou à la réparation du produit, à la discrétion de DOMYOS.

Cette garantie ne s'applique pas en cas de :
- Dommages causés lors du transport
- Utilisation et/ou stockage en extérieur ou dans un environnement humide (sauf trampolines)
- Mauvais montage
- Mauvaise utilisation ou utilisation anormale
- Mauvais entretien
- Réparations effectuées par des techniciens non-agréés par DOMYOS
- Utilisation hors du cadre privé

Cette garantie commerciale n'exclut pas la garantie légale applicable dans le pays d'achat.
Pour bénéficier de la garantie sur votre produit, consultez le tableau en dernière page de votre notice d'utilisation.

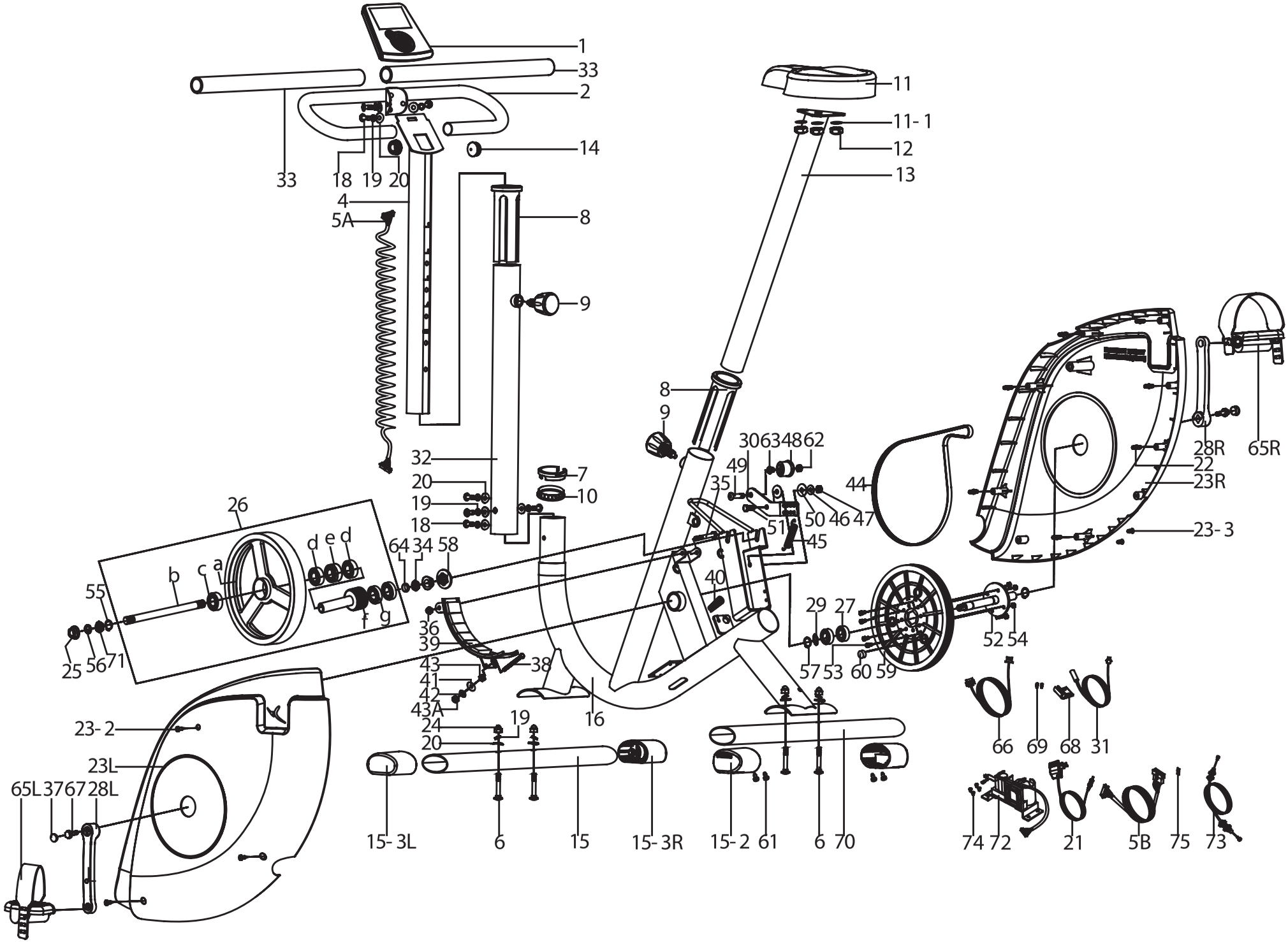
1
33
2
33
18
19
20
14
4
5A
8
9
11
11-1
12
13
8
9
32
20
19
18
7
10
26
d
e
d
b
c
a
55
25
56
71
64
34
58
f
g
36
39
43
41
42
43A
38
16
19
24
20
23-2
23L
65L
37
67
28L
15-3L
6
15
15-3R
15-2
61
6
70
30
63
48
62
49
35
44
51
50
46
47
45
40
29
27
57
53
60
59
52
54
28R
65R
22
23R
23-3
66
69
68
31
74
72
21
5B
75
73

AFTER-SALES SERVICE • SERVICE APRÈS-VENTE • SERVICIO POSVENTA • KUNDENDIENST • SERVIZIO ASSISTENZIA POST-VENDITA • AFTERSALESAFDELING • ASSISTÊNCIA PÓS-VENDA • SERWIS PO SPRZEDAŻY • ÜGYFÉLSZOLGÁLAT • СЕРВИСНАЯ СЛУЖБА • SERVICIU POST-VÂNZARE • POPREDAJNÝ SERVIS • POPRODEJNÍ SERVIS • EFTERMARKNAD • СЛЕДПРОДАЖБЕН СЕРВИЗ • SATIŞ SONRASI SERVİSİ • بعد خدمة البيع • 售后服务 • 售後服務

FRANCE
Besoin d'assistance ?
Retrouvez-nous sur le site internet www.domyos.com (coût d'une connexion internet) ou contactez le centre de relation clientèle, muni d'un justificatif d'achat, au 0800 71 00 71 (appel gratuit depuis un poste fixe en France métropolitaine).

ESPAÑA
¿Necesita asistencia?
Nos puede encontrar en el sitio web www.domyos.com (coste de conexión de internet) o contacte con el centro de atención al cliente, con el ticket de compra, a 914843981 para ayudarle a abrir un dosier spv (servicio de post venta, llamada gratuita desde un telefono fijo desde España).

ITALIA
Hai bisogno di assistenza?
Ci trovi sul sito www.domyos.com (cost di una connessione internet) o chiama il Servizio Assistenza Clienti, munito dello scontrino fiscale, al 199 122 326 (11,88 cent\euro al min + IVA).

BELGIQUE
Besoin d'assistance ?
Retrouvez le service après vente sur le site internet www.domyos.com (coût d'une connexion internet) qui vous permet d'effectuer une demande d'assistance si besoin.

BELGIË
Bijstand nodig?
U vindt de dienst na verkoop terug op de website www.domyos.com (kost van internetverbinding). Hier kan u een bijstandsaanvraag indienen indien nodig.

OTHER COUNTRIES
Need help?
Find us on our website www.domyos.com (cost of an internet connection) or go to the front desk of one of the stores where you bought the product, with proof of purchase.

AUTRES PAYS
Besoin d'assistance ?
Retrouvez-nous sur le site internet www.domyos.com (coût d'une connexion internet) ou présentez-vous à l'accueil d'un magasin de l'enseigne où vous avez acheté votre produit, muni d'un justificatif d'achat.

OTROS PAÍSES
¿Necesita asistencia?
Nos puede encontrar en el sitio web www.domyos.com (coste de conexión de internet) o preséntese con el justificante de compra en la recepción de la tienda de la marca donde haya comprado el producto.

ANDERE LÄNDER
Brauchen Sie Hilfe?
Besuchen Sie unsere Internet-Site www.domyos.com (Kosten des Internetanschlusses) oder wenden Sie sich an die Empfangsstelle des Geschäfts der Marke, in welchem Sie Ihr Produkt gekauft haben. Legen Sie bitte Ihren Kaufnachweis vor.

ALTRI PAESI
Bisogno di assistenza?
Ci potete trovare sul sito Internet www.domyos.com (costo di una connessione Internet) o potete recarvi all'accoglienza di un negozio del marchio in cui avete comprato il prodotto, muniti di un giustificativo di acquisto.

OVERIGE LANDEN
Nog vragen?
Raadpleeg onze internetsite www.domyos.com (kosten internetverbinding) of ga naar de ontvangstbalie van de winkel waarin u het product heeft gekocht. Neem het aankoopbewijs mee.

OUTROS PAÍSES
Precisa de assistência?
Contacte-nos através do site da Internet www.domyos.com (custo de uma ligação à Internet) ou dirija-se à recepção da loja da marca onde adquiriu o seu produto, com o respectivo comprovativo de compra.

INNE KRAJE
Potrzebujesz pomocy?
Znajdź nas na stronie internetowej www.domyos.com (koszt jednego połączenia internetowego) lub wraz z dowodem zakupu zgłoś się do punktu obsługi sklepu firmowego lub tam, gdzie dokonałeś zakupu produktu.

MÁS ORSZÁGOK
Segítségre van szüksége?
Keressen meg minket internetes honlapunkon www.domyos.com (internetcsatlakozás ára), vagy forduljon személyesen egyik üzletünk vevőszolgálatához, amely üzletben vásárolta a terméket, a vásárlási bizonylattal.

ДРУГИЕ СТРАНЫ
Нужна поддержка?
Обратитесь к нам через наш интернет-сайт www.domyos.com (стоимость подключения к интернету) или подойдите в отдел обслуживания клиентов в магазине той сети, в которой вы купили ваш продукт, с товарным чеком.

ALTE ȚĂRI
Aveți nevoie de asistență?
Ne puteți găsi pe site-ul www.domyos.com (prețul unei conectări la internet) sau vă puteți prezenta la serviciul de relații cu clienții al magazinului firmei de la care ați achiziționat produsul, având asupra dumneavoastră dovada cumpărării.

OSTATNÉ KRAJINY
Potrebujete asistenciu?
Nájdite si nás na internetových stránkach www.domyos.com (cena internetového pripojenia), alebo sa obráťte na oddelenie styku so zákazníkom v obchode, kde ste svôj výrobok zakúpili a popritom nezabudnite predložiť doklad o kúpe.

OSTATNÍ ZEMĚ
Potřebujete pomoc?
Kontaktujte nás na našich internetových stránkách www.domyos.com (cena za internetové připojení) nebo přijďte na recepci jedné z prodejen značky, kde jste koupili váš výrobek, a předložte doklad o nákupu.

ANDRA LÄNDER
Behöver du hjälp?
Hitta oss på hemsidan www.domyos.com (kostnad för internet-anslutning tillkommer) eller gå till kundtjänsten i butiken där du köpte produkten, med ditt inköpsbevis.

ДРУГИ ДЪРЖАВИ
Имате нужда от помощ?
Моля, посетете нашия сайт: www.domyos.com (цената на интернет връзка) или отидете в отдел «Обслужване на клиенти» на магазина, където сте купили продукта, като носите със себе си документ, доказващ направената покупка.

DİĞER ÜLKELER
Yardıma mı ihtiyacınız var?
www.domyos.com internet sitesinden bize ulaşabilirsiniz (bir internet bağlantı ücreti karşılığında) veya bir satın alma kanıtı ile birlikte, ürünü satın aldığınız mağazanın danışma bölümüne başvurabilirsiniz.

دول أخرى
هل تحتاج إلى مساعدة؟
اتصل على عبر موقعنا الإلكتروني www.domyos.com (تكلفة اتصال بالإنترنت) أو توجه إلى المحل الذي اشتريت منه المنتج والذي يوجد به علامة الشركة، واحرص على تقديم إثبات الشراء.

其他国家
需要帮助？
请登陆 www.domyos.com 与我们联系（普通上网费用）或携带购物发票至您购买产品的商店信息咨询处咨询。

其他國家
需要幫助？
請登陸 www.domyos.com 與我們聯繫（普通上網費用）或攜帶購物發票至您購買產品的商店的信息諮詢處諮詢。

VM 530

Original instructions to be kept
Notice originale à conserver
Conserve estas instrucciones originales
Originalanleitung für Ihre Unterlagen
Istruzioni originali da conservare
De oorspronkelijke handleiding dient bewaard te worden
Manual original a guardar
Instrukcja obsługi do zachowania na przyszłość
Tegye el az eredeti használati utasítást.
Сохраните оригинальную инструкцию
Informații originale care trebuie păstrate
Originál návod uchovať
Originální návod uschovejte
Originalbipacksedel att spara
Запазете оригиналното упътване
Muhafaza edilecek orijinal kullanım kılavuzu
دليل أصلي يحتفظ به
请保留说明书
請保留原始說明書

oxylane
4 boulevard de Mons, BP 299
59 665 VILLENEUVE D'ASCQ CEDEX, FRANCE

IMPORTADO PARA BRASIL POR IGUASPORT Ltda - CNPJ : 02.314.041/0001-88
Импортер: ООО «Октоблу», 141031, Россия, Московская область, Мытищинский район, МКАД 84-й км., ТПЗ «Алтуфьево», владение 3, строение 3
TURKSPORT Spor Urünleri Sanayi ve Ticaret Ltd.Şti, Forum Istanbul AVM., Kocatepe Mah. G Blok No: 1, Bayrampaşa 34235 Istanbul, TURKEY
台灣迪卡儂有限公司, 台灣台中市408南屯區大墩南路379號, 諮詢電話: (04) 2471-3612

Made in China - Fabricado na China - Произведено в Китае - İmal edildiği yer Çin - 中国制造 合格品 - 中國製造

1759.956 V1

DOMYOS.COM