VE 230

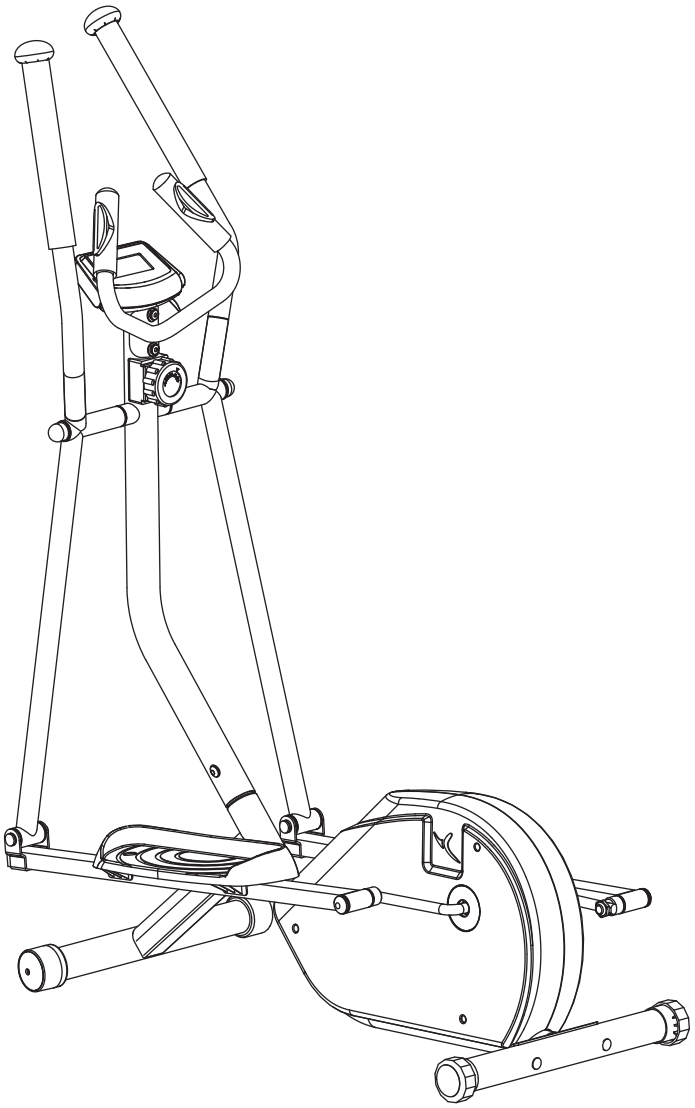

VE 230 29 kg / 64 lbs 115 x 59 x 154 cm 45 x 23 x 61 in	**MAXI** 110 kg 242 lbs	45 min

DOMYOS

1

Adjustable handlebar
Guidon mobile
Manillar móvil
Mobiler Lenker
Manubrio mobile
Bewegende stuurhendels
Guiador móvel
Ruchoma kierownica
Mobil kormány
Регулируемый руль
Ghidon mobil
Pohyblivé riadidlá
Pohyblivé madlo
Rörligt styre
Свалящо се кормило
Hareketli gidon
Mobilni upravljač
移动车把
移動車把
조절 가능 핸들바
مقود متحرك

2

Non-adjustable handlebar
Guidon fixe
Manillar fijo
Fester Lenker
Manubrio fisso
Vaste stuurhendels
Guiador fixo
Kierownica nieruchoma
Rögzített kormány
Неподвижный руль
Ghidon fix
Pevné riadidlá
Pevné madlo
Fast styre
Фиксирано кормило
Sabit gidon
Fiksni upravljač
固定车把
固定車把
고정 핸들바
مقود ثابت

3

Pulse sensors
Capteurs de pulsations
Sensores de pulsaciones
Pulsfrequenzmesser
Sensori di pulsazioni
Hartslagsensoren
Sensores de pulsações
Receptory pulsu
Pulzusérzékelők
Датчики пульса
Captatoare de pulsații
Snímače tepu
Snímače tepu
Pulsgivare
Сензори за пулса
Nabız sensörleri
Mjerači pulsa
脉搏传感器
脈搏傳感器
펄스 센서
مستشعرات النبض

4

Console
Console
Consola
Konsole
Console
Console
Consola
Konsola
Konzol
Консоль
Consolă
Konzola
konzole
Konsol
Конзола
Konsol
Konzola
控制面板
控制面板
콘솔
لوحة التحكم

5

Resistance adjustment knob
Molette de réglage de la résistance
Rueda de ajuste de la resistencia
Widerstands-Stellschraube
Rotella di regolazione della resistenza
Instelknop weerstand
Bloqueio de regulação da resistência
Pokrętło regulacji oporu
Ellenállást beállító csavar
Ручка регулировки сопротивления
Buton de reglare a rezistenței
Nastavovacie koliesko odporu
Kolečko pro nastavení odporu
Låshjul för motstånd
Кръгла ръчка за регулиране на съпротивлението
Direnç ayar düğmesi
Regulator otpora
阻尼调节转轮
阻尼調節轉輪
장력 조절 장치
صامولة ضبط المقاومة

6

Pedal
Pédale
Pedal
Pedal
Pedale
Pedaal
Pedal
Pedał
Pedál
Педаль
Pedală
Pedál
Pedál
Pedal
Педал
Pedal
Pedala
脚踏板
腳踏板
페달
بدال

7

Castors
Roulettes de déplacement
Ruedas de desplazamiento
Transportrollen
Rotelle di spostamento
Transportwieltjes
Rodinhas de deslocação
Kółka do przemieszczania
Görgők a mozgatáshoz
Транспортировочные ролики
Rotiţe de deplasare
Premiestňovacie kolieska
Přemísťovací kolečka
Transporthjul
Колелца за преместване
Hareket makaraları
Kotači premještanje
移动滑轮
移動滑輪
이동용 바퀴
بكرات النقل

8

Levelling foot
Compensateur de niveau
Compensador de nivel
Niveauausgleicher
Compensatore di livello
Niveauregelaar
Compensador de nível
Kompensator poziomu
Szintkiegyenlítő
Компенсатор уровня
Compensator de nivel
Kompenzátor úrovne
Vyrovnávací podložka
Nivåkompensator
Компенсатор на нивото
Yükseklik ayar tertibatı
Kompenzator razine
平衡补偿器
平衡補償器
수평조절 다리
مُعادل المستوى

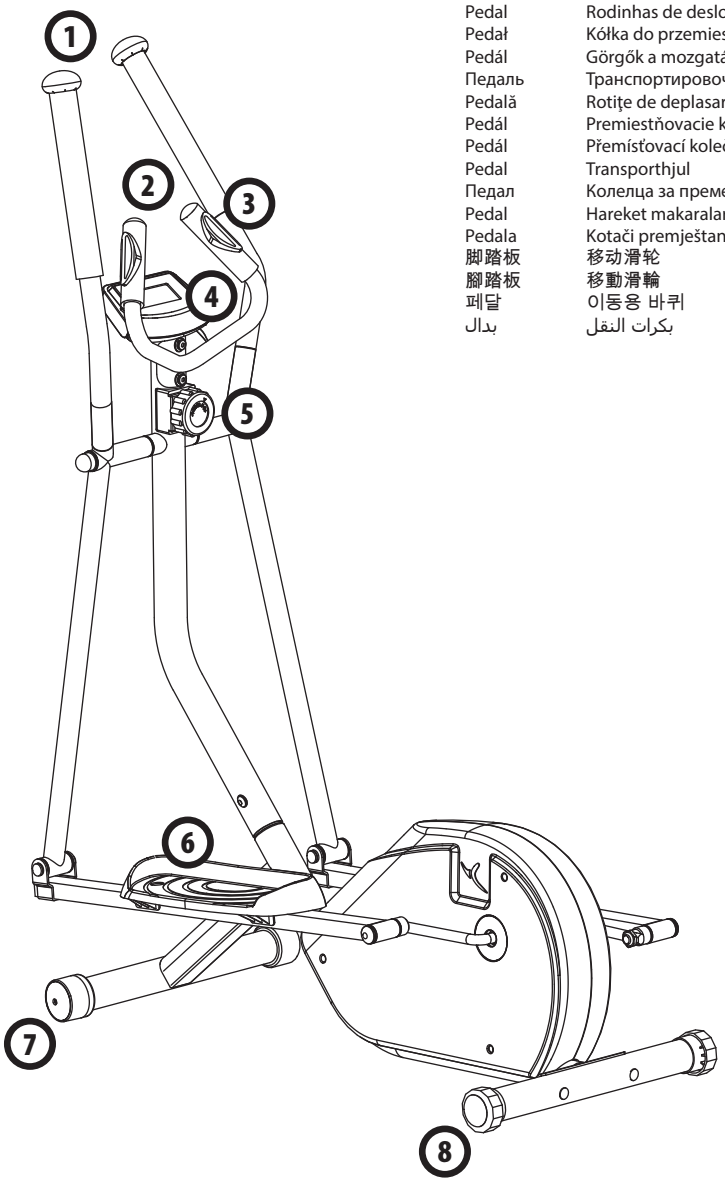

ASSEMBLY • MONTAGE • MONTAJE • MONTAGE • MONTAGGIO • AFWERKING • MONTAGEM • MONTAŻ • SZERELÉS • СБОРКА • MONTARE • MONTÁŽ • MONTÁŽ • MONTERING • МОНТИРАНЕ • MONTAJ • MONTAŽA • 安装 • 安装 • 조립 • التركيب

45 min

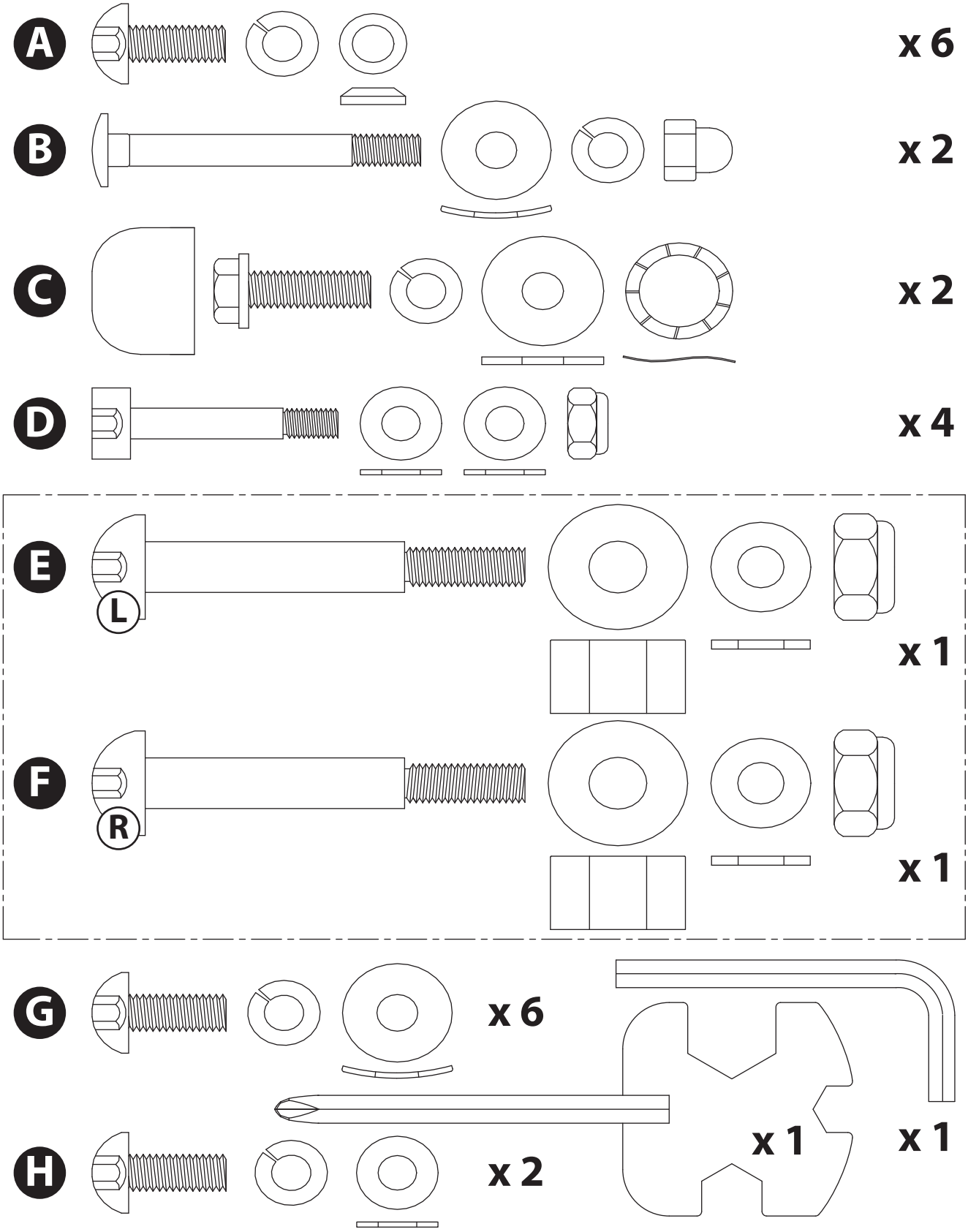

1

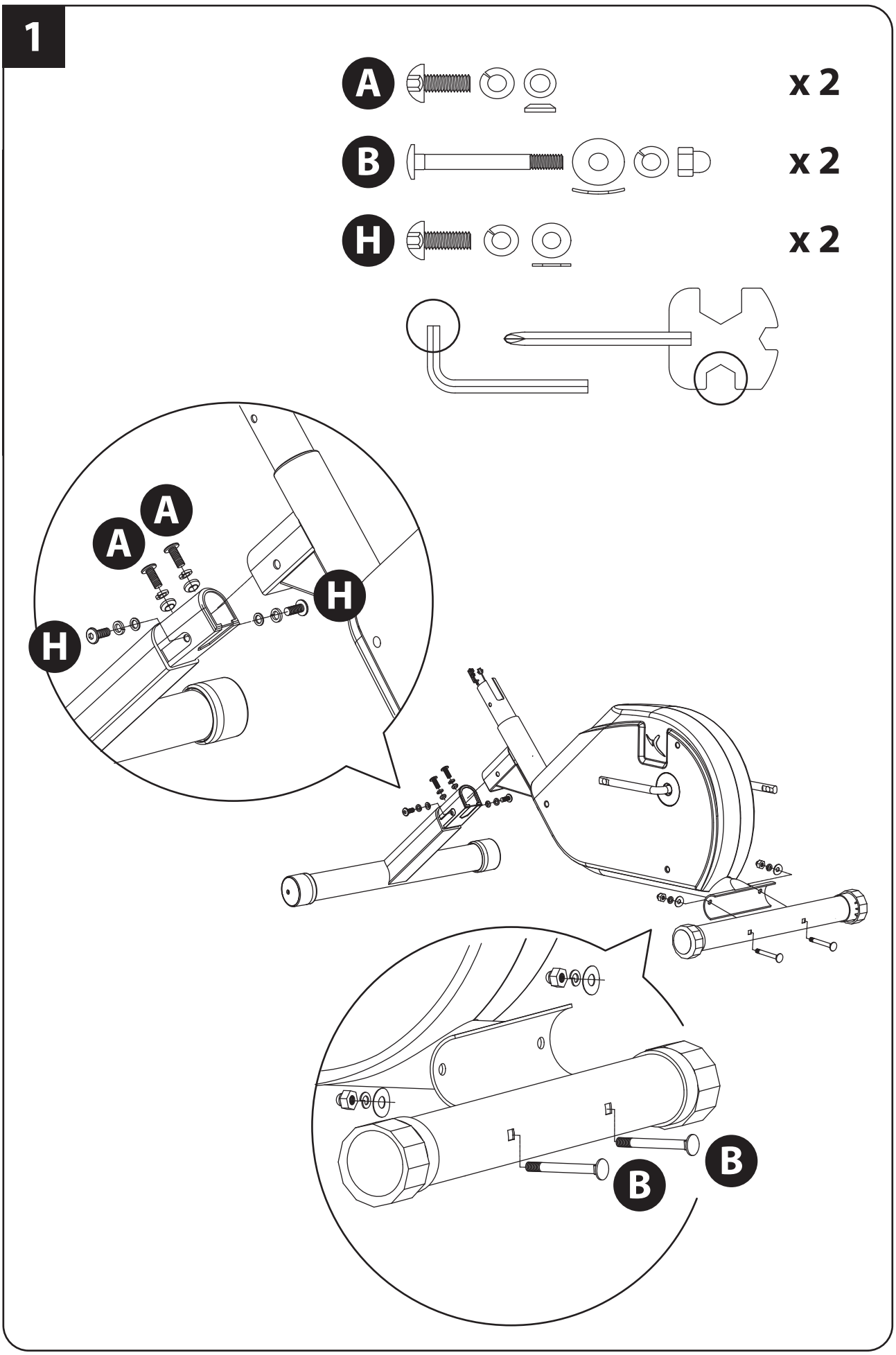

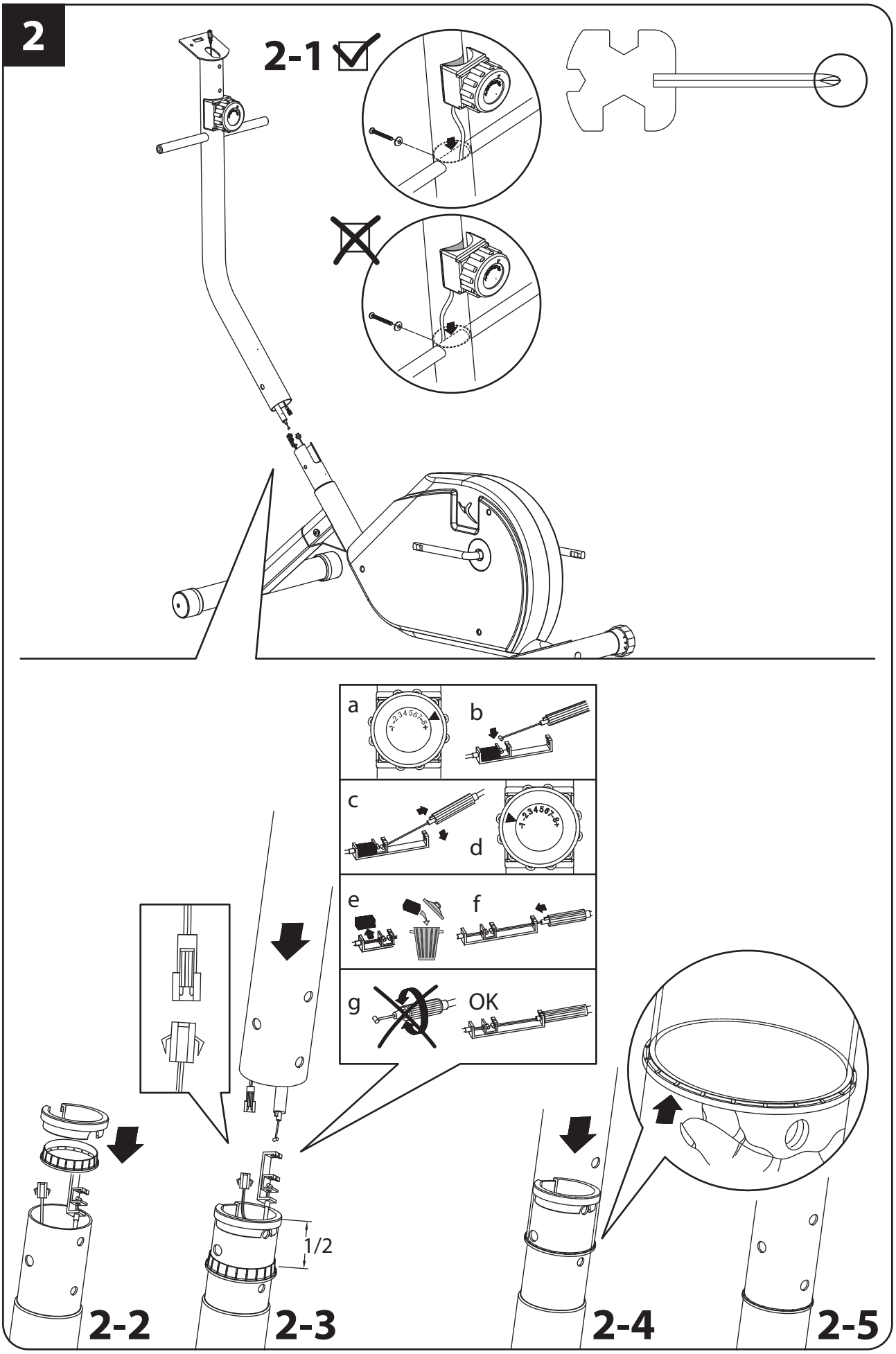
2
2-1
a
b
c
d
e
f
g
OK
1/2
2-2
2-3
2-4
2-5

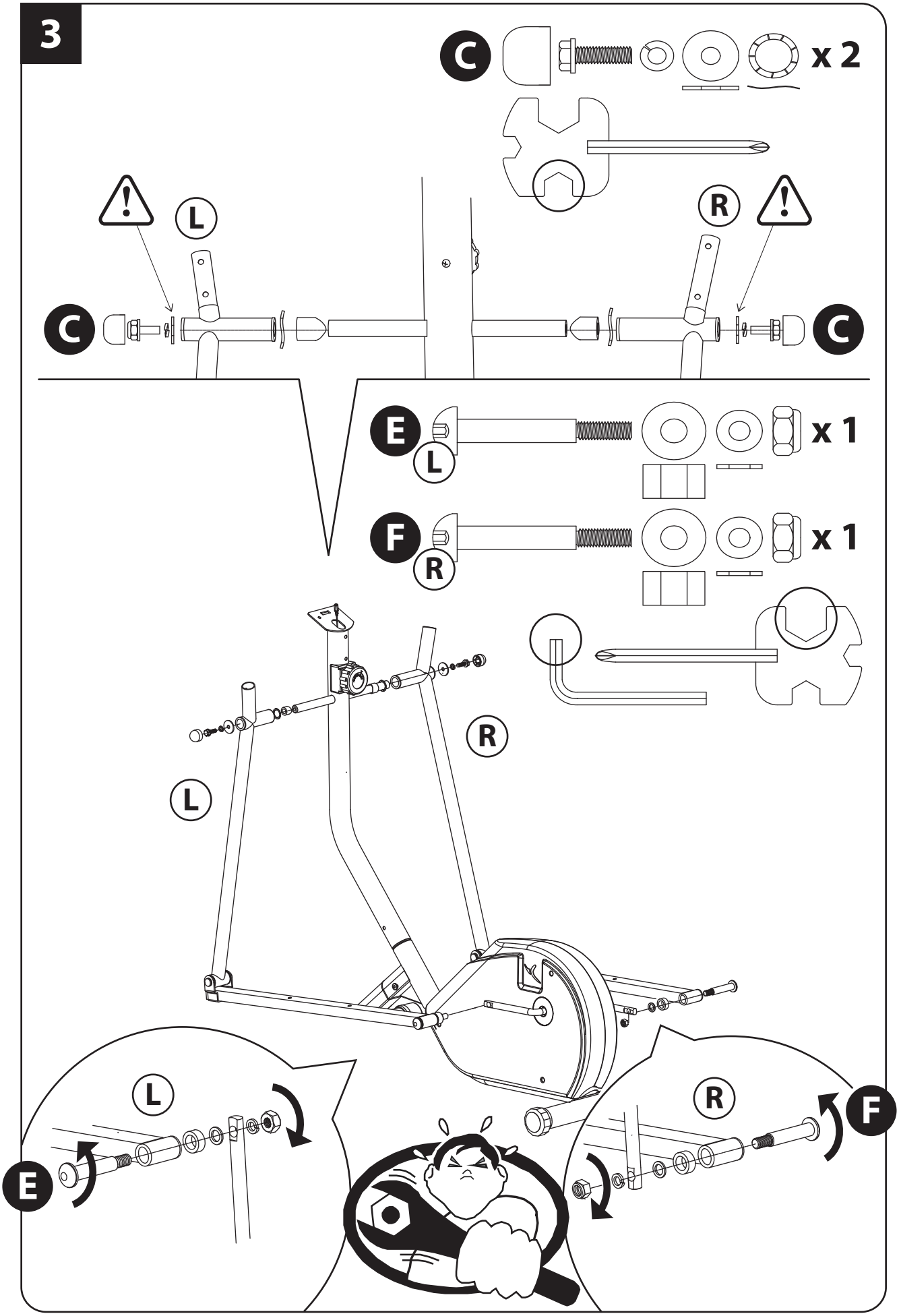
3
C
x 2
L
R
C
C
E
L
x 1
F
R
x 1
R
L
L
R
F
E

4

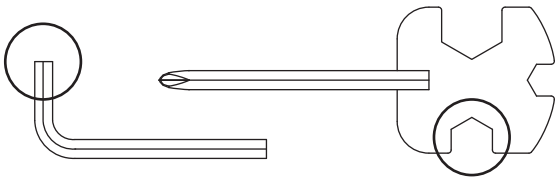

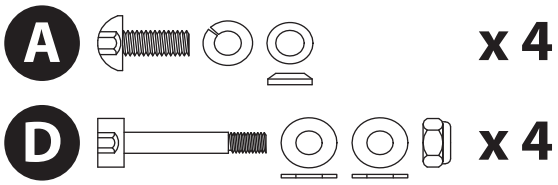

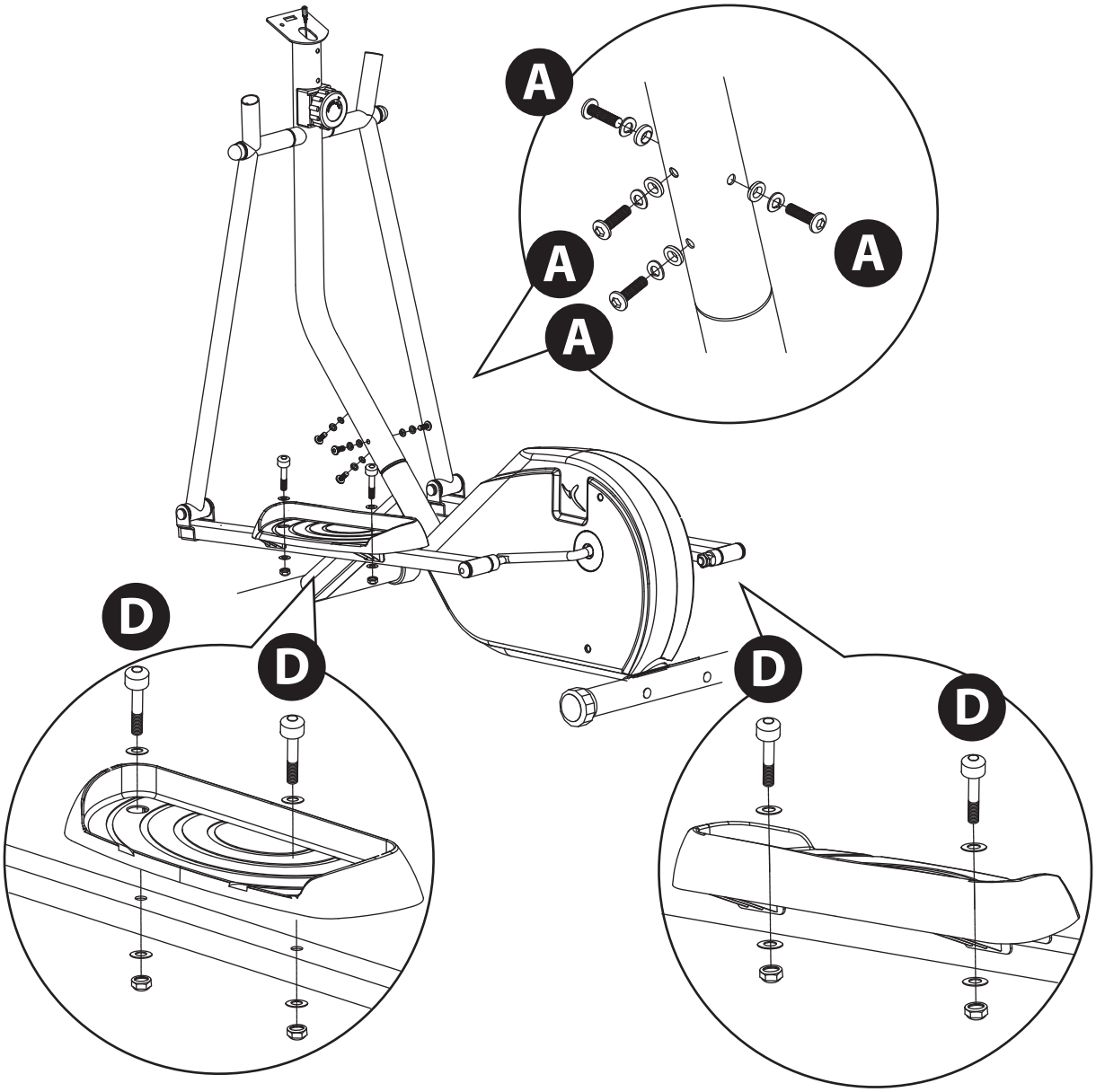

5

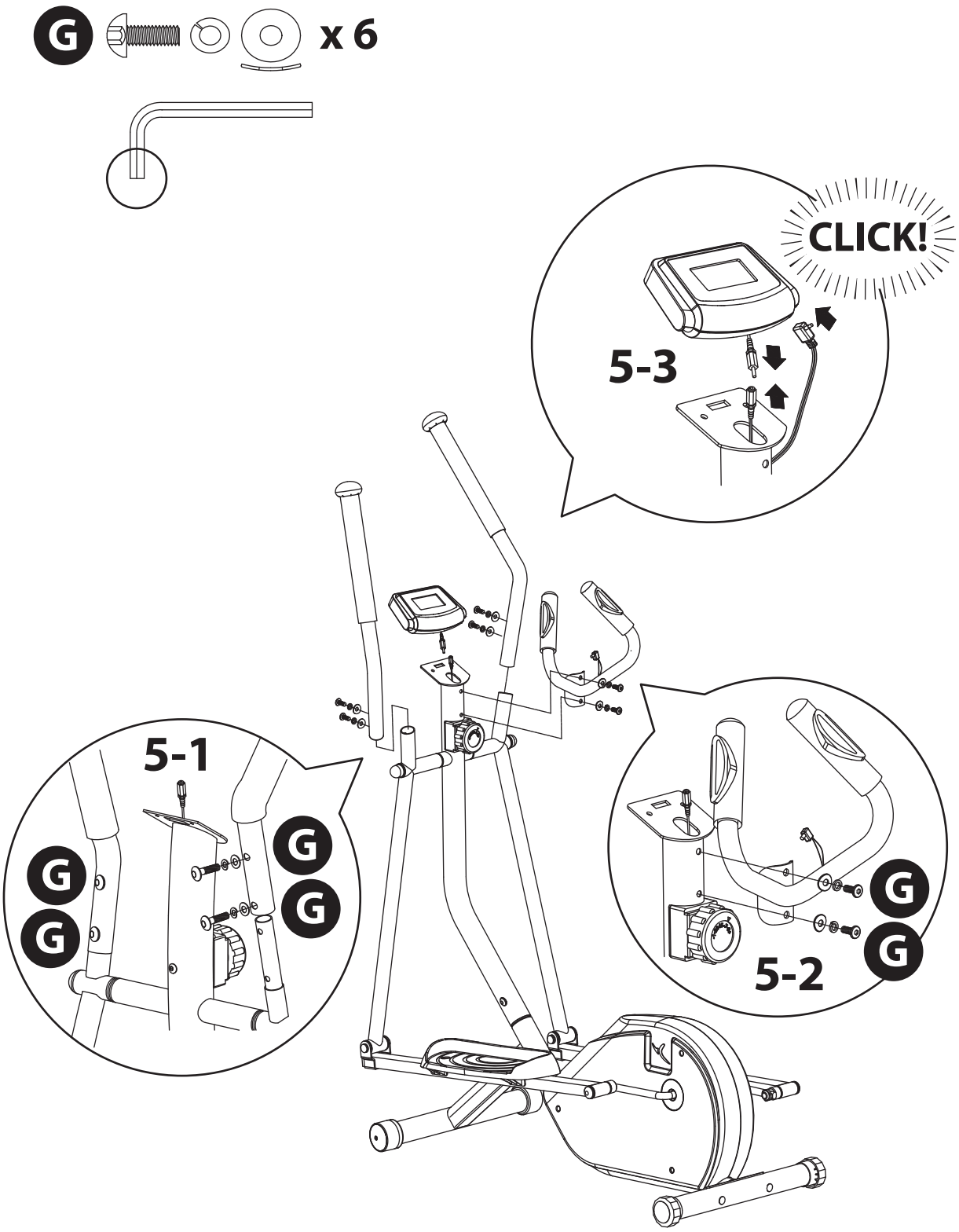

SAFETY • SÉCURITÉ • SEGURIDAD • SICHERHEIT • SICUREZZA • VEILIGHEID • SEGURANÇA • BEZPIECZEŃSTWO • BIZTONSÁG • МЕРЫ БЕЗОПАСНОСТИ • SIGURANŢĂ • BEZPEČNOSŤ • BEZPEČNOST • SÄKERHETSANVISN INGAR • БЕЗОПАСНСТ • GÜVENLİK • SIGURNOST • 安全 • 安全 • 안전 • احتياطات أمنية

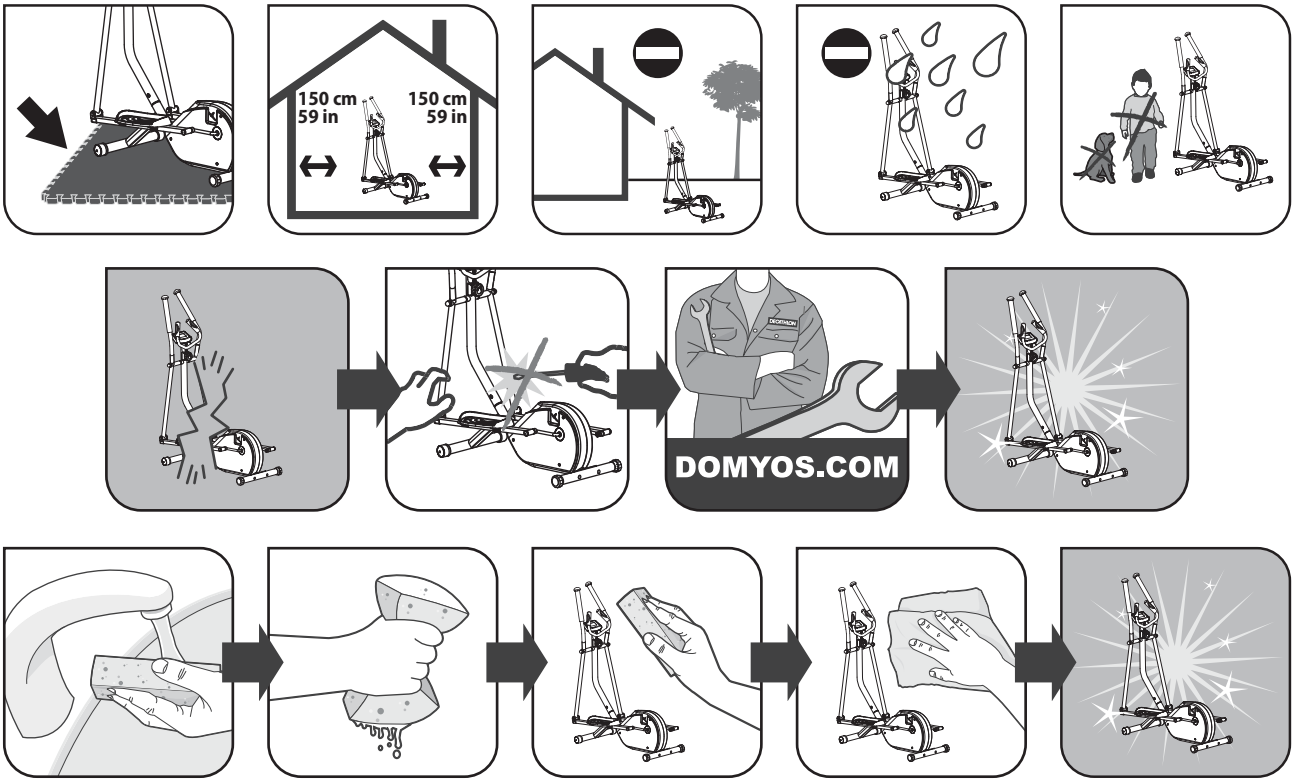

USE • UTILISATION • UTILIZACIÓN • VERWENDUNG • UTILIZZO • GEBRUIK • UTILIZAÇÃO • SPOSÓB UŻYCIA • HASZNÁLAT • ИСПОЛЬЗОВАНИЕ • UTILIZARE • POUŽITIE • POUŽITÍ • ANVÄNDNING • НАЧИН НА УПОТРЕБА • KULLANIM • KORIŠTENJE • 使用 • 使用 • 사용법 • الاستخدام

Our operating tips are all on the product record on our website.
Retrouvez tous nos conseils d'utilisation sur la fiche produit présente sur notre site internet.
Todos nuestros consejos de uso en la ficha de producto de nuestra página de Internet.
Sie finden alle unsere Verwendungsratschläge auf dem Produktmerkblatt in unserer Internetsite.
Ritrovate i nostri consigli per l'uso nella scheda prodotto reperibile sul nostro sito internet.
U vindt onze adviezen omtrent het gebruik terug bij de productgegevens op onze website.
Consulte todos os nossos conselhos de utilização na ficha do produto presente no nosso site da Internet.
Wszystkie wskazówki dotyczące użycia znajdują się w zakładce produktu na naszej stronie internetowej.
A használatra vonatkozó minden tanácsunkat megtalálja az internetes honlapunkon lévő termékleírásban.
Все рекомендации по использованию этого продукта можно найти на нашем веб-сайте.
Regăsiţi toate recomandările noastre de utilizare în fişa tehnică a produsului care figurează pe site-ul nostru de internet.
Všetky naše rady týkajúce sa použitia nájdete v karte výrobku na našej webovej stránke.
Veškeré naše návody k použití najdete u popisu výrobku, který je dostupný na naší internetové stránce.
Alla våra bruksanvisningar finns på produktens informationssida på vår webbplats.
На нашия сайт можете да намерите описание на продукта, включващо съвети за употреба.
Bütün kullanım önerilerimizi, internet sitemizde bulunan ürün fişinde bulabilirsiniz.
Savjete za korištenje možete pronaći u opisu proizvoda kojeg možete naći na našoj internetskoj stranici.
请登陆我们的官方网站以查看产品说明书中的全部使用建议.
請登錄我們的官方網站以查看產品說明書中的全部使用建議.
인터넷 사이트 상의 제품 정보를 참고하시면 사용법에 대한 유익한 정보를 얻으실 수 있습니다.
بحث في كل ما نقدمه من نصائح بشأن استخدام هذا المنتج على موقعنا.

www.domyos.com

Gracias por su confianza al haber elegido un producto de la marca DOMYOS.

Tanto si es principiante como deportista profesional, DOMYOS será su aliado para mantenerse en forma o desarrollar su condición física. Nuestros equipos se esfuerzan en todo momento por diseñar los mejores productos. Si aun así tiene alguna observación, sugerencia o duda que plantearnos, le atenderemos en nuestra web DOMYOS.COM, donde también encontrará consejos para realizar ejercicios físicos y asistencia en caso de necesidad.

Esperamos que disfrute con el entrenamiento y que este producto de DOMYOS satisfaga plenamente sus expectativas.

ES

■ PRESENTACIÓN

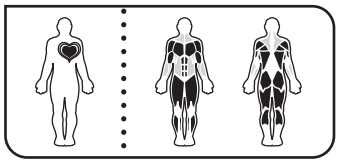

Esta bicicleta elíptica cuenta con un sistema de resistencia magnética para disfrutar de una pedalada silenciosa y sin tirones. Simula el movimiento natural que se realiza al caminar o correr y permite tonificar los músculos de los glúteos, muslos, gemelos y la parte inferior de los abdominales. También se puede reforzar el trabajo de los glúteos pedaleando hacia atrás.

Además, el entrenamiento en este tipo de aparatos permite aumentar la capacidad cardiovascular. De esta forma, se mejora la condición física y la resistencia además de quemar calorías.

■ PRECAUCIONES DE USO

Léalas atentamente y guárdelas para consultarlas en el futuro.

1. Consulte a un médico para comprobar su estado de salud, sobre todo en el caso de las personas mayores de 35 años y las que hayan tenido problemas de salud anteriormente.
2. Es responsabilidad del propietario asegurarse de informar a todo usuario del producto sobre las precauciones de empleo.
3. Ante una utilización incorrecta, DOMYOS se exime de toda responsabilidad con respecto a los daños materiales y corporales.
4. Aparato destinado al uso doméstico (categoría H). No apto para el uso profesional o comercial.
5. Aparato no apto para uso terapéutico.
6. Para proteger los pies, conviene usar calzado deportivo. Sujétese el pelo. No utilice prendas demasiado holgadas que pudieran molestarle. Prescinda del uso de joyas.
7. Si siente vértigo, náuseas, dolor en el pecho o cualquier otro síntoma anómalo, interrumpa inmediatamente el ejercicio y consulte a su médico antes de proseguir con el entrenamiento.
8. El aparato debe colocarse en una superficie estable, plana y horizontal.
9. Se advierte a las personas que tengan implantado un marcapasos, un desfibrilador o cualquier otro dispositivo electrónico que el uso de este sensor de pulsaciones corre por su cuenta y riesgo.

■ CONSEJOS DE MANTENIMIENTO

Como medida de seguridad, inspeccione el aparato regularmente.

1. Compruebe que los elementos de fijación estén bien apretados.
2. Inspeccione detenidamente las piezas más susceptibles de desgastarse.
3. Reemplace de inmediato las piezas defectuosas.
4. Mantenga el aparato fuera de servicio hasta su reparación.

■ AJUSTES

NIVELACIÓN

En caso de inestabilidad, ajuste los compensadores de nivel situados por detrás de la bicicleta.

FRENADA

El par de freno varía en función de la velocidad de pedaleo (cuanto más rápido se pedalea, menos resistencia ofrece la rueda de inercia).

Asimismo, se puede variar la frenada con independencia de la velocidad mediante la rueda de ajuste que está situada por debajo de la consola.

■ DESPLAZAMIENTO

Agarre el manillar fijo e incline el aparato sobre sus patas delanteras. Cuando el producto esté apoyado sobre sus ruedas, desplácelo y vuelva a colocarlo en la posición inicial apoyando con cuidado las patas traseras en el suelo.

■ FUNCIONAMIENTO DE LA CONSOLA

COLOCACIÓN DE LAS PILAS

1. Retire la consola del soporte, levante la tapa que está situada por detrás e introduzca dos pilas de tipo AA o UM-3.
2. Compruebe la polaridad para colocar las pilas correctamente y en contacto con los muelles.
3. Vuelva a colocar la tapa.
4. Si la visualización en pantalla es ilegible o parcial, quite las pilas y vuelva a colocarlas al cabo de 15 segundos.

CONFIGURACIÓN DE LOS CURSORES POR DETRÁS DE LA CONSOLA

VM	0	VE	Sitúe el primer cursor en la posición **VE**.
RO	0	ST	Sitúe el segundo cursor en **0**.
MI	KM		Sitúe el cursor en la unidad de medida que prefiera (**MI** = millas / **KM** = kilómetros)

Pulse el botón **RESET** para confirmar la selección.

ADVERTENCIA: Si la configuración no es correcta, aparecerá el mensaje **ERR**. Compruebe la posición de los cursores (tiene que oír un «clic» para que queden bien colocados).

FUNCIONES

La consola permite comprobar los resultados durante el entrenamiento.

1. Velocidad
2. Distancia
3. Calorías
4. Tiempo
5. Frecuencia cardíaca (en pulsaciones por minuto)

En el modo **AUTOSCAN**, la visualización va alternando.

El producto entra en el modo en espera a los cinco minutos de inactividad. El rendimiento físico del usuario se reinicia a automáticamente.

RECICLAJE

El símbolo del contenedor tachado significa que este producto y las pilas que contiene no pueden eliminarse con los desechos domésticos, sino que son objeto de una selección específica. Cuando se agoten las pilas o el ciclo de vida de cualquier aparato electrónico, depósitelos en un punto limpio autorizado para su reciclado. El tratamiento de los residuos electrónicos permitirá proteger el medioambiente y su salud.

■ MEDICIÓN DE LA FRECUENCIA CARDÍACA

Coloque las palmas de las manos en los sensores de pulsaciones y espere unos segundos. Sujete los sensores con las manos firmes pero sin apretar demasiado.

El cálculo de la frecuencia cardíaca es una estimación, no es más que una indicación de la tendencia general.

ADVERTENCIA: Los sistemas que calculan la frecuencia cardíaca no siempre son exactos en sus mediciones. El agotamiento físico puede provocar heridas graves, incluso mortales. Ante la aparición de cualquier molestia o dolor, se debe interrumpir de inmediato el entrenamiento.

Observación: De vez en cuando, es posible que el cálculo de la frecuencia cardíaca no sea coherente con las pulsaciones habituales del usuario. Esto se debe a la inicialización del algoritmo.

■ INFORMACIÓN SOBRE LAS ZONAS DE EJERCICIO Y LA FRECUENCIA CARDÍACA

FC = frecuencia cardíaca (en pulsaciones por minuto)
FC máx. = 210 – (0,65 × su edad)

FC > 90 % FC máx.
Zona de alto rendimiento reservada a los expertos

FC > 80-90 % FC máx.
Zona de mejora del rendimiento

FC > 70-80 % FC máx.
Zona de mejora de la resistencia

FC > 60-70 % FC máx.
Zona de esfuerzo moderado para retomar la actividad despacio y perder peso.

FC > 60 % FC máx.
Zona idónea para las fases de calentamiento y recuperación

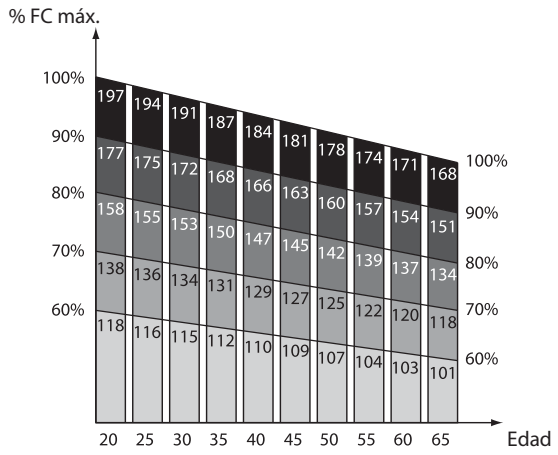

■ DIAGNÓSTICO DE ANOMALÍAS

INCOHERENCIA DE LA INFORMACIÓN DE DISTANCIA Y VELOCIDAD O MENSAJE ERR

Compruebe que el cursor situado en la parte posterior de la consola esté en la posición **VE** y pulse el botón **RESET**.

INCOHERENCIA EN LAS UNIDADES DE DISTANCIA Y VELOCIDAD

Compruebe la posición del cursor situado en la parte posterior de la consola (**MI** = millas / **KM** = kilómetros). Quite y vuelva a poner las pilas para que se apliquen los cambios o pulse el botón **RESET**.

■ UTILIZACIÓN

Los usuarios con falta de práctica deben empezar a entrenar a poca resistencia, sin forzar y haciendo descansos en caso necesario. Vaya aumentando progresivamente la frecuencia y la duración de las sesiones. No se olvide de ventilar la sala o habitación donde se encuentre.

Mantenimiento y calentamiento: esfuerzo leve durante 10 min como mínimo

Cuando se pretende entrenar para mantenerse en forma o adquirir hábitos deportivos, conviene empezar por hacer ejercicio cada día durante unos diez minutos. Este tipo de ejercicio permite hacer trabajar los músculos y las articulaciones de forma suave y se puede utilizar como calentamiento antes de realizar una actividad física más intensa.

Para aumentar la tonicidad de las piernas, elija una pendiente mayor y aumente el tiempo de ejercicio.

Entrenamiento aeróbico para perder peso: esfuerzo moderado durante 35-60 minutos

Este tipo de entrenamiento permite quemar calorías de forma eficaz. De nada sirve forzar más allá de los límites, puesto que los mejores resultados se consiguen gracias a la frecuencia (al menos tres veces por semana) y la duración de las sesiones (entre 35 y 60 minutos). Entrene a una velocidad media (esfuerzo moderado sin llegar a sofocarse).

Si quiere perder peso, además de hacer ejercicio regularmente, es indispensable llevar una dieta alimentaria equilibrada.

Entrenamiento aeróbico de resistencia: esfuerzo intenso entre 20 y 40 minutos

Este tipo de entrenamiento permite reforzar el músculo cardíaco y mejorar el trabajo respiratorio. Entrene al menos tres veces por semana a un ritmo intenso (respiración rápida). A medida que se va entrenando, el esfuerzo intenso se puede mantener cada vez más tiempo y a mejor ritmo.

El entrenamiento a un ritmo más forzado (trabajo anaeróbico y trabajo en zona roja) queda reservado a los atletas porque requiere una preparación adaptada.

Regreso a la calma

Después de cada entrenamiento, camine durante unos minutos a baja velocidad para llevar el organismo progresivamente al estado de reposo. Esta fase de regreso a la calma garantiza que vuelvan a la normalidad el aparato cardiovascular y respiratorio, el flujo sanguíneo y los músculos. Esto permite eliminar los efectos negativos, como los ácidos lácticos, cuya acumulación es una de las principales causas de los dolores musculares (calambres y agujetas).

Estiramientos

Estirarse después de realizar un esfuerzo físico permite reducir al mínimo la rigidez muscular por la acumulación de ácidos lácticos y estimular la circulación sanguínea.

■ GARANTÍA COMERCIAL

En condiciones normales de uso, este producto cuenta con una garantía de DOMYOS de 5 años para la estructura y de 2 años para las demás piezas y la mano de obra a partir de la fecha de compra que aparece en el recibo.

La obligación de DOMYOS en virtud de esta garantía se limita a la sustitución o a la reparación del producto, a discreción de DOMYOS.

Esta garantía no se aplica en los siguientes casos:

- Daños causados durante el transporte
- Utilización y/o almacenamiento en el exterior o en un ambiente húmedo
- Montaje mal realizado
- Mal uso o uso anómalo
- Mantenimiento incorrecto
- Reparaciones efectuadas por técnicos no autorizados por DOMYOS
- Utilización fuera del entorno privado

Esta garantía comercial no excluye la garantía legal vigente en el país donde se adquiera el producto.

Para beneficiarse de la garantía del producto, consulte la última página del manual de instrucciones.

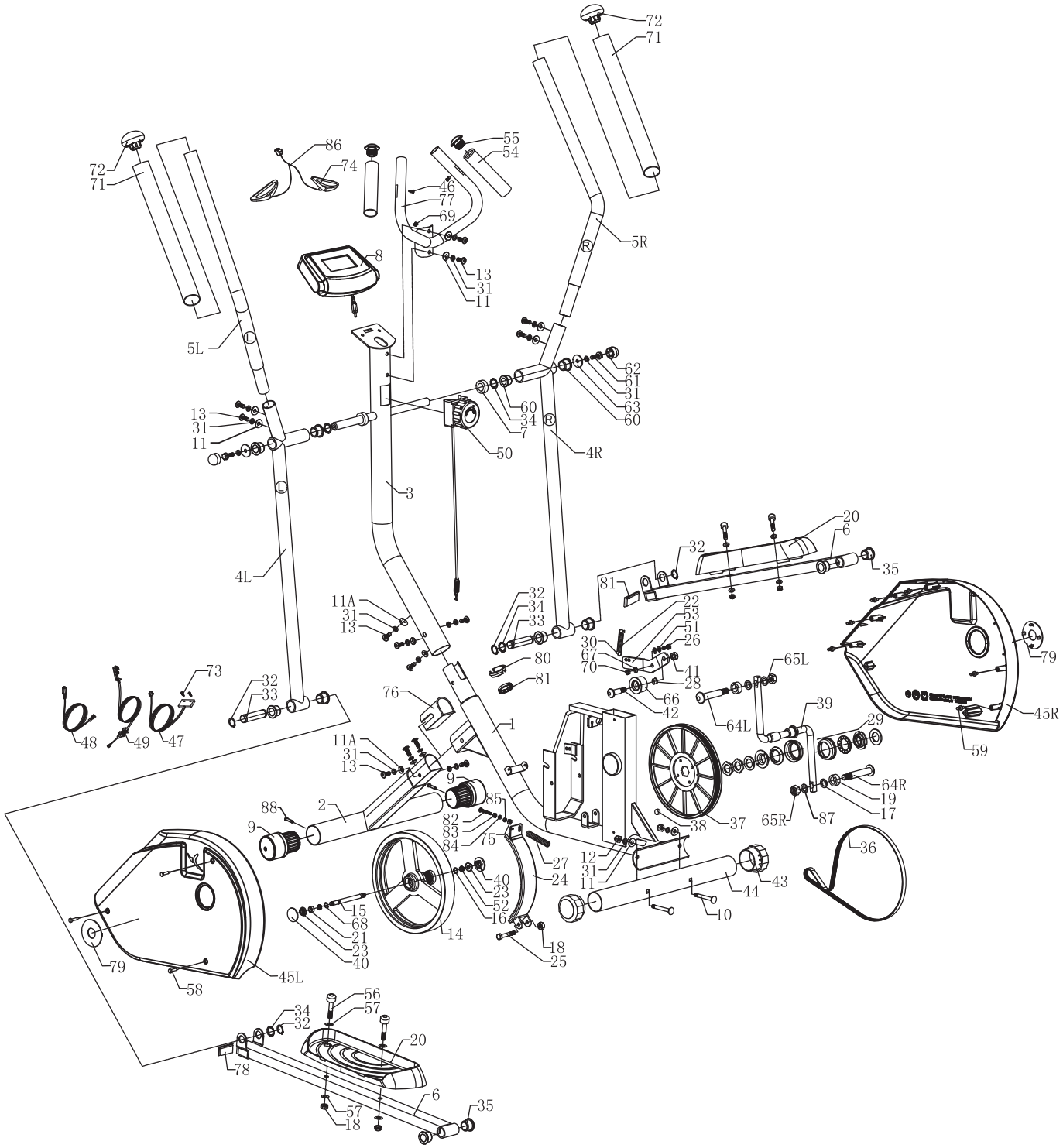
72
71
86
74
55
54
46
77
69
5R
8
13
31
11
5L
62
61
31
63
60
60
34
7
50
4R
3
20
6
32
35
81
4L
11A
31
13
32
34
33
22
53
51
26
30
67
70
41
28
66
42
80
81
65L
79
73
32
33
76
64L
39
29
45R
48
49
47
1
59
11A
31
13
9
64R
19
17
88
2
85
82
83
84
75
65R
87
9
38
37
36
12
31
11
27
24
40
23
52
16
43
44
15
68
21
23
40
14
10
18
25
79
45L
58
56
57
34
32
20
78
6
35
57
18

AFTER-SALES SERVICE • SERVICE APRÈS-VENTE • SERVICIO POSVENTA • KUNDENDIENST • SERVIZIO ASSISTENZIA POST-VENDITA • AFTERSALESAFDELING • ASSISTÊNCIA PÓS-VENDA • SERWIS PO SPRZEDAŻY • ÜGYFÉLSZOLGÁLAT • СЕРВИСНАЯ СЛУЖБА • SERVICIU POST-VÂNZARE • POPREDAJNÝ SERVIS • POPRODEJNÍ SERVIS • EFTERMARKNAD • СЛЕДПРОДАЖБЕН СЕРВИЗ • SATIŞ SONRASI SERVİSİ • SERVIS NAKONPRODAJE • 售后服务 • 售後服務 • 애프터서비스 • خدمة ما بعد البيع

FRANCE
Besoin d'assistance ?
Retrouvez-nous sur le site internet www.domyos.com (coût d'une connexion internet) ou contactez le centre de relation clientèle, muni d'un justificatif d'achat, au 0800 71 00 71 (appel gratuit depuis un poste fixe en France métropolitaine).

ESPAÑA
¿Necesita asistencia?
Nos puede encontrar en el sitio web www.domyos.com (coste de conexión de internet) o contacte con el centro de atención al cliente, con el ticket de compra, a 914843981 para ayudarle a abrir un dosier spv (servicio de post venta, llamada gratuita desde un telefono fijo desde España).

ITALIA
Hai bisogno di assistenza?
Ci trovi sul sito www.domyos.com (cost di una connessione internet) o chiama il Servizio Assistenza Clienti, munito dello scontrino fiscale, al 199 122 326 (11,88 cent\euro al min + IVA).

BELGIQUE
Besoin d'assistance ?
Retrouvez le service après vente sur le site internet www.domyos.com (coût d'une connexion internet) qui vous permet d'effectuer une demande d'assistance si besoin.

BELGIË
Bijstand nodig?
U vindt de dienst na verkoop terug op de website www.domyos.com (kost van internetverbinding). Hier kan u een bijstandsaanvraag indienen indien nodig.

中国
你需要帮助吗？
请访问我们的网站 www.domyos.cn 或拨打我们的全国免费客服电话 4009-109-109。温馨提示: 拨打电话前, 请找到您的购物凭证。

OTHER COUNTRIES
Need help?
Find us on our website www.domyos.com (cost of an internet connection) or go to the front desk of one of the stores where you bought the product, with proof of purchase.

AUTRES PAYS
Besoin d'assistance ?
Retrouvez-nous sur le site internet www.domyos.com (coût d'une connexion internet) ou présentez-vous à l'accueil d'un magasin de l'enseigne où vous avez acheté votre produit, muni d'un justificatif d'achat.

OTROS PAÍSES
¿Necesita asistencia?
Nos puede encontrar en el sitio web www.domyos.com (coste de conexión de internet) o preséntese con el justificante de compra en la recepción de la tienda de la marca donde haya comprado el producto.

ANDERE LÄNDER
Brauchen Sie Hilfe?
Besuchen Sie unsere Internet-Site www.domyos.com (Kosten des Internetanschlusses) oder wenden Sie sich an die Empfangsstelle des Geschäfts der Marke, in welchem Sie Ihr Produkt gekauft haben. Legen Sie bitte Ihren Kaufnachweis vor.

ALTRI PAESI
Bisogno di assistenza?
Ci potete trovare sul sito Internet www.domyos.com (costo di una connessione Internet) o potete recarvi all'accoglienza di un negozio del marchio in cui avete comprato il prodotto, muniti di un giustificativo di acquisto.

OVERIGE LANDEN
Nog vragen?
Raadpleeg onze internetsite www.domyos.com (kosten internetverbinding) of ga naar de ontvangstbalie van de winkel waarin u het product heeft gekocht. Neem het aankoopbewijs mee.

OUTROS PAÍSES
Precisa de assistência?
Contacte-nos através do site da Internet www.domyos.com (custo de uma ligação à Internet) ou dirija-se à recepção da loja da marca onde adquiriu o seu produto, com o respectivo comprovativo de compra.

INNE KRAJE
Potrzebujesz pomocy?
Znajdź nas na stronie internetowej www.domyos.com (koszt jednego połączenia internetowego) lub wraz z dowodem zakupu zgłoś się do punktu obsługi sklepu firmowego lub tam, gdzie dokonałeś zakupu produktu.

MÁS ORSZÁGOK
Segítségre van szüksége?
Keressen meg minket internetes honlapunkon www.domyos.com (internetcsatlakozás ára), vagy forduljon személyesen egyik üzletünk vevőszolgálatához, amely üzletben vásárolta a terméket, a vásárlási bizonylattal.

ДРУГИЕ СТРАНЫ
Нужна поддержка?
Обратитесь к нам через наш интернет-сайт www.domyos.com (стоимость подключения к интернету) или подойдите в отдел обслуживания клиентов в магазине той сети, в которой вы купили ваш продукт, с товарным чеком.

ALTE ŢĂRI
Aveţi nevoie de asistenţă?
Ne puteţi găsi pe site-ul www.domyos.com (preţul unei conectări la internet) sau vă puteţi prezenta la serviciul de relaţii cu clienţii al magazinului firmei de la care aţi achiziţionat produsul, având asupra dumneavoastră dovada cumpărării.

OSTATNÉ KRAJINY
Potrebujete asistenciu?
Nájdite si nás na internetových stránkach www.domyos.com (cena internetového pripojenia), alebo sa obráťte na oddelenie styku so zákazníkom v obchode, kde ste svôj výrobok zakúpili a popritom nezabudnite predložiť doklad o kúpe.

OSTATNÍ ZEMĚ
Potřebujete pomoc?
Kontaktujte nás na našich internetových stránkách www.domyos.com (cena za internetové připojení) nebo přijďte na recepci jedné z prodejen značky, kde jste koupili váš výrobek, a předložte doklad o nákupu.

ANDRA LÄNDER
Behöver du hjälp?
Hitta oss på hemsidan www.domyos.com (kostnad för internet-anslutning tillkommer) eller gå till kundtjänsten i butiken där du köpte produkten, med ditt inköpsbevis.

ДРУГИ ДЪРЖАВИ
Имате нужда от помощ?
Моля, посетете нашия сайт: www.domyos.com (цената на интернет връзка) или отидете в отдел "Обслужване на клиенти" на магазина, където сте купили продукта, като носите със себе си документ, доказващ направената покупка.

DİĞER ÜLKELER
Yardıma mı ihtiyacınız var?
www.domyos.com internet sitesinden bize ulaşabilirsiniz (bir internet bağlantı ücreti karşılığında) veya bir satın alma kanıtı ile birlikte, ürünü satın aldığınız mağazanın danışma bölümüne başvurabilirsiniz.

OSTALE ZEMLJE
Potrebna vam je pomoć?
Pronađite nas na internetskoj stranici www.domyos.com (po cijeni naknade za korištenje interneta) ili savjet potražite u trgovini u kojoj ste kupili proizvod, uz predočenje računa.

其他国家
需要帮助？
请登陆 www.domyos.com 与我们联系（普通上网费用）或携带购物发票至您购买产品的商店信息咨询处咨询。

其他國家
需要幫助？
請登陸 www.domyos.com 與我們聯繫（普通上網費用）或攜帶購物發票至您購買產品的商店的信息諮詢處諮詢。

기타 국가
도움이 필요하십니까?
홈페이지 www.domyos.com 에 접속하거나(인터넷 접속비 소요) 구매의 증거를 지참하고 제품을 구매하신 저희 매장의 안내 데스크를 찾아주십시오.

دول أخرى
هل تحتاج إلى مساعدة؟
اتصل على عبر موقعنا الإلكتروني www.domyos.com
(تكلفة اتصال بالإنترنت) أو توجه إلى المحل الذي اشتريت منه المنتج والذي يوجد به علامة الشركة، واحرص على تقديم إثبات الشراء.

VE 230

Original instructions to be kept
Notice originale à conserver
Conserve estas instrucciones originales
Originalanleitung für Ihre Unterlagen
Istruzioni originali da conservare
De oorspronkelijke handleiding dient bewaard te worden
Manual original a guardar
Instrukcja obsługi do zachowania na przyszłość
Tegye el az eredeti használati utasítást.
Сохраните оригинальную инструкцию
Informaţii originale care trebuie păstrate
Originál návod uchovať
Originální návod uschovejte
Originalbipacksedel att spara
Запазете оригиналното упътване
Muhafaza edilecek orijinal kullanım kılavuzu
Izvorne upute, sačuvajte za kasniju upotrebu
请保留说明书
請保留原始說明書
보관해야 할 사용설명서 원본
يرجى الاحتفاظ بهذه النشر

oxylane
OXYLANE, 4 boulevard de Mons, BP 299
59 665 VILLENEUVE D'ASCQ CEDEX, FRANCE

IMPORTADO PARA BRASIL POR IGUASPORT Ltda - CNPJ : 02.314.041/0022-02
Импортер: ООО "Октоблу", 141031, Россия, Московская область, Мытищинский район, МКАД 84-й км., ТПЗ "Алтуфьево", владение 3, строение 3
TURKSPORT Spor Urünleri Sanayi ve Ticaret Ltd.Şti, Osmaniye Mahallesi Çobançeşme Koşuyolu, Bulvarı No: 3 Marmara Forum Garden Office, 0B Blok 01 Bakırköy 34146 Istanbul, TURKEY
上海莘威运动品有限公司, 上海市闵行区申北路2号 - 合格品 - 中国制造
台灣迪卡儂有限公司, 台灣台中市408南屯區大墩南路379號, 諮詢電話: (04) 2471-3612

Made in China - Fabricado na China - Произведено в Китае - İmal edildiği yer Çin - 中國製造

1759.959 V1

CE

DOMYOS.COM