HG 90 BOXE

NOTICE D'UTILISATION
OPERATING INSTRUCTIONS
MODO DE EMPLEO
GEBRAUCHSANWEISUNG
ISTRUZIONI PER L'USO
GEBRUIKSHANDLEIDING
MANUAL DE UTILIZAÇÃO

INSTRUKCJA UŻYTKOWANIA
HASZNÁLATI ÚTMUTATÓ
ИНСТРУКЦИЯ ПО ИСПОЛЬЗОВАНИЮ
INSTRUCȚIUNI DE UTILIZARE
NÁVOD NA POUŽITIE
NÁVOD K POUŽITÍ
BRUKSANVISNING

УПЪТВАНЕ ЗА ИЗПОЛЗВАНЕ
KULLANIM KILAVUZU
ІНСТРУКЦІЯ ВИКОРИСТАННЯ
دليل الاستخدام
使用说明

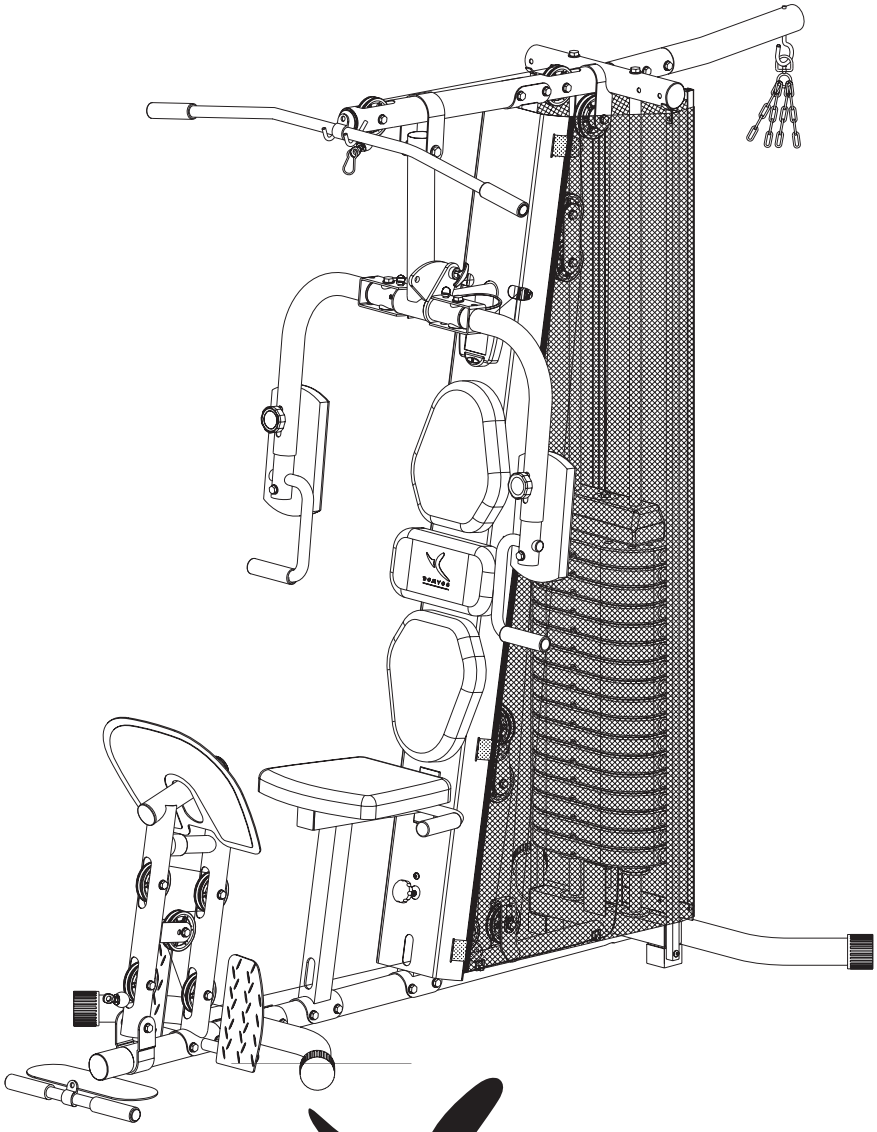

DOMYOS

HG 90 BOXE

Notice à conserver
Keep these instructions
Conservar instrucciones
Bitte bewahren Sie diese Hinweise auf
Istruzioni da conservare
Bewaar deze handleiding
Instruções a conservar
Zachowaj instrukcję
Őrizze meg a használati útmutatót
Сохранить инструкцию
Păstrați instrucțiunile
Návod je potrebné uchovať
Návod je třeba uchovat
Spara bruksanvisningen
Запазете упътването
Bu kılavuzu saklayınız
Збережіть цю інструкцію
دليل يجب الاحتفاظ به
请妥善保存说明书

DOMYOS

decathlon creation©

DECATHLON - 4, Boulevard de Mons - BP 299 - 59665 Villeneuve d'Ascq - France

www.decathlon.com Made in China - Hecho en China - 中國製造 - Произведено в Китае

Réf. pack : 1110.341 - CNPJ : 02.314.041/0001-88 - 合格品

EXERCICES • EXERCISES • EJERCICIOS • GRUNDÜBUNGEN • ESERCIZI • OEFENINGEN • EXERCÍCIOS • ĆWICZEŃ • GYAKORLATOK • УПРАЖНЕНИЯ • EXERCIȚII • CVIKY • CVIČENÍ • KROPPSÖVNINGAR • УПРАЖНЕНИЯ • EGZERSİZLER • ВПРАВИ • التمارين • 训练

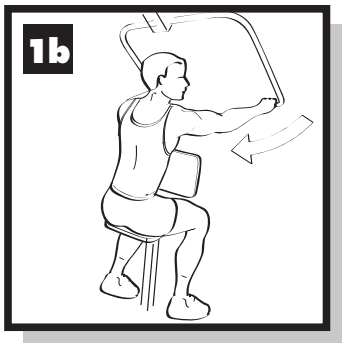

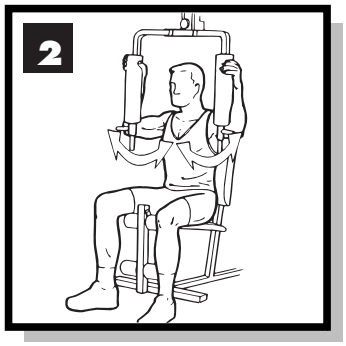

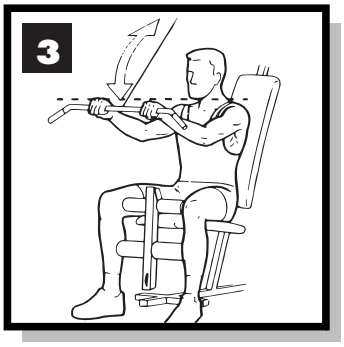

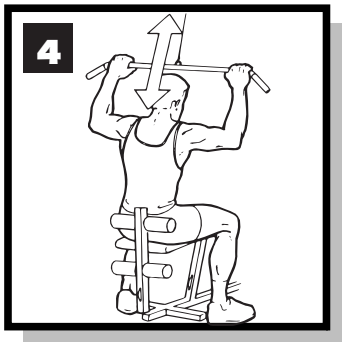

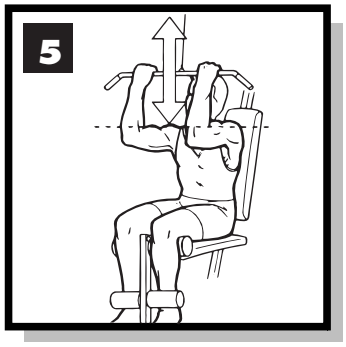

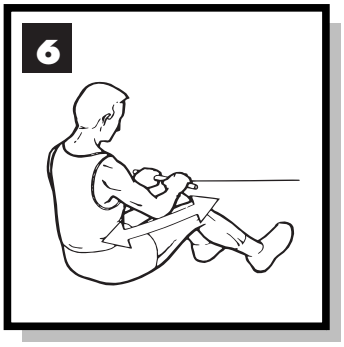

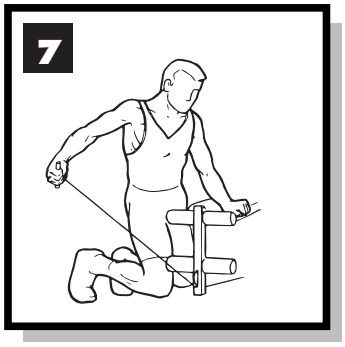

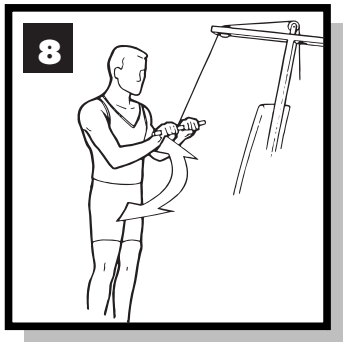

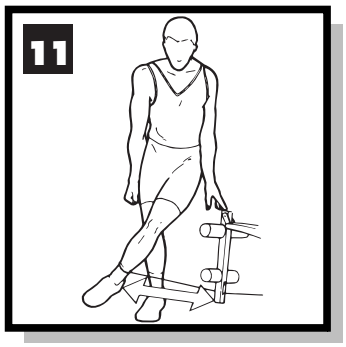

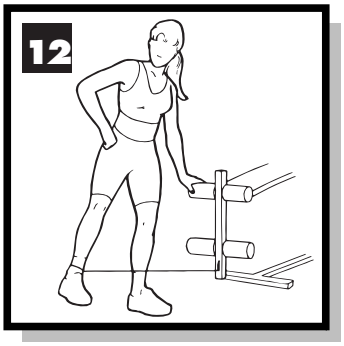

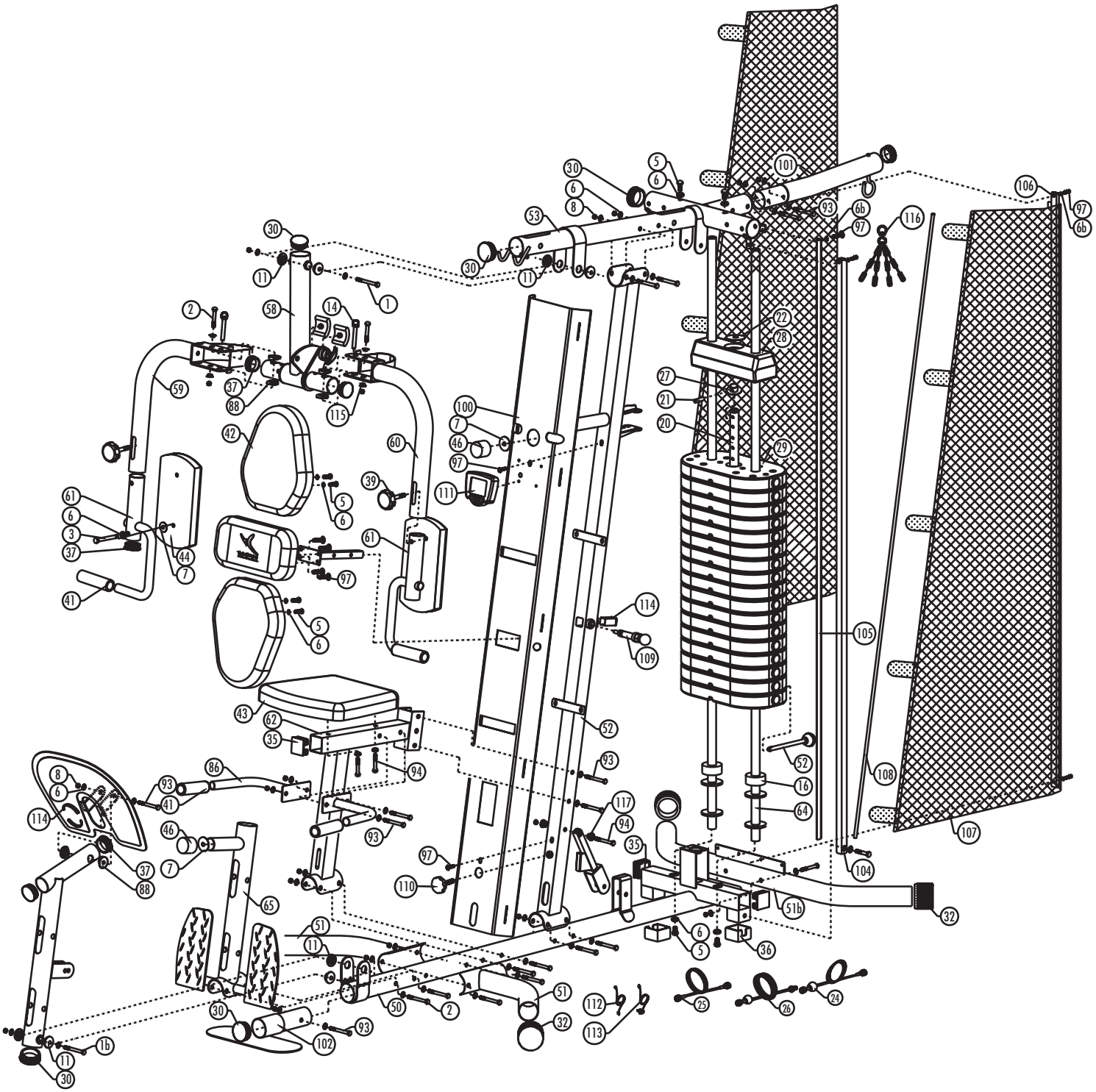
30
6
8
5
6
101
106
97
6b
93
6b
97
116
53
30
11
30
11
1
2
58
14
22
28
27
21
20
29
59
37
88
115
100
7
46
97
111
42
60
39
61
6
3
37
44
7
5
6
61
97
41
114
5
6
105
109
43
62
35
52
52
93
94
86
93
41
8
6
114
16
108
117
64
94
46
93
35
37
7
88
97
110
104
107
65
51b
32
51
11
6
5
36
50
2
51
112
25
26
24
30
93
32
113
102
1b
11
30

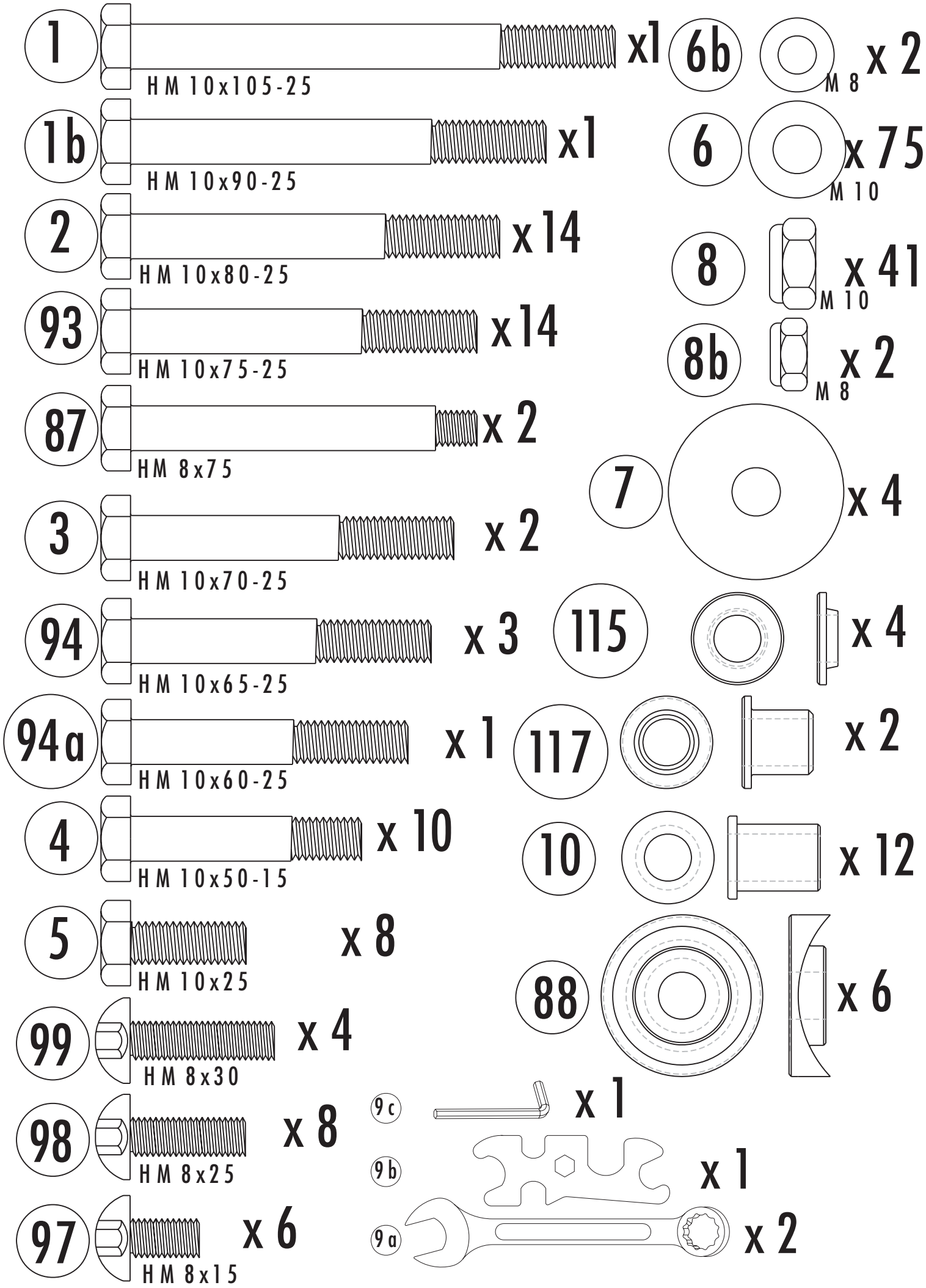
1
HM 10x105-25
x1
1b
HM 10x90-25
x1
2
HM 10x80-25
x14
93
HM 10x75-25
x14
87
HM 8x75
x 2
3
HM 10x70-25
x 2
94
HM 10x65-25
x 3
94a
HM 10x60-25
x 1
4
HM 10x50-15
x 10
5
HM 10x25
x 8
99
HM 8x30
x 4
98
HM 8x25
x 8
97
HM 8x15
x 6
6b
M 8
x 2
6
M 10
x 75
8
M 10
x 41
8b
M 8
x 2
7
x 4
115
x 4
117
x 2
10
x 12
88
x 6
9c
x 1
9b
x 1
9a
x 2

MONTAGE • ASSEMBLY •MONTAJE • MONTAGE • MONTAGGIO • AFWERKING • MONTAGEM • MONTAŻ • SZERELÉS • СБОРКА • MONTARE • MONTÁŽ • MONTÁŽ • MONTERING • МОНТИРАНЕ • MONTAJ • МОНТУВАННЯ • التركيب • 安装

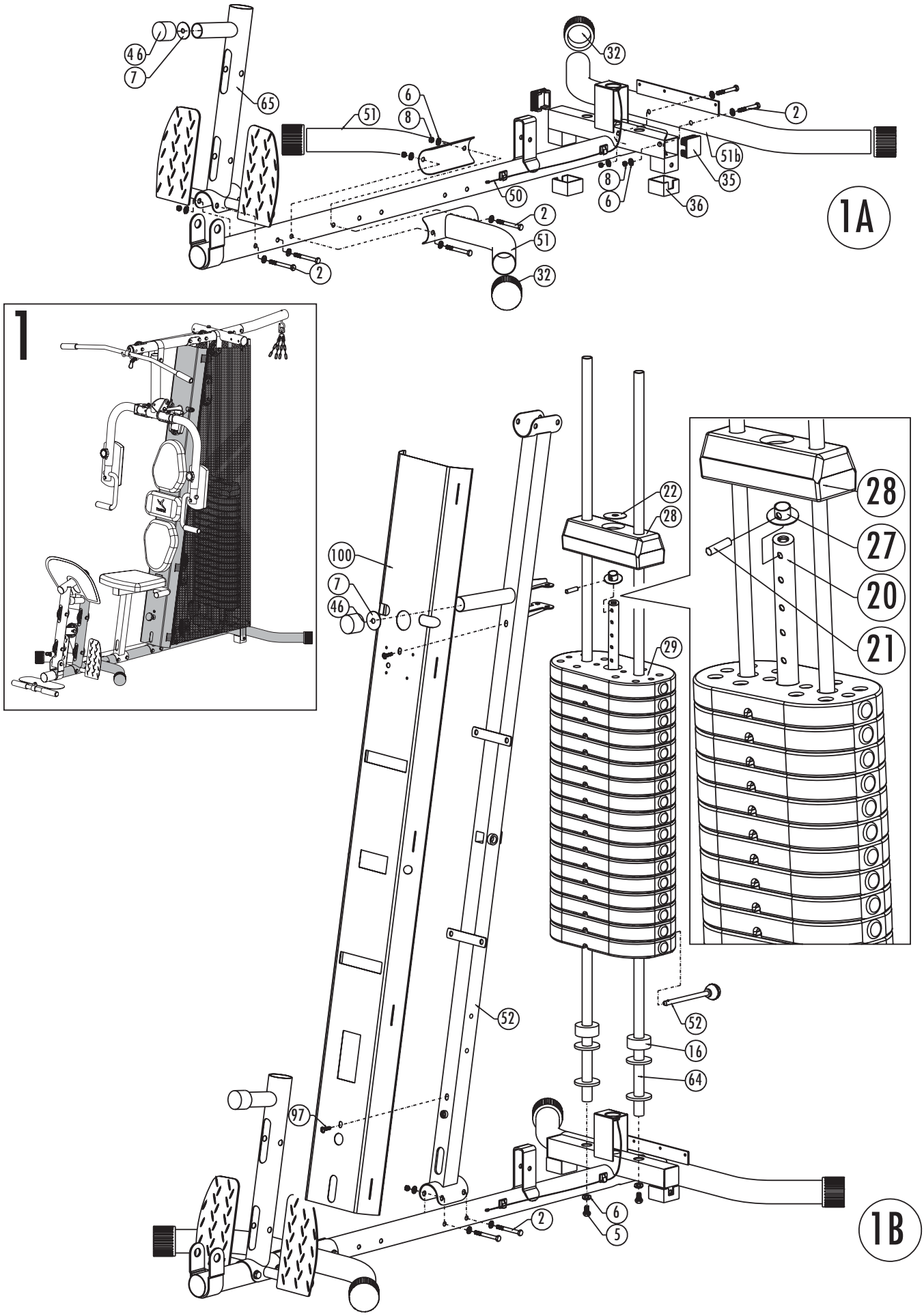

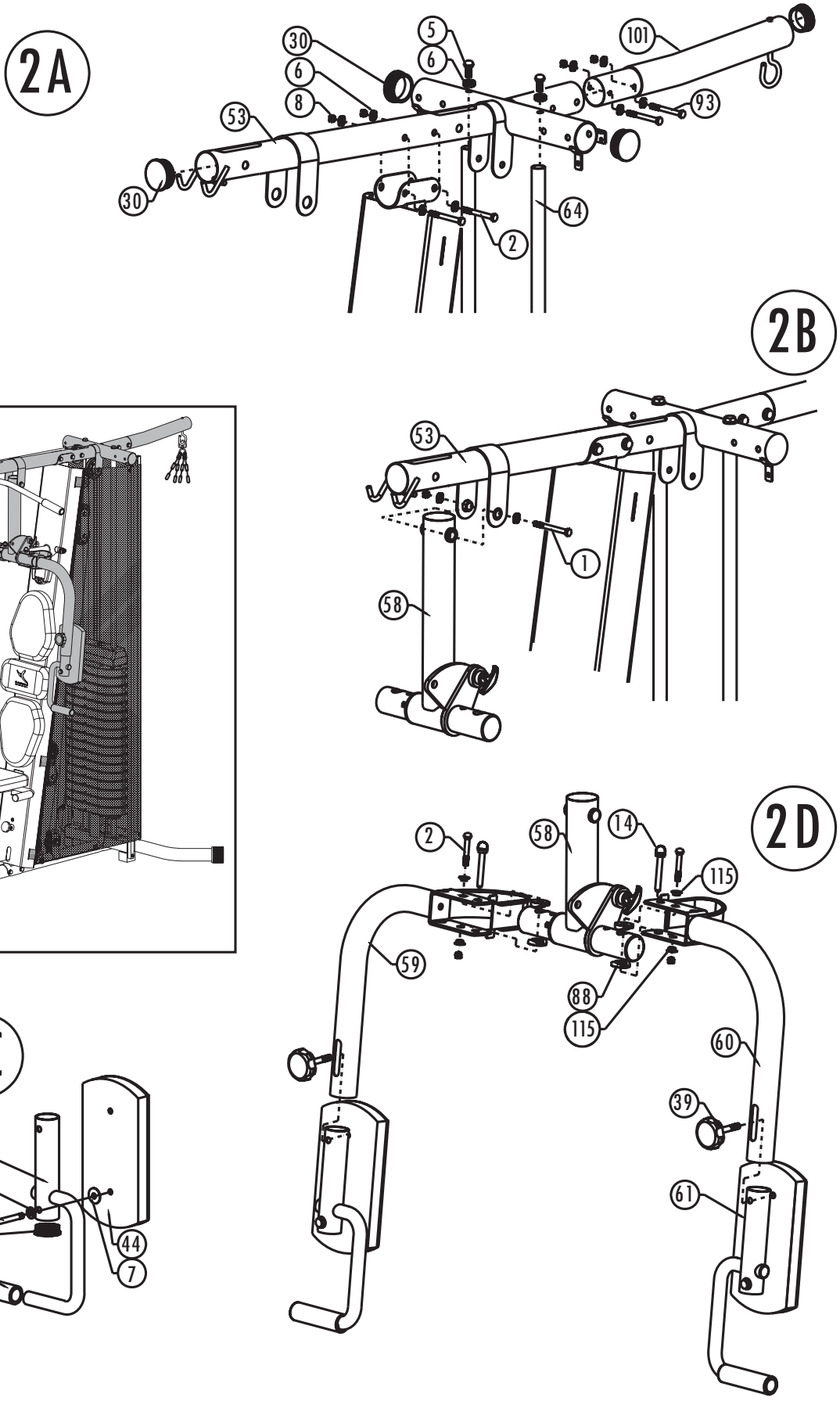
2A
30
6
8
53
30
5
6
101
93
64
2
2B
53
1
58
2
2
58
14
115
59
88
115
60
39
61
2C
61
6
3
37
41
44
7

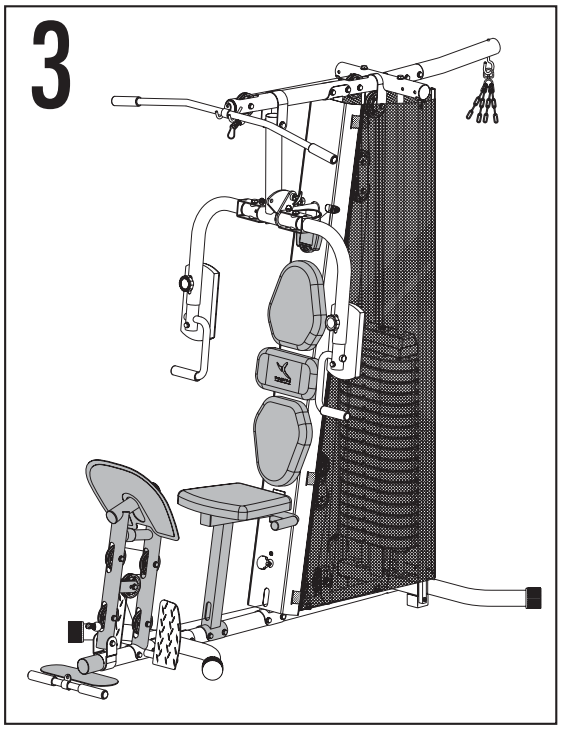
3

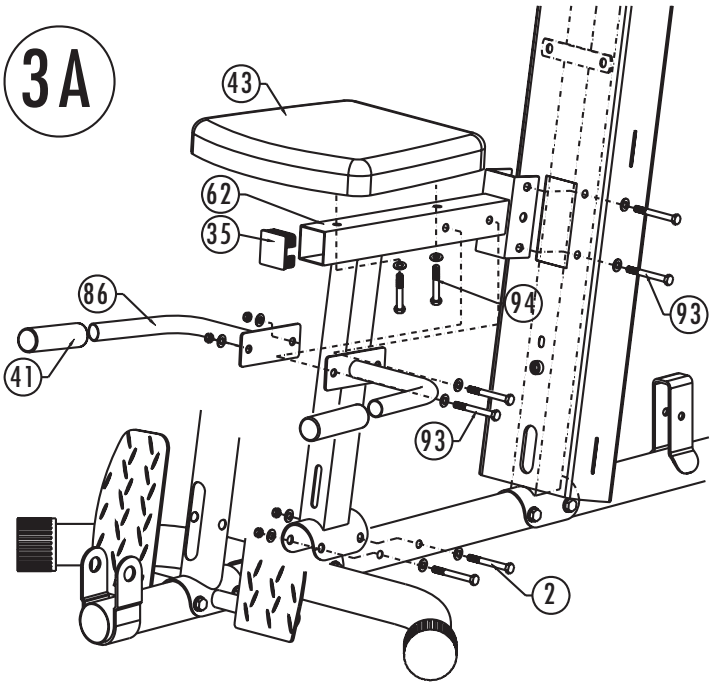
3A
43
62
35
86
94
93
41
93
2

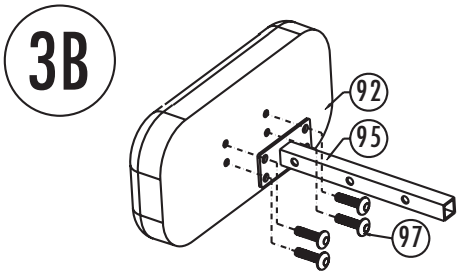
3B
92
95
97

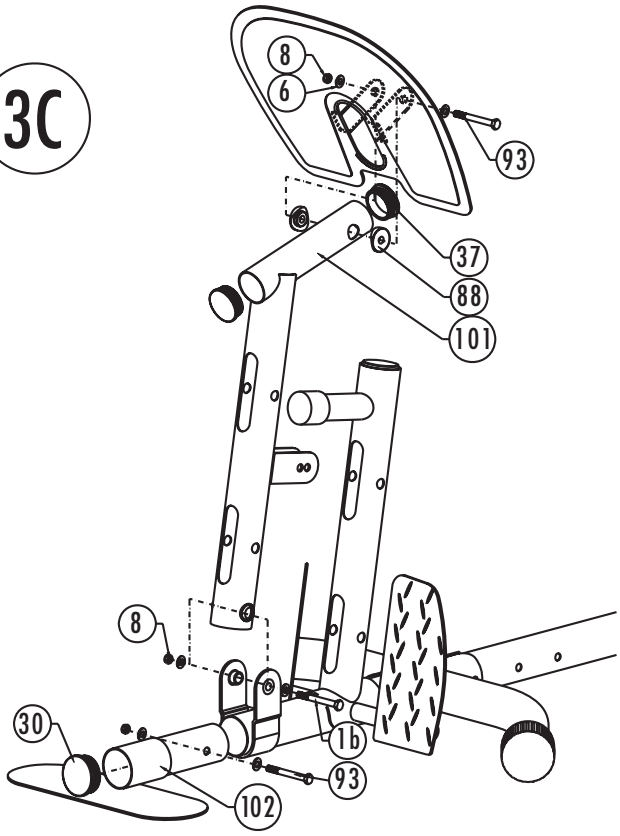
3C
8
6
93
37
88
101
8
30
1b
93
102

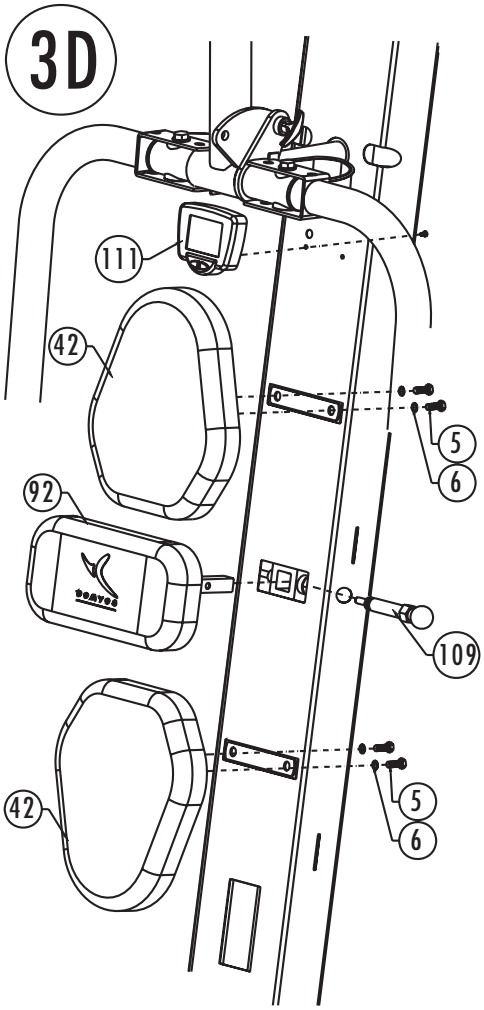
3D
111
42
5
6
92
109
42
5
6

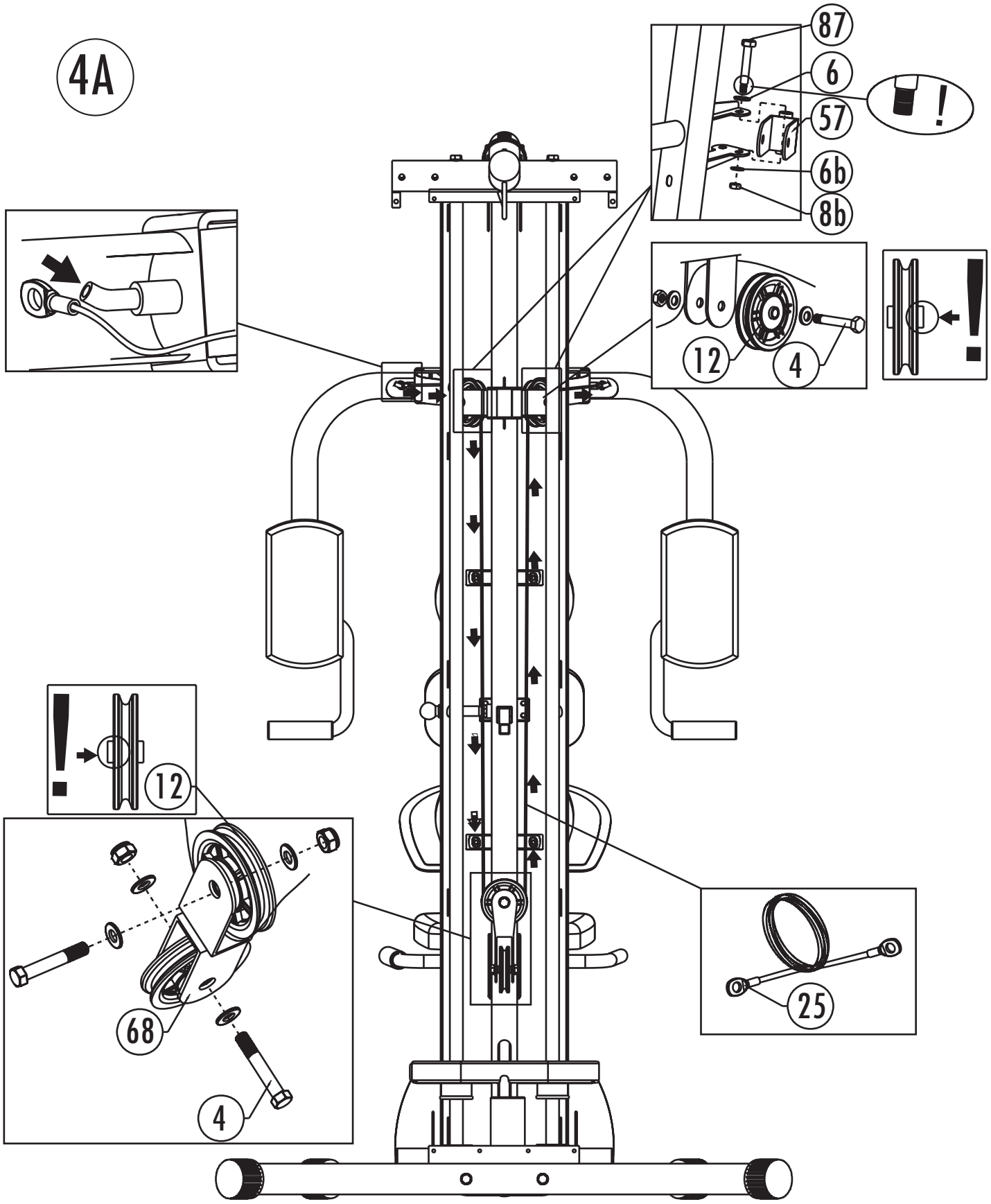

Penser à passer les câbles en position avant de fixer les poulies.
Put the cables into position before mounting the pulleys.
Antes de fijar las poleas, coloque los cables en posición.
Vergessen Sie nicht, die Kabel zu verlegen, bevor Sie die Seilrollen anbringen.
Prima di fissare la puleggia posizionare i cavi.
Denk eraan de kabels in positie te brengen vooraleer de pulleys vast te maken.
Não se esqueça de passar os cabos para a posição antes de prender as roldanas.
Pamiętać o przeprowadzeniu kabli przed przystąpieniem do montażu belek.
Ne felejtse el a kábeleket a helyükre tenni még a csigák rögzítése előtt.
Следите за тем, чтобы, перед тем как закрепить тяговые блоки, были протянуты тросы.
Înainte de a fixa scripeții, instalați cablurile în poziție corectă.
Dbajte, aby ste káble založili na miesto pred upevnením valcov.
Dbejte na to, abyste kabely založili na místo před upevněním válců.
Tänk på att lägga sladdarna på plats innan du sätter fast trissorna.
Да се предвиди поставяне на кабелите в позиция преди да се фиксират макарите.
Makaraları tespit etmeden önce kabloları pozisyona geçirin.
Не забудьте перевести кабелі уперед перед фіксуванням блоків.
注意在 固定滑轮前先将缆索穿上。

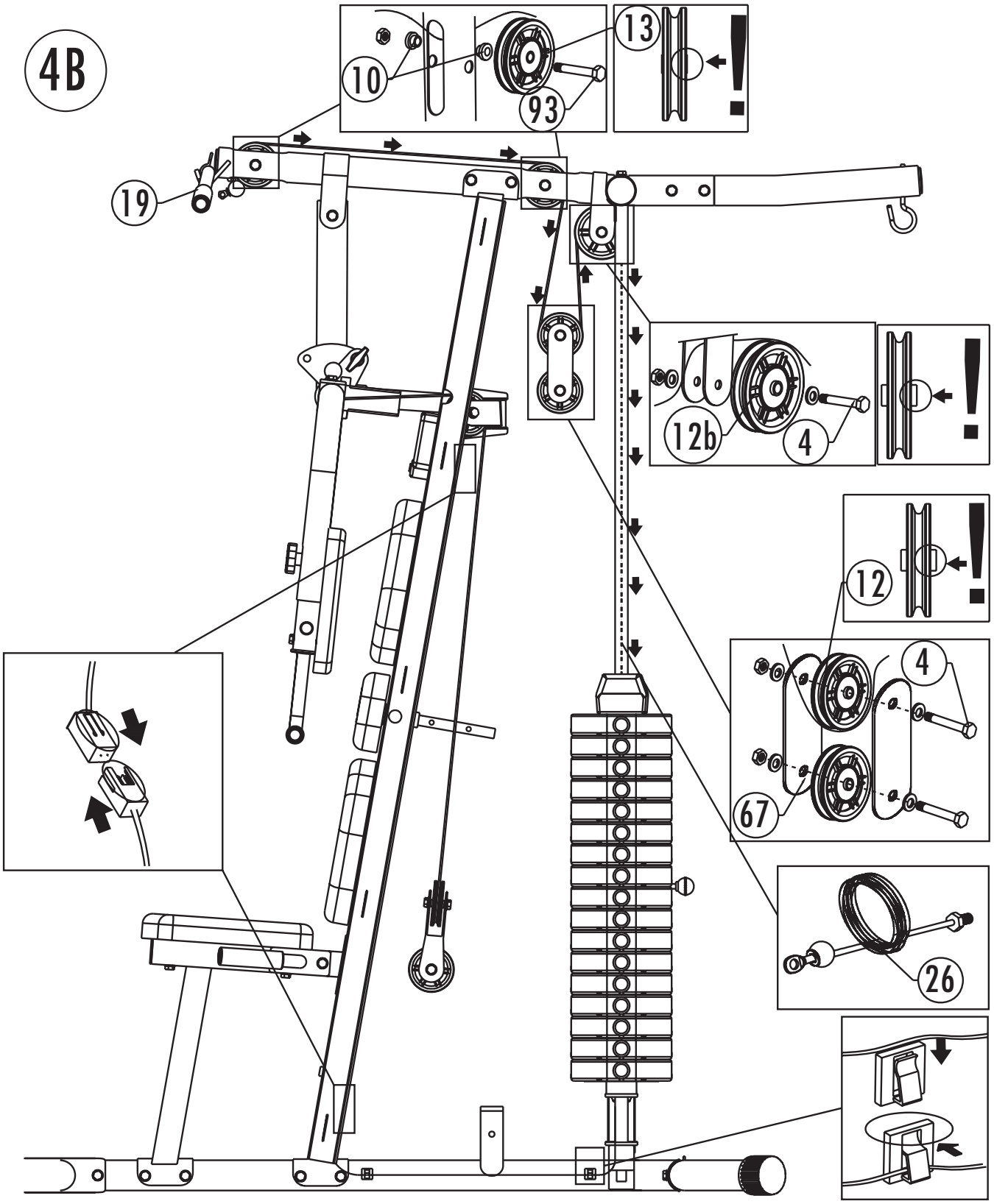

Vérifier le branchement correct des 2 prises (une sur le compteur, une sur la partie basse) avant la fermeture du carter.

Verify that the 2 plugs are connected properly (one on the counter, one on the bottom part) before closing the casing.

Compruebe que las 2 tomas se empalmen correctamente (una en el contador y la otra sobre la parte baja).

Stellen Sie sicher, dass die beiden 2 Anschlüsse richtig eingesteckt sind, bevor Sie die Haube schließen (ein Anschluss am Zähler, einer an der Unterseite).

Verificare il corretto collegamento delle 2 prese (una sul contatore e l'altra sulla parte inferiore) prima di chiudere il carter.

Ga de correcte aansluiting van beide stopcontacten na (één op de teller, één op het onderste gedeelte) vooraleer de hoes af te sluiten.

Verificar a correcta ligação das 2 tomadas (uma no contador, outra na parte baixa) antes do fecho do cárter.

Sprawdzić prawidłowe podłączenie 2 wtyczek (licznika oraz w dolnej części urządzenia) przed zamknięciem osłony.

Szintén a burkolat bezárása előtt kell ellenőrizni a két csatlakozó megfelelő csatlakoztatását (egyiket a számlálóhoz), másikat az alsó részhez.

Проверьте надлежащее подключение 2 разъемов (один на счетчике, другой в нижней части) перед тем, как закрыть защитный кожух.

Verificați dacă conectarea celor 2 prize este realizată corect (una pe contorizator, cealaltă pe partea inferioară), înainte de a închide carterului.

Pred zatvorením ochranného krytu skontrolujte, či sú obe prípojky (jedna na merači a druhá v dolnej časti) správne zapojené.

Před uzavřením ochranného krytu zkontrolujte, zda jsou obě přípojky (jedna na měřiči a druhá v dolní části) správně zapojené.

Kontrollera att de 2 kontakterna sitter rätt (en på räknaren, en på nedre delen) innan skyddet stängs.

Да се провери правилното включване на 2 щепсела (един в компютъра, един върху ниската част) преди затварянето на кожуха.

Karteri kapatmadan önce, 2 prizin doğru bağlanmış olduğunu kontrol ediniz (biri sayacın, diğeri alt bölümüm üzerinde).

Перед тим, як закрити панель, перевірте правильність підключення проводів до обох гнізд (одне на лічильнику, друге на нижній частині).

在 关上保护罩之前，检查2 个插头正确插上（一个插在计数器上，另一个插在下部）。

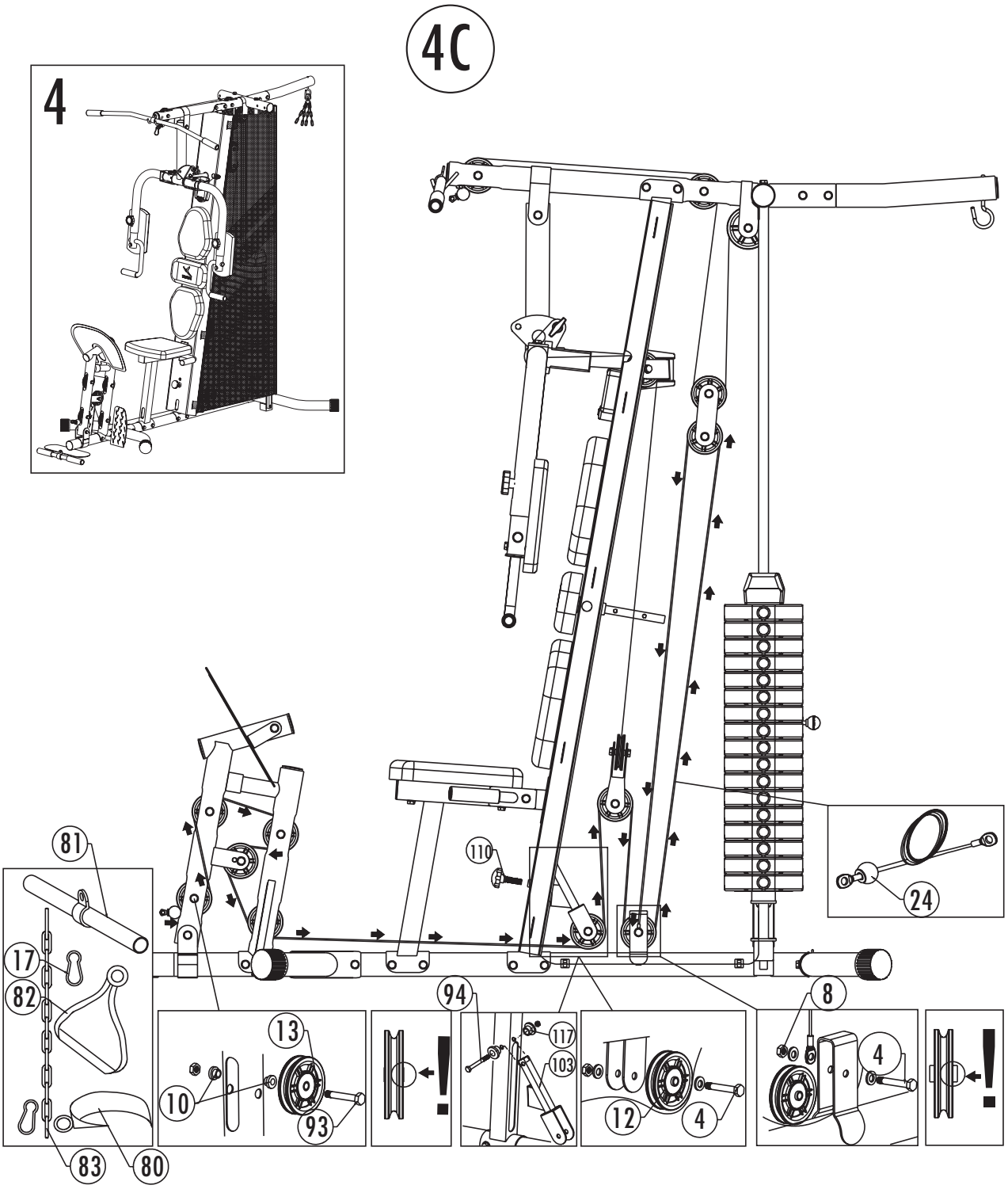
4C
4
81
17
82
83
80
10
13
93
94
110
117
103
12
4
8
24

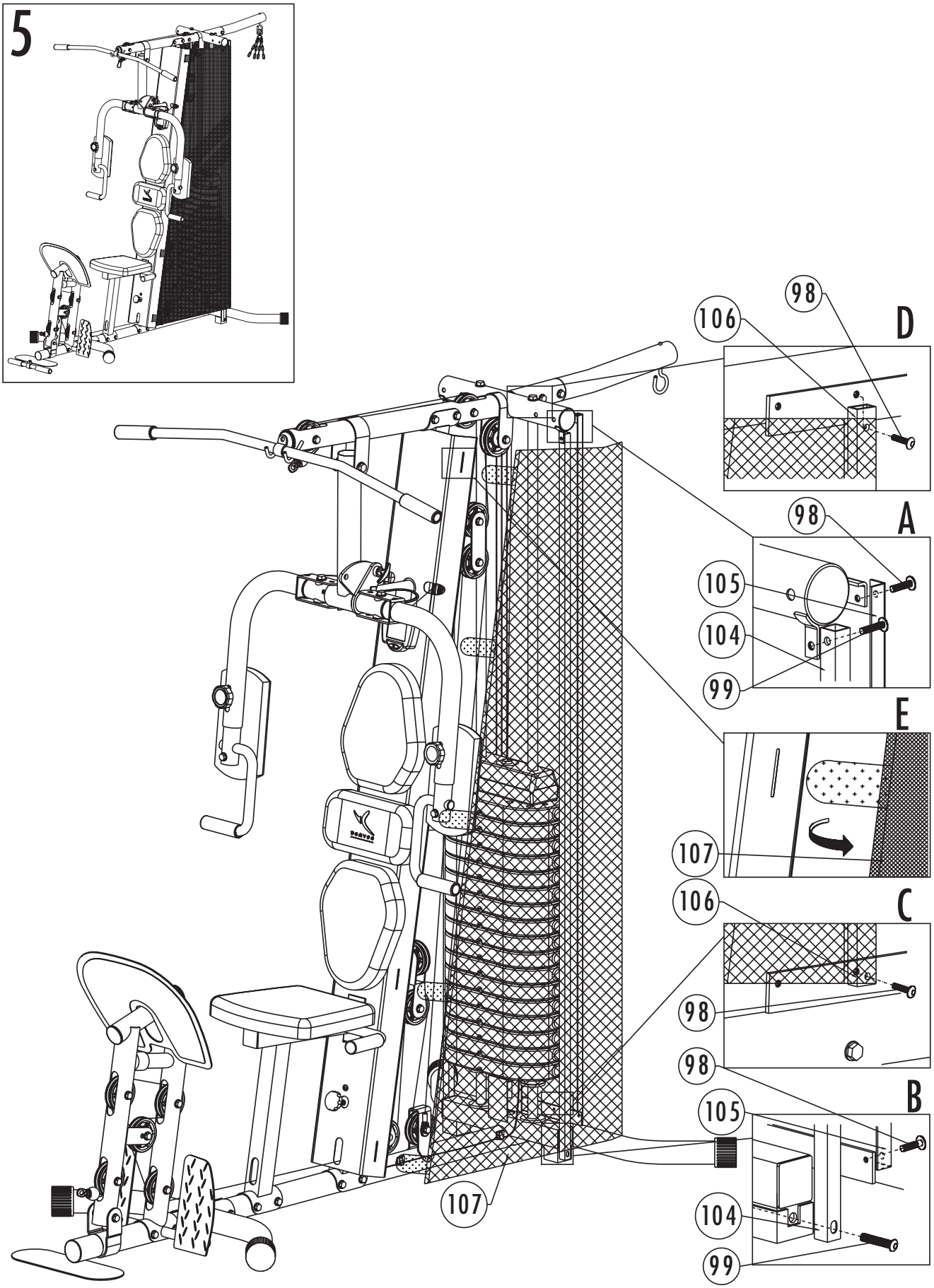
5
D
98
106
A
98
105
104
99
E
107
C
106
98
98
B
105
104
99
107

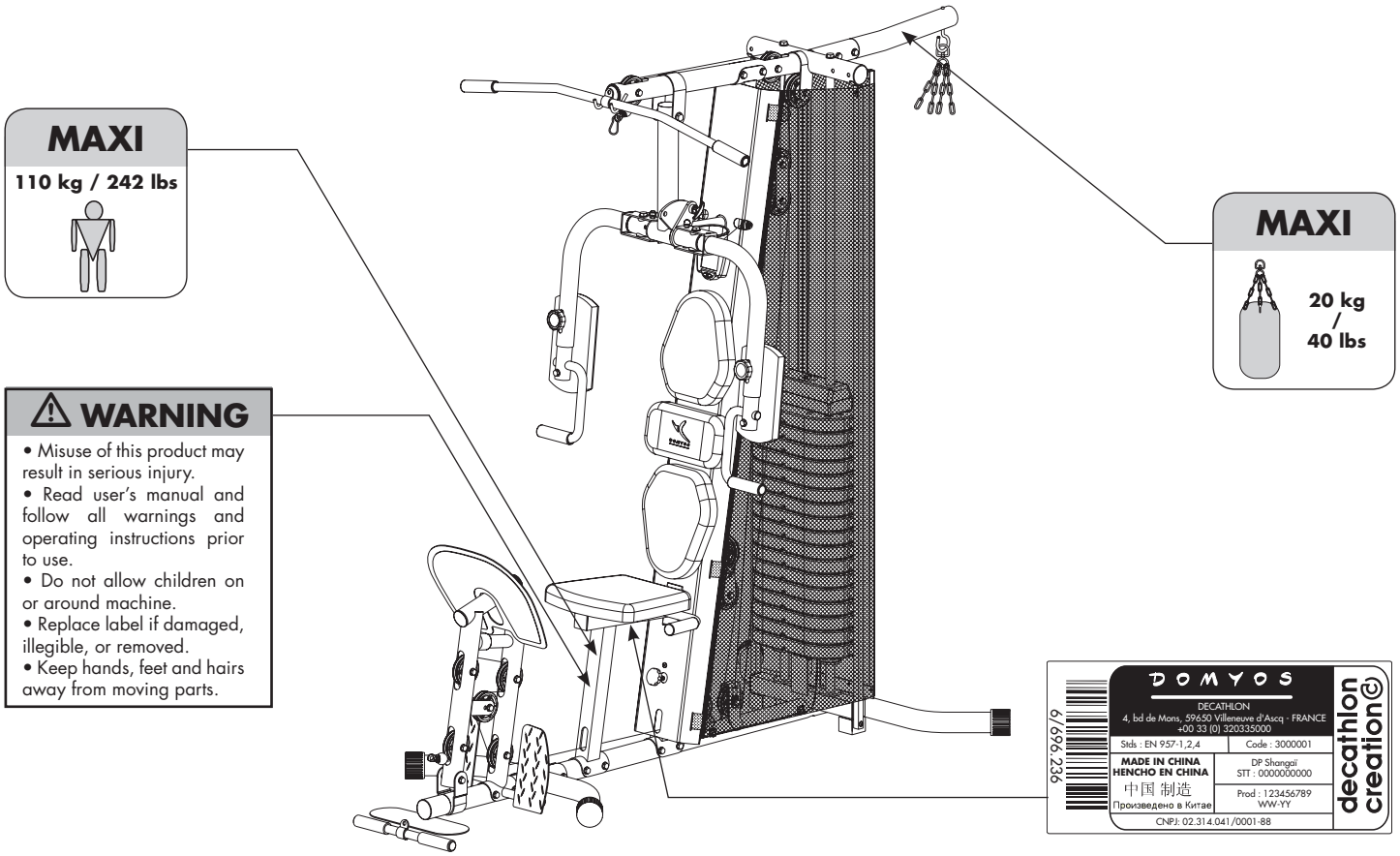

⚠ AVERTISSEMENT

- Tout usage impropre de ce produit risque de provoquer des blessures graves.
- Avant toute utilisation, veuillez lire attentivement le mode d'emploi et respecter l'ensemble des avertissements et instructions qu'il contient.
- Ne pas permettre aux enfantsd'utiliser cette machine et les tenir éloignés de cette dernière.
- Si l'autocollant est endommagé, illisible ou manquant, il convient de le remplacer.
- Ne pas approcher vos mains,pieds et cheveux de toutes les pièces en mouvement.

⚠ ADVERTENCIA

- Cualquier uso impropio de este producto puede provocar heridas graves.
- Antes de cualquier utilización, lea atentamente el modo de empleo y respetar todas las advertencias e instrucciones que contiene.
- No permitir a los niños utilizar esta máquina y mantenerlos alejados de la misma.
- Si faltase la pegatina, o si la misma estuviera dañada o ilegible, conviene sustituirla.
- No acercar sus manos, pies y cabello de todas las piezas en movimiento.

⚠ WARNHINWEIS

- Jede unsachgemäße Benutzung dieses Produktes kann schwere Verletzungen zur Folge haben.
- Vor jedem Gebrauch bitte diese Gebrauchsanweisung aufmerksam lesen und alle darin enthaltenen Warnhinweise und Anweisungen befolgen.
- Kindern ist die Benutzung dieser Maschine zu untersagen und sie sind davon fernzuhalten.
- Ist der Aufkleber beschädigt, unleserlich oder nicht mehr vorhanden, muss er ersetzt werden.
- Ihre Hände, Füße und Haare von allen drehenden Teilen fernhalten.

⚠ AVVERTENZA

- Ogni uso improprio del presente articolo rischia di provocare gravi incidenti
- Prima di qualsiasi utilizzo, vi preghiamo di leggere attentamente le istruzioni per l'uso e di rispettare le avvertenze e le modalità d'impiego.
- Tenere i bambini lontani dalla macchina e non permettere loro di utilizzarla.
- Se l'etichetta è danneggiata, illeggibile o assente, occorre sostituirla.
- Non avvicinare mani, piedi e capelli ai pezzi in movimento.

⚠ WAARSCHUWING

- Onjuist gebruik van dit product kan ernstige verwondingen veroorzaken.
- Voordat u het product gaat gebruiken, moet u de gebruiksaanwijzing lezen en alle waarschuwingen en instructies die hij bevat toepassen.
- Deze machine niet door kinderen laten gebruiken en niet in de buurt ervan laten komen.
- Als de sticker beschadigd, onleesbaar of afwezig is, moet hij vervangen worden.
- Uw handen, voeten of haar niet in de buurt van de bewegende delen brengen.

⚠ AVISO

- Qualquer utilização imprópria deste produto comporta o risco de causar danos graves.
- Antes de cada utilização, leia atentamente as instruções de utilização e respeite o conjunto dos avisos e instruções incluídas.
- Mantenha este aparelho afastado das crianças e não permita a sua utilização por estas.
- Se o autocolante estiver danificado, ilegível ou ausente, é conveniente substituí-lo.
- Não aproxime as suas mãos, pés e cabelos das peças em movimento.

⚠ UWAGA

- Nieprawidłowe użytkowanie produktu może być przyczyną wypadków.
- Przeczytaj instrukcję obsługi i przestrzegaj wszystkich zaleceń i instrukcji.
- Nie zezwalaj dzieciom na zabawę na i w pobliżu urządzenia.
- Wymień etykiety w przypadku uszkodzenia, nieczytelności lub ich braku.
- Nie zbliżać rąk, nóg i włosów do elementów w ruchu.

⚠ FIGYELMEZTETÉS

- A szerkezet helytelen használata súlyos sérülésekhez vezethet
- Használat előtt olvassa el a felhasználói kézikönyvet és tartson be minden figyelmeztetést, illetve használati útmutatást
- Ne hagyja, hogy a gyerekek a gépre vagy közelébe kerüljenek
- Cserélje ki a címkét, ha sérült, olvashatatlan vagy hiányzik
- Tartsa távol a kezeket, lábakat, a hajat a mozgó alka wtrészektól

⚠ Предупреждение

- Некорректная эксплуатация данного изделия может вызвать тяжелые поражения
- Перед использованием внимательно прочитайте инструкцию по эксплуатации
- Соблюдайте все предосторожности и рекомендации, которые содержит этот документ
- Не позволяйте детям использовать эту машину. Не допускайте детей близко к аппарату.
- Если клейкая этикетка повреждена, стерта или отсутствует, ее необходимо заменить
- Необходимо следить за тем, чтобы руки, ноги и волосы находились вдали от движущихся частей аппарата

⚠ ATENȚIE

- Utilizarea necorespunzătoare a acestui produs riscă să provoace răniri grave.
- Înainte de utilizare, vă rugăm să citiți cu atenție modul de folosire și să respectați toate
- Atenționările și instrucțiunile pe care acesta le conține.
- Nu permiteți copiilor să utilizeze această mașină și țineți-i departe de aceasta.
- Dacă autocolantul este deteriorat, ilizibil sau lipsește, este indicat să-l înlocuiți
- Nu vă apropiați mâinile, picioarele și părul de piesele în mișcare.

⚠ UPOZORNENIE

- Akékoľvek nevhodné použitie tohoto výrobku môže vyvolať vážne poranenia.
- Pred akýmkoľvek použitím výrobku si starostlivo prečítajte návod k použitiu a rešpektujte všetky upozornenia a pokyny, ktoré sú tu uvedené.
- Nedovoľte deťom, aby tento prístroj používali a približovali sa k nemu.
- V prípade, že je samolepiaci štítok poškodený, nečitateľný alebo štítok chýba na výrobku, je potrebné ho vymeniť.
- Nepriblížujte ruky, nohy a vlasy k súčiastkam, ktoré sa pohybujú.

⚠ UPOZORNĚNÍ

- Jakékoliv nevhodné použití tohoto výrobku může způsobit vážná poranění.
- Před jakýmkoliv použitím výrobku si pečlivě pročtěte návod k použití a respektujte všechna upozornění a pokyny, která jsou zde uvedena.
- Zabraňte dětem, aby tento přístroj používaly a přibližovaly se k němu.
- Jestliže je samolepicí štítek poškozen, je nečitelný nebo na výrobku chybí, je nutné jej vyměnit.
- Nepřibližujte ruce, nohy a vlasy k pohybujícím se součástkám.

⚠ VARNING

- Felaktig användning av denna produkt riskerar att förorsaka allvarliga personskador.
- Läs noga bruksanvisningen innan du använder produkten och ta hänsyn till alla varningar och instruktioner som den innehåller.
- Låt inte barn använda denna maskin och håll dem på avstånd från den.
- Om dekalen är skadad, oläslig eller saknas, måste den ersättas med en ny.
- Låt inte händerna, fötterna eller håret komma i närheten av rörliga delar.

⚠ ПРЕДУПРЕЖДЕНИЕ:

- Всяко неправилно използване на този продукт може да доведе до сериозни наранявания.
- Преди да използвате продукта, моля прочетете внимателно начина на употреба и спазвайте всички предупреждения и инструкции, които той съдържа.
- Не позволявайте тази машина да бъде използвана от деца и ги дръжте на разстояние от нея.
- Ако самозалепващата лента е повредена, нечетлива или липсва, тя трябва да бъде сменена.
- Не доближавайте ръцете, краката и косите си до движещите се части.

⚠ UYARI

- Bu ürünün herhangi bir yanlış kullanımı ağır yaralara yol açabilir.
- Her kullanımdan önce, kullanım yöntemini dikkatle okumanız ve içindeki tüm uyarı ve talimatlara uymanız gerekir.
- Çocukların bu makineyi kullanmalarına izin vermeyin ve onları bu makineden uzak tutun.
- Yapışkan etiket zarar görmüş, okunaksız veya mevcut değilse, yenisi ile değiştirilmesi uygun olacaktır.
- Ellerinizi, ayaklarınızı ve saçlarınızı hareket halindeki parçalara yaklaştırmayın.

⚠ ЗАСТЕРЕЖЕННЯ

- Всяке не відповідне застосування виробу утворює ризик тяжких поранень.
- Перед застосуванням прочитайте інструкцію використання та дотримуйтеся усіх попереджень та порад, які вона містить.
- Не дозволяйте дітям користатися цим апаратом та не підпускайте їх близько до нього.
- Якщо наклейка пошкоджена, нерозбірлива або відсутня, треба її замінити.
- Не наближайте руки, ноги та волосся до деталей, що рухаються.

⚠تحذير

- عدم استخدام هذا المنتج بشكل سليم قد يسبب في إصابة خطيرة.
- قبل الاستخدام احرص على قراءة دليل الاستخدام بعناية مع الاهتمام الخاص بجميع التحذيرات والتعليمات التي يتضمنها.
- يمنع استخدامه من قبل الأطفال ويحفظ بعيداً عنهم.
- يجب استبدال اللاصقة إذا تلفت أو تشوهت أو فقدت.
- يمنع تقريب اليدين والقدمين والشعر من جميع الأجزاء المتحركة.

⚠ 注意

- 滥用本产品有造成严重伤害的可能。
- 使用前请阅读使用说明，遵守其中的有关注意事项和操作规定。
- 不要让儿童使用本产品或在产品周围玩耍。
- 若标签受损、印刷模糊或无标签，则应更换标签。
- 使手、脚和头发远离运动的部位。

COTE DROIT
RIGHT SIDE
LADO DERECHO
RECHTS
LATO DESTRO
RECHTERKANT
LADO DIREITO
PRAWA STRONA
HÁTUL
ПРАВАЯ СТОРОН
PARTEA DREAPTĂ
PRAVÁ STRANA
PRAVÁ STRANA
HÖGER SIDA ДЕСЕН
КРАЙ
SAĞ TARAF
ПРАВИЙ БІК
الجانب الأيمن
右侧

ARRIERE
REAR
TRASERO
HINTEN
PARTE POSTERIORE
ACHTERKANT
TRÁS
TYŁ
BALOLDAL
ТЫЛ
SPATE
ZADNÁ ČASŤ
ZADNÍ ČÁST
BAK
ОТЗАД
ARKA
ЗАД
خلفاً
后

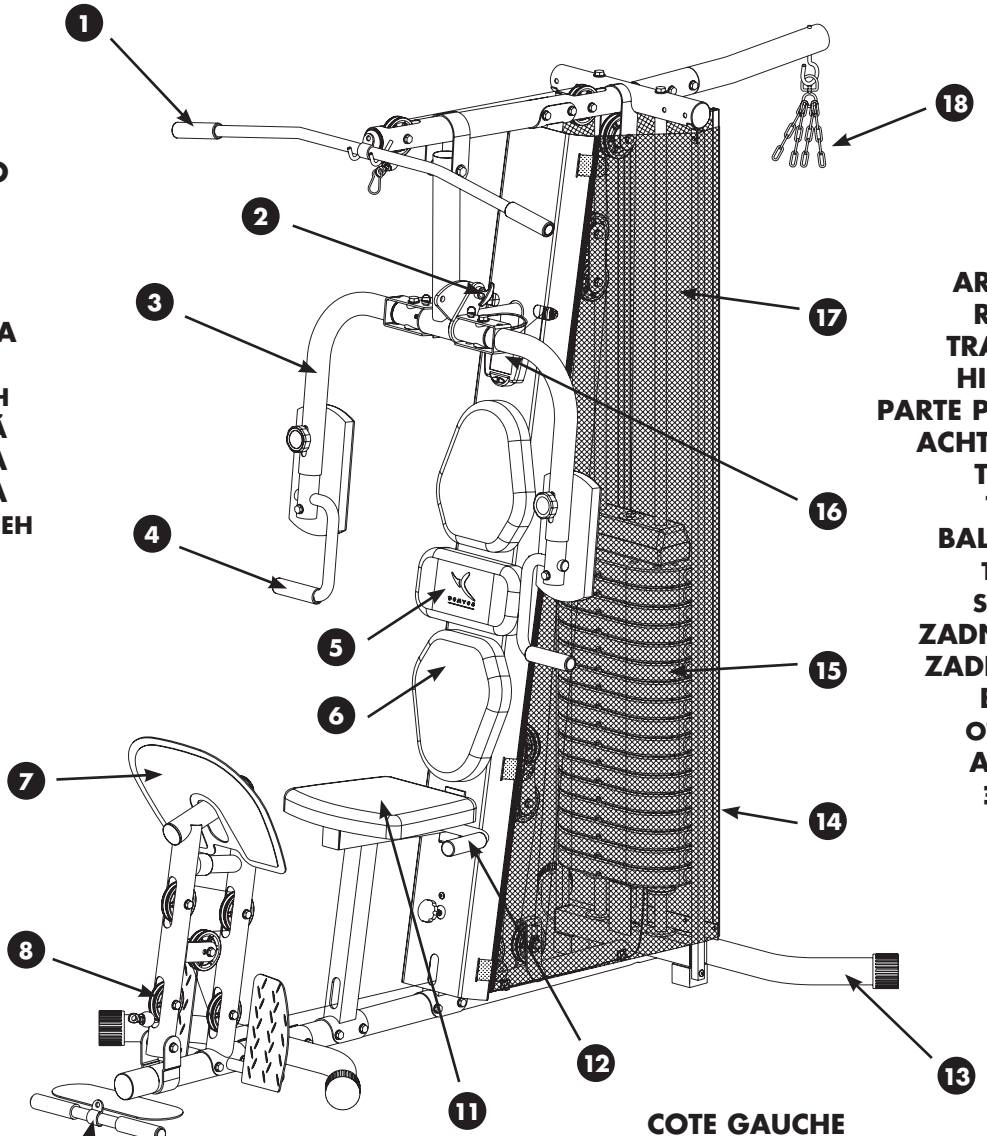

AVANT
FRONT
DELANTERO
VORN
PARTE ANTERIORE
VOORKANT
FRENTE
PRZÓD
ELŐL
ПЕРЕД
FAȚĂ
PREDNÁ ČASŤ
PŘEDNÍ ČÁST
FRAM
ОТПРЕД
ÖN
ПЕРЕД
أماماً
前部

COTE GAUCHE
LEFT SIDE
LADO IZQUIERDO
LINKS
LATO SINISTRO
LINKERKANT
LADO ESQUERDO
LEWA STRONA
JOBBOLDAL
ЛЕВАЯ СТОРОНА
PARTEA STÂNGĂ
ĽAVÁ STRANA
LEVÁ STRANA
VÄNSTER SIDA
ЛЯВ КРАЙ
SOL TARAF
ЛІВИЙ БІК
الجانب الأيسر
左侧

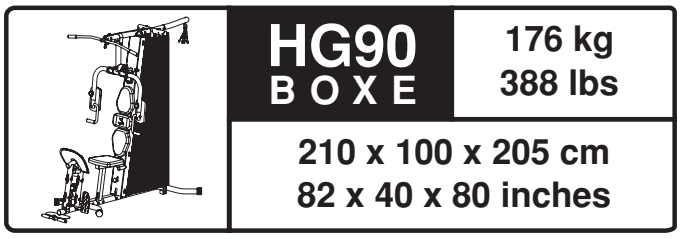

HG90 BOXE	176 kg 388 lbs
210 x 100 x 205 cm 82 x 40 x 80 inches	

1
Barre latissimus
Lat bar
Barra gran dorsal
Latissimusstange
Barra latissimus
Latissimus -stang
Barra latissimus
Drążel latissimus
Latissimus rúd
Перекладина латиссимус
Bara latissimus
Tyč na posilňovanie chrbtového svalstva
Tyče latissimus
Latsräck
Лост гръб
latissimus barı
Широкий гриф
latissimus قضيب
拉杆

2
Tige de sélection de l'exercice tiré / poussé
Pull / push exercise selection pin
Barra de selección del ejercicio de flexión / extensión
Steckbolzen zur Einstellung der Zug-/Pressübungen
Barra di selezione dell'esercizio tirare / spingere
Pen voor de bepaling van de trek/drukoefening
Biela de selecção do exercício para fora / introduzida
Belka wyboru rodzaju ćwiczenia podciąganie / wyciskanie
Választórúd húzó / toló gyakorlathoz
Стержень выбора упражнения на тягу / жим
Tijă de selectare a exercițiului tracțiune / împingere
Tyč pre voľbu typu cvičenia – ťahom / tlakom
Tyč pro cvičení přitahování /odtahování
Stång för val av drag- eller skjutövning
Дръжка за избор на упражнения за теглене/бутане
Egzersiz seçim çubuğu, çekme / itme
Стрижень для вибору вправ на підтягування/штовхання
وصلة اختيار التدريب سحب /دفع
拉推练习选择调节杆

3
Bras tiré / poussé / butterfly / pectoraux
Pull / push / butterfly / pectorals arm
Brazo de tirón / empujón / mariposa / pectorales
Zug-/Press-/Butterfly-/Brustbügel
Braccio tirato / spinto / butterfly /pettorali
Arm trekken / drukken / butterfly / borstspieren
Braço esticado / empurrado / butterfly /peitorais
Ramiona podciąganie / wyciskanie / motylek / mięśnie klatki piersiowej
Húzó-, toló-, pillangó- és mellgép kar
Перекладина для тяги / жима / баттерфляя / упражнений на брюшной пресс
Brațe tracțiune / împins / butterfly /pectorali
Rameno pre cvičenie ťahom / tlakom / butterfly /prsné svaly
Paže přitažené / odtažené / motýlek /prsní svaly
Armdrag/armfrånskjut/ butterfly/bröstmuskler
Рамена за теглене / бутане / butterfly /гърди
kol çekme / itme kelebek / göğüs kasları
Підтягування / штовхання руками «метелик» /грудні м'язи
الذراع مسحوب / مدفوع / الفراشة /صدري
拉臂 / 推臂/ 蝴蝶练臂 /胸肌臂

4
Poignée développé assis
Seated press handle
Empuñadura de levantada sentado
Griff für Bankdrücken im Sitzen
Impugnatura di distensione da seduti
Handgreep voor het zittend drukken
Pega para o desenvolvimento sentado
Uchwyt do wyciskania w pozycji siedzącej
Lehúzó fogantyú
Рукоятка для жима в положении сидя
Mâner pentru împins din poziție așezat
Rukoväť na tlakové cviky v sede
Úchyt zvedání vleže
Handtag för sittande bänkpress
ръкохватка за изтласкване от седеж
kolu gelişmiş oturur
Рукоятка для жиму сидячи
مقبض متطور جالساً
坐练把手

5
Dossier réglable
Adjustable backrest
Respaldo regulable
Einstellbares Rückenpolster
Schienale regolabile
Instelbare rugleuning
Encosto regulável
Oparcie z możliwością regulacji
Beállítható háttámla
Регулируемая спинка
Spătar reglabil
Nastaviteľné operadlo
Nasatvitelné opěradlo
Reglerbart ryggstöd
Регулируема облегалка
Ayarlanır arkalık
Регульована спинка
مسند ظهر قابل للضبط
可调

6
Dossier
Backrest
Respaldo
Rückenpolster
Schienale
Rugleuning
Encosto
Oparcie
Háttámla
Спинка
Spătar
Operadlo
Opěradlo
Ryggstöd
Облегалка
Arkalık
Спинка
DOSSIER
靠背

7
Presse
Press
Prensa
Platte für Beinpressen
Pressione
Opdrukken
Aperto
Prasa
lábtoló
жим
Presă
Tlak
Tlak
Press
Преса
Pres
Прес
مكبس
压练

8
Poulie basse
Lower pulley
Polea baja
Untere Seilrolle
Puleggia inferiore
Lage pulley
Roldana baixa
Belka dolna
Alsó csiga
Нижний тяговый блок
Scripete inferior
Spodná kladka
Spodní kladka
Dragmaskin
Долен скрипец
Alçak kasnak
Нижній блок
البكرة السفلية
下滑轮

9
Poignée de tirage
Pull handle
Empuñadura de tirón
Zugrohr
Impugnatura di tiro
Handgreep voor het trekken
Pega de alongamento
Uchwyt do podciągania
Fogantyú kábeles bicepszezéshez
Рукоятка для тяги
Mâner de tracțiune
Rukoväť na naťahovacie cviky
Rukojeťpřitahování
Draghandtag
Ръкохватка за теглене
Çekme sapı
Рукоятка для підтягування
مقبض السحب
拉练把手

10
Cale-pieds de tirage
Foot holder attachments
Sujetapié de tirón
Beincurler
Fermapiedi di tiro
Voetenhouder voor het trekken
Suporte de pés de alongamento
Uchwyty do podciągania nóg
Lábrögzítő kábeles bicepszezéshez
Упор для тяги
Element de fixare a piciorului pentru tracțiune
Podpera pre nohy pri ťahaní
Tahací pedály
Fotfäste för dragövning
подпора за краката при теглене
Çekme ayak sıkıştırma
Підніжка для підтягування
مسند القدم للسحب
拉练脚档

11
Siège
Seat
Asiento
Sitz
Sedile
Zitting
Assento
Siedzenie
Ülés
Сиденье
Șezut
Sedadlo
Sedadlo
Säte
Седалка
Oturak
Сидіння
مقعد
座位

12
Poignée de siège pour presse
Seat handle for presses
Empuñadura de asiento para prensa
Seitliche Griffe für Beinpressen
Impugnatura del sedile per esercitare la pressione
Handgreep aan de zitting voor het opdrukken
Pega do assento para aperto
Uchwyt siedzenia prasy
A lábtoló ülésének fogantyúja
Рукоятка сиденья для жима
Mâner al scaunului pentru presă
Rukoväť na sedadle pre tlakové cviky
Rukojeť sedadla pro stisknutí
Säteshandtag för press
Дръжка на седалката за пресата
Pres için oturak sapı
Рукоятка сидіння для пресу
مقبض المقعد للضغط
座椅压练把手

13
Pied arrière
Rear foot
Pata trasera
Hinterer Fuß
Piede indietro
Achterste steunvoet
Pé traseiro
Noga tylna
Hátsó láb
Задняя опора
Picior spate
Zadný podstavec
Zadní podstavec
Bakre fot
Заден подпорен крак
Arka ayak
Задня нога
القاعدة الخلفية
后支脚

14
Tige de sélection des poids
Weight selection arm
Barra de selección de las pesas
Steckbolzen für Gewichte
Barra di selezione dei pesi
Pen voor de gewichtsbepaling
Biela de selecção dos pesos
Belka regulacji obciążenia
Súlyválasztó rúd
Стержень для установки нагрузки
Tijă de selectare a greutăților
Tyč na umiestnenie závaží
Tyč pro výběr závaží
Stång med urval av vikter
Дръжка за избиране на тежести
Ağırlık seçme çubuğu
Важіль для вибору тягаря
وصلة اختيار الأوزان
选重调节杆

15
Poids
Weight
Peso
Gewicht
Peso
Gewicht
Peso
Obciążenie
Súly
Весовые плиты
Greutate
Hmotnosť
Váha
Tyngd
Облегалка
Ağırlık
Тягарі
أوزان
重量

16
Compteur
Counter
Contador
Zähler
Contatore
Teller
Contador
Licznik
Számláló
Счетчик
Contorizator
Počítadlo
Počítadlo
Stång med urval av vikter
Брояч
Sayaç
Лічильник
عداد
计数器

17
Carter
Casing
Cárter
Haube
Carter
Hoes
Cárter
Osłona
Védőlemez
Защитный кожух
Carcasă
Kryt
Ochranné pouzdro
Skydd
Картер
Karter
Корпус
الكارتير
后罩

18
Support sac de frappe
Punching bag holder
Soporte del saco de pegada
Boxsack-Aufhängung
Aggancio del sacco da boxe
Houder van de bokszak
Suporte de saco de boxe
Wspornik worka bokserskiego
Boxzsák tartója
Держатель боксерской груши
Suport sac de lovit
Držiak na boxovacie vrece
Podstavec pro boxovací pytel
Stöd för slagsäck
Носач за боксова круша
Vurma torbası mesnedi
Опора для боксерської груші
دعامة كيس الضرب
拳击袋支架

Ön egy DOMYOS márkájú fitness-készüléket választott. Köszönjük az irántuk való bizalmát.
Mi azért alkottuk meg a DOMYOS márkát, hogy minden sportoló számára lehetővé tegyük, hogy megőrizzék formájukat.
A terméket sportolók alkották sportolók számára. Boldogok leszünk, ha megismerhetjük az ön DOMYOS termékekkel kapcsolatos észrevételeit és javaslatait. Ezért az ön bevásárló üzletének eladócsapata kész meghallgatni önt, mint ahogyan a DOMYOS termékek tervezőosztálya is. Amennyiben írni kíván nekünk, ezt megteheti levélben, a jelen tájékoztató hátlapján található levélcímen, vagy ha egy elektronikus levelet küld számunkra a következő e-mail címre: domyos@decathlon.com.
Kellemes edzést kívánunk önnek és reméljük, hogy a DOMYOS termék az ön számára az élvezet kifejezés szinonimájává válik.

BEMUTATÁS

A HG90 BOXE egy kis méretű, sokoldalú edzőpad.
Az ilyen készülékkel végzett edzés célja:
• Az izomzat egészének fejlesztése az egyes izmokra lebontott munkával.
• A fizikai kondíció javítása boxzsákkal végzett kardioedzés útján
(A boxzsák külön vásárolható meg, a Domyos TB 300 jelű boxzsákját ajánljuk (ref. 7303338))

BIZTONSÁG

Figyelmeztetés: a súlyos sérülések kockázatának csökkentése végett, a termék használata előtt olvassa el a következő fontosabb használati óvintézkedéseket.

1. Használat előtt olvassa el a tájékoztató minden tanácsát. A terméket csak a tájékoztatóban leírt módon szabad használni! Kérjük, őrizze meg a tájékoztatót a termék teljes élettartama során.
2. A készülék összeszerelését csak 1 vagy 2 felnőtt végezheti.
3. A tulajdonos kötelessége megbizonyosodni arról, hogy a termék valamennyi használója megfelelően ismeri az összes biztonsági óvintézkedést.
4. A Domyos minden felelősséget elhárít a terméknek a vásárló vagy más személy által történő helytelen használatából eredő bármilyen személyi sérülésre vagy vagyoni kárra vonatkozó reklamáció esetén.
5. A termék csak otthoni használatra készült. Ne használja kereskedelmi, bérleti vagy intézményes keretek között.
6. A terméket teremben, szilárd, egyenes talajon, nedvességtől és portól mentes, megfelelően tágas helyen kell használni. Bizonyosodjon meg arról, hogy elegendő hely áll rendelkezésére a készülék biztonságos megközelítéséhez és körüljárásához. A talaj megóvására terítsen egy szőnyeget a készülék alá.
7. A felhasználó felelős a készülék megfelelő karbantartásáért. A készülék összeszerelése után, és minden használat előtt ellenőrizze, hogy a rögzítések kellőképpen meg legyenek húzva, és ne álljanak ki a síkból. Ellenőrizze a kopásnak leginkább kitett alkatrészek állapotát.
8. A termék meghibásodása esetén azonnal cseréltesse ki az elhasználódott vagy hibás alkatrészt a legközelebbi Décathlon áruház szervizében, és a teljes megjavításig ne használja azt tovább.
9. Ne tárolja a készüléket nedves helyen (úszómedence szélén, fürdőszobában, stb.).
10. A lába megóvása érdekében az edzés alatt mindig viseljen sportcipőt. NE VISELJEN bő, vagy lógó ruházatot, amely beakadhatna a gépbe. Vegye le az összes ékszerét.
11. Kösse össze a haját, hogy ne zavarja edzés közben.
12. Ha a gyakorlatok végzése közben fájdalmat érez, vagy szédül, azonnal hagyja abba, pihenjen, és forduljon orvoshoz.
13. Állandóan tartsa távol a készüléktől a gyermekeket és a háziállatokat.
14. A kezével és lábával ne közelítsen a mozgó alkatrészekhez.
15. Mielőtt elkezdené az edzésprogramot, kérje ki orvosa tanácsát, hogy biztosan nincs-e ellenjavallat; különösen akkor, ha ön már több éve nem végez sporttevékenységet.
16. Ne hagyja túllógni a beállító eszközöket.
17. Ne barkácsoljon semmit a terméken.
18. A gyakorlatok végzése alatt ne homorítsa a hátát, hanem tartsa magát egyenesen.
19. Minden össze- vagy szétszerelési műveletet gondosan kell elvégezni.
20. A felhasználó maximális testsúlya: 110 kg - 242 font
21. A boxzsák maximális súlya: 20 kg. a Domyos TB 300 jelű boxzsákját ajánljuk (ref. 7303338)

FIGYELMEZTETÉS

Az edzésprogram elkezdése előtt forduljon kezelőorvosához. Ez különösen fontos a 35 évesnél idősebb személyeknél, vagy azoknál akiknek előzőleg egészségi problémáik voltak. Használat előtt olvassa el az összes utasítást.

KARBANTARTÁS

Hogy az izzadság ne támadja meg az ülést, tegyen rá egy törölközőt, vagy törölje le minden használat után.
Kissé kenje meg a mozgó részeket, hogy jobban működjenek, és ne használódjanak el idő előtt.

BEÁLLÍTÁS

A KÁBEL FESZESSÉGÉNEK BEÁLLÍTÁSA:

A feszességet az ülés alatt elhelyezett szabályozókerék elfordításával lehet beállítani.
Rendszeresen állítsa utána a feszességet, ha szükséges.
Ha a szabályozókerék elfordítása már nem elegendő, tegye át az 1-es csigát A-ból B helyzetbe, majd állítsa be újra a kerékkel.

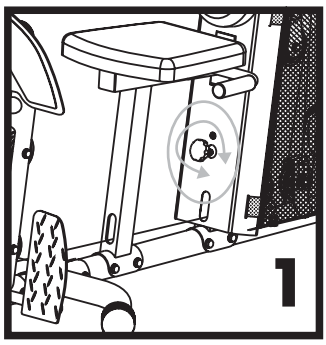

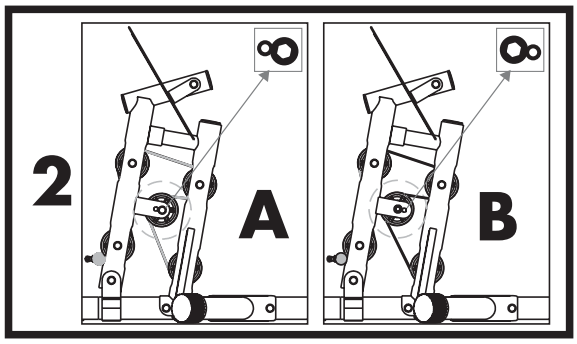

MULTIFUNKCIONÁLIS KAR:

A multifunkcionális kar 2 helyzetbe állítható: tolás (A) / húzás (B)

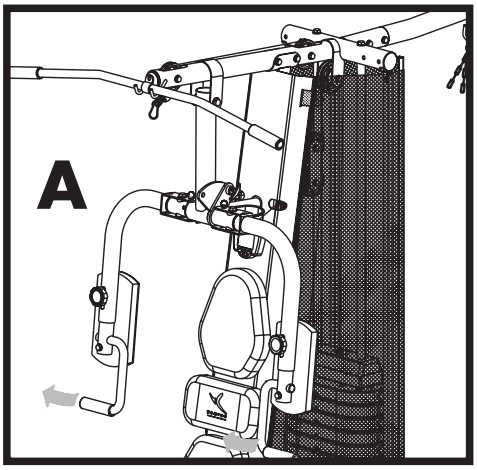

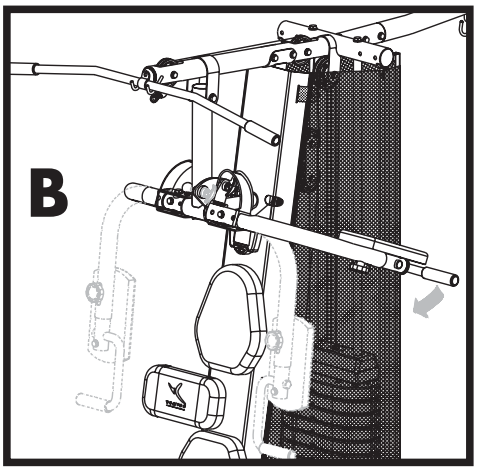

A MELLGÉP RÖGZÍTÉSE:

A mellgépet rögzíteni kell, míg más típusú gyakorlatok végzése folyik.
Ezt a rögzítő csapszegekkel kell elvégezni.

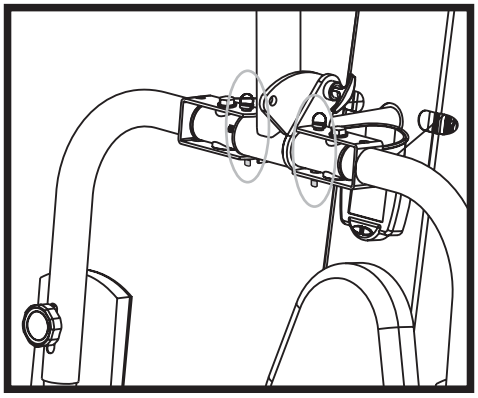

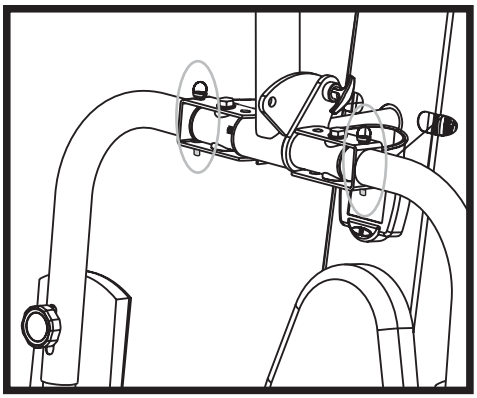

BEÁLLÍTÁS

MOZGATHATÓ HÁTTÁMLA:
A mozgatható háttámla 3 helyzetbe állítható.

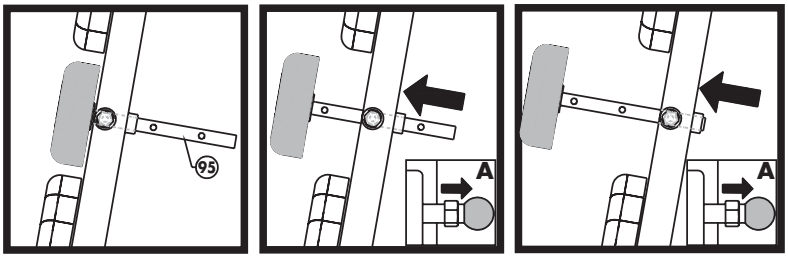

A FOGANTYÚ BEÁLLÍTÁSA:
A mozgatható kar fogantyúinak magassága beállítható.

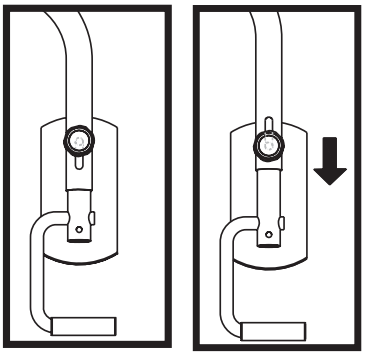

BOXZSÁK:
A boxzsák 3 helyzetet foglalhat el, amit beszereléskor kell eldönteni:
(a boxzsák maximális súlya 20 kg).

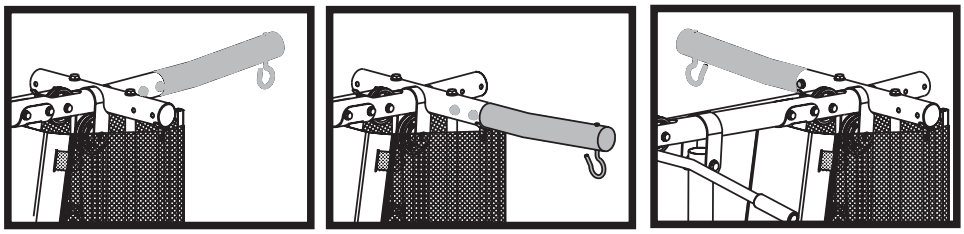

FELSŐ / ALSÓ CSIGA:
A felső és alsó csigákat alkalmazó gyakorlatokhoz a láncok segítségével beállíthatja az ön testmagasságának megfelelő kiinduló helyzetet (ez a számláló jó működéséhez szükséges).

HASZNÁLAT

Az optimális edzéshez tartsa be az alábbi ajánlásokat:
- Ha ön kezdő, eleinte néhány hétig könnyű súlyokkal végezze az edzést, hogy a testét hozzászoktassa az izommunkához.
- Melegítsen be minden edzés előtt egy kardio-edzéssel, súly nélküli gyakorlatsorral, vagy bemelegítő és nyújtó talajgyakorlatokkal. Fokozatosan növelje a súlyt.
- Egyenletesen, kapkodás nélkül végezze a mozdulatokat.
- Mindig tartsa a hátát leszorítva. Ne homorítsa be és ne domborítsa ki a hátát a gyakorlat alatt.

Kezdőként 10-15 ismétlésből álló sorozatokkal dolgozzon, gyakorlatonként átlag 4 sorozattal, minimális pihenőidővel a sorozatok között (ennek időtartamát az ellenőrző vizsgálat során orvosa is megállapíthatja). Váltogassa a megdolgoztatott izomcsoportokat. Ne dolgoztassa minden nap az összes izmát, hanem ossza el több napra az edzést.

HG90-es konzol ismertetője

A NYOMÓGOMBOK FUNKCIÓJA

1. gomb:
Átlépés számlálás üzemmódból program üzemmódba.
A gomb hosszan tartó lenyomásával át lehet lépni beállítás üzemmódba.
Beállítás üzemmódban ez a gomb az egyes beállítható paraméterek közötti léptetéshez használható.

2. gomb:
Beállítás üzemmódban az értékek paramétereinek megváltoztatására szolgál.
Hosszan tartó lenyomásával gyorsabban lehet pörgetni az értékeket.

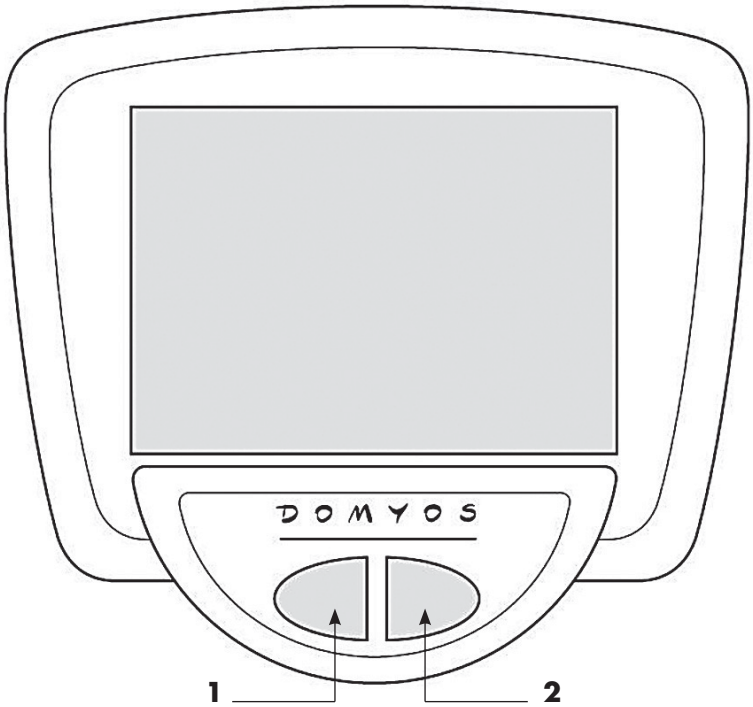

A KÉSZÜLÉK BEÁLLÍTÁSA

A készülék kétféle üzemmódban működhet: egyszerű számlálási módban, vagy programozható módban, ahol paraméterezni lehet a sorozatok és ismétlések számát, valamint az egyes sorozatok közötti pihenőidőt.

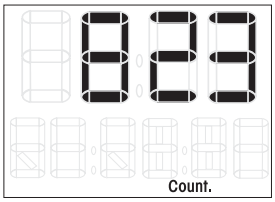

Példa egyszerű számlálási módú kijelzésre

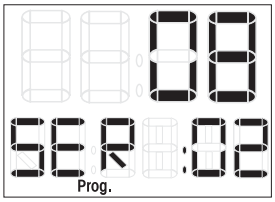

Példa programozható módú kijelzésre

SZÁMLÁLÁS ÜZEMMÓD

Ebben az üzemmódban összesíteni lehet a géppel végzett mozdulatok számát, melyek értéke egy 0 és 9999 közötti szám lehet. A 9999-es szám után a készülék automatikusan visszaáll 0-ra.

Az érték nullázásához az 1. gombbal át kell állni számlálás üzemmódba, majd az 1. gombot hosszan (2 mp-ig) lenyomva a következő kijelzés látható:

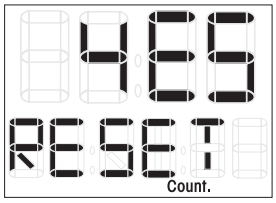

Az 1. gomb megnyomása nullázza az értékeket. Ha ezt nem kívánja, nyomja meg egyszer a 2. gombot, hogy feltűnjön a következő kijelzés:

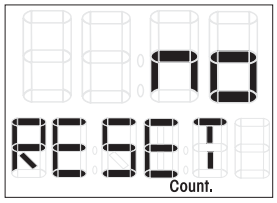

Azután az 1. gomb megnyomásával ki lehet lépni a nullázás módból.

PROGRAMOZHATÓ ÜZEMMÓD

Ebben az üzemmódban paraméterezni lehet a sorozatok és ismétlések számát, valamint a pihenőidőt.
Így a gép figyelemmel kíséri a gyakorlatok végzését, és ön a képernyő és a különböző hangjelzések segítségével mindig tudja, hol tart az edzésben.
Amikor a hangos üzemmód be van kapcsolva, minden számláláskor egy bip hallható, a pihenők elejét és végét két bip, szünet, két bip kombinációja jelzi, az edzés végét pedig öt bip, szünet, és újabb öt bip, amivel együtt feltűnik a STOP jelzés a képernyőn.

A mód különféle értékeinek programozásához nyomja meg két másodpercig az 1-es gombot a programozás módban.

Elsőként beállíthatja az ismétlések számát. A képernyőn a következő látható:

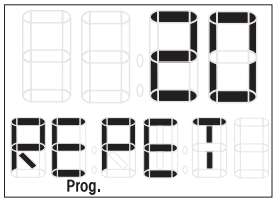

Ezt az értéket a 2. gombbal állíthatja be 1 és 99 között. Amikor elérte a kívánt értéket, nyomja meg a 2. gombot, és akkor átlép a sorozatok számának beállításához:

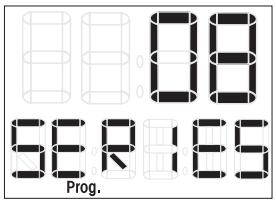

Ezt az értéket a 2. gombbal állíthatja be 1 és 50 között. Amikor elérte a kívánt értéket,
nyomja meg a 2. gombot, és akkor átlép a pihenőidők beállításához, a percekkel kezdve:

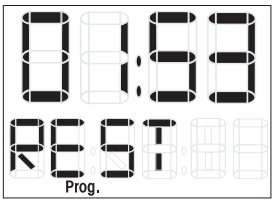

A percek értékét a 2. gombbal állíthatja be 00 és 59 között. Ha megnyomja az 1. gombot, akkor átlép a másodpercek beállításához, szintén 00 és 59 között.
Miután beállította a szünetidőt, az 1-es gomb megnyomásával be- vagy kikapcsolhatja a hangerőt, és a következő képernyő jelenik meg :

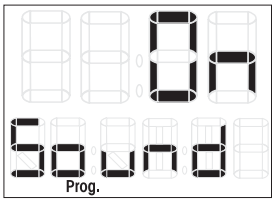

Az ON szó jelzi, hogy a hangjelzés be van kapcsolva. Ha ki akarja kapcsolni, nyomja meg a 2. gombot, ekkor a képernyő a következőt mutatja:

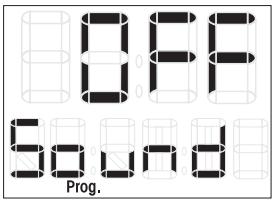

Ha választott az üzemmódok közül, lépjen ki a beállítás üzemmódból az 1. gomb megnyomásával.

AUTOMATIKUS INDÍTÁS ÉS LEÁLLÍTÁS

A kijelzés automatikusan elindul, ha a készülék mozgást érzékel, vagy ha megnyomják az 1. gombot.
A készülék automatikusan átmegy készenléti állapotba, ha tíz percnél tovább nem használják. Ezt az automatikus készenléti állapotba lépést kikapcsolja, ha a programozott üzemmódban 10 percnél hosszabb pihenőidő van beállítva.

AZ ELEMEK BEHELYEZÉSE

1. A tépőzárral távolítsa el a textilburkolat egy részét.
2. Vegye ki a konzolt, és tegyen be 2 darab AA vagy UM-3 típusú elemet a képernyő mögött található elemtartó rekeszbe.
3. Ellenőrizze az elemek megfelelő behelyezését, a rugókkal való megfelelő érintkezésüket.
4. Tegye vissza a helyére a készüléket, és ellenőrizze, hogy elég szilárdan rögzítette-e.
5. Ha a kijelzés teljesen vagy részben olvashatatlan, vegye ki az elemeket, várjon 15 mp-et, majd tegye vissza azokat.
6. Amikor kiveszi az elemeket, törlődik a számítógép memóriája.

ÚJRAHASZNOSÍTHATÓSÁG:
Az « áthúzott szemetesláda » jele azt mutatja, hogy ez a termék, illetve a benne lévő elemek nem dobhatók ki a háztartási hulladékkal együtt. Különleges szelektív hulladékgyűjtőkbe kell őket szállítani. Vegye ki az elemeket, illetve a termék élettartama végén a terméket is adja le egy hivatalos gyűjtőhelyen. Az elektromos készülékeinek újrahasznosítása segíti a környezet és az egészséges élet védelmét.

A GYAKORLATOK

Megjegyzés:
Itt található az izomzat harmonikus fejlesztését szolgáló alapvető gyakorlatok ismertetése.

MELLIZMOK

Ülvenyomás (1a + 1b)

1a. HELYZET: Állítsa be a fogantyúk magasságát, úgy, hogy azok mellmagasságig érjenek. Leülve az ülésre, jól szorítsa a hátát a háttámlához. Fogja meg a fogantyúkat.

1a. GYAKORLAT: Belégzés, utána kilégzés közben nyomja előre a kart, majd belégzés közben húzza vissza a kart, pihenő nélkül.

IGÉNYBE VETT IZMOK: mellizmok, tricepsz, elülső vállizmok.

1b. HELYZET: Állítsa be a fogantyúk magasságát, úgy, hogy azok mellmagasságig érjenek. Leülve a padra, jó laposan nyomja a mellkasát a beállítható háttámlához. Fogja meg a fogantyúkat.

1b. GYAKORLAT: Belégzés, utána kilégzés közben húzza hátra a kart, majd belégzés közben húzza vissza a kart.

IGÉNYBE VETT IZMOK: mellizmok, tricepsz, elülső vállizmok.

PILLANGÓ (2)

HELYZET: Leülve az ülésre, jól szorítsa a hátát a háttámlához. Tegye az alkarját a kibélelt párnára. A karjának derékszöget kell bezárnia a törzsével.

GYAKORLAT : Belégzés, majd kilégzés közben az alkar belső részével a párnákat nyomjuk előre. Ne a tenyerével, hanem az alkarjával fejtse ki a nyomást. Belélegezve lassan térjen vissza a kiinduló helyzetbe, a húzóerőt megtartva.

IGÉNYBE VETT IZMOK: Mellizmok, tricepsz, széles hátizom.

ÁTHÚZÁS (3)

HELYZET: Leülve az ülésre, jól szorítsa a hátát a háttámlához. Kissé behajlított karral, tenyérrel lefelé fogja meg a hajlított latissimus rudat a vállszélességének megfelelő távolságban.

GYAKORLAT: Lélegezzen be, szívja tele a tüdejét, kilégzés közben eressze le a karját a combja irányába vállmagasságig, belégzés közben emelje fel és szívja tele a tüdejét. A háta maradjon a háttámlához tapadva, a könyöke legyen kissé behajlítva.

IGÉNYBE VETT IZMOK: Mellizmok, tricepsz, széles hátizom.

HÁTIZMOK

A TARKÓ NYÚJTÁSA (4)

HELYZET: Üljön szembe a háttámlával, egyenes háttal, a kezével fogja meg széles fogással a hajlított latissimus rudat.

GYAKORLAT: Belégzés közben húzza a rudat a tarkójához. Kilélegezve lassan térjen vissza a kiinduló helyzetbe, a súly letétele nélkül. Ne engedje a rudat a tarkójánál mélyebbre.

IGÉNYBE VETT IZMOK: széles hátizom, hátsó vállizmok.

MELLIZOM NYÚJTÁSA (5)

HELYZET: A gyakorlat ugyanaz, csak most a rudat a nyaka aljáig húzza le. A kezét elhelyezheti széles fogásban, zárt fogásban, tenyérrel lefelé és tenyérrel felfelé egyaránt.

GYAKORLAT: Tartsa a hátát leszorítva a gyakorlat végzése közben. A hátának nem szabad előre-hátra mozognia a gyakorlat végzése közben.

IGÉNYBE VETT IZMOK: széles hátizom, hátsó vállizmok.

LEHÚZÁS ALACSONY CSIGÁN (6)

HELYZET: A talajon ülve, egyenes háttal, akassza be a lábát az edzőgép elején lévő lábtartóba.

GYAKORLAT: Fogja meg a rövid rudat tenyérrel a föld felé (a rúd kiinduló helyzetét a géppel szállított lánccal állíthatja be). Mély belégzéssel a könyökét hátrahúzva húzza fel a rudat a köldök magasságáig. Kilélegezve térjen vissza a kiinduló helyzetbe, a súly letétele nélkül. A felsőtestének a combjával derékszöget kell bezárnia az összes mozdulat alatt. Főleg ne hajoljon se előre, se hátra!

IGÉNYBE VETT IZMOK: széles hátizom, vállizom hátsó része, hát alsó része. Részt vesz a bicepsz is.

VÁLL

LEHÚZÁS ALACSONY CSIGÁN (7)

HELYZET: Térdeljen le a gép elejénél oldalt, fogja meg az alsó csigán elhelyezett húzófogantyút. Tartsa jó egyenesen a hátát az egész gyakorlat alatt.

GYAKORLAT: Kilégzés közben emelje fel a kissé behajlított karját vállmagasságig. Eressze le a terhet letevés nélkül derékmagasságig. Végezzen sorozatokat, felváltva az egyik majd a másik vállával.

IGÉNYBE VETT IZMOK: Külső deltaizmok.

A GYAKORLATOK

TRICEPSZ

LEHÚZÁS FELSŐ CSIGÁN (8)

HELYZET: Álljon szembe az edzőgéppel. A gyakorlat alatt tartsa a térdét kissé behajlítva, vagy tegye egyik lábát a másik elé az ágyékcsigolyák védelmében. Fogja meg a felső csigához erősített keskeny rudat. A tenyere nézhet lefelé vagy fölfelé. A könyökét szorítsa a törzséhez az egész mozgás alatt. (A rúd kiinduló helyzetét a géppel együtt szállított lánccal állíthatja be).

GYAKORLAT: Belélegezve engedje le a rudat. Kilégzés közben emelje fel a rudat a mellkasáig. Csak az alkarnak szabad mozognia. A könyöknek és a törzsnek nem szabad a mozgásban részt vennie.

IGÉNYBE VETT IZMOK: Tricepsz.

BICEPSZ

FELHÚZÁS ALSÓ CSIGÁN (9)

HELYZET: Az edzőgéppel szemben ülve, törzshöz szorított könyökkel, kissé behajlított térddel, lábak a lábleszorítóra téve. Fogja meg az alsó csigához erősített keskeny rudat. Tenyerét fordítsa maga felé (a rúd kiinduló helyzetét a géppel együtt szállított lánccal állíthatja be).

GYAKORLAT: Kilélegezve húzza a rudat a mellkasa felé. Belélegezve engedje le a rudat. A könyöknek és a törzsnek nem szabad mozognia a mozgás végzése közben. A hátnak egyenesnek kell maradnia a gyakorlat alatt.

IGÉNYBE VETT IZMOK: Bicepsz (karhajlító izom).

A mozgás változata: Ülő helyzetben, könyökét az ülés habszivacs bélésére támasztva emelje fel a rudat kilégzés közben a mellkasáig.

COMB

LÁBNYÚJTÁS (10)

HELYZET: Ülő testhelyzetben, a hátat jól a háttámlának támasztva, kézzel erősen kapaszkodva az ülés két oldalán található tartórudakba.

GYAKORLAT: Kilégzés közben nyújtsa ki a lábát. Térjen vissza a kiinduló helyzetbe, anélkül, hogy leejtené a súlyt. Nyújtáskor ne feszítse ki teljesen a térdét.

IGÉNYBE VETT IZMOK: Négyfejű farizom.

TÁVOLÍTÓ IZMOK (11)

HELYZET: Az edzőgéphez képest oldalt állva az alsó csiga tengelyében, akassza fel a bokaszalagot a géphez közelebbi lábára. (A rúd kiinduló helyzetét a géppel együtt szállított lánccal állíthatja be).

GYAKORLAT: Kinyújtott lábát húzza a másik felé, aztán húzza el előtte. Térjen vissza kiinduló helyzetbe.

IGÉNYBE VETT IZMOK: Távolító izmok (kerülje a hirtelen mozdulatokat, és használjon kis súlyt az ilyen típusú gyakorlatokhoz).

KÖZELÍTŐ IZMOK (12)

HELYZET: Az edzőgéphez képest oldalt állva az alsó csiga tengelyében, akassza fel a bokaszalagot a géptől távolabbi lábára.(A rúd kiinduló helyzetét a lánccal állíthatja be).

GYAKORLAT: Kinyújtott lábát húzza a másik felé, aztán húzza el előtte. Térjen vissza kiinduló helyzetbe.

IGÉNYBE VETT IZMOK: Közelítő izmok.

FARIZMOK (13)

HELYZET: Az edzőgéppel szemben állva az alsó csiga tengelyében, kissé behajlított felsőtesttel, hogy bele tudjon kapaszkodni a szék fölötti párnákba. Akassza rá a szalagot az egyik bokájára (a rúd kiinduló helyzetét a lánccal állíthatja be).

GYAKORLAT: Kinyújtott lábát húzza hátra. Térjen vissza kiinduló helyzetbe.

IGÉNYBE VETT IZMOK: Farizmok.

KERESKEDELMI JÓTÁLLÁS

A DOMYOS szokványos kihasználási feltételek mellett a következő jótállást vállalja e termékkel kapcsolatban: a vétel napjától számított 5 évet a szerkezetre és 2 évet a kopásnak kitett alkatrészekre és a kezelő számítógépre. A pénztári jegyen szereplő keltezés a mérvadó.
E jótállás értelmében a DOMYOS kötelezettsége arra korlátozódik, hogy kicserélje, vagy megjavítsa a terméket, a DOMYOS saját belátása szerint.
Minden olyan terméket, amelyre a jelen jótállás alkalmazható, az egyik DOMYOS által elfogadott begyűjtő központban kell leadni, kifizetni az illetéket és csatolni a vásárlást igazoló okmányt.
Ez a jótállás nem alkalmazható az alábbi esetekben:
- Szállítás közbeni károsodás
- Rossz vagy rendellenes felhasználás
- A DOMYOS által nem elfogadott szakemberek által végzett javítások
- Az érintett termék kereskedelmi érdekő használata

Ez a kereskedelmi garancia nem zárja ki az egyes országok és / vagy régiók szerinti törvényes garanciák alkalmazását.

DECATHLON - 4 BOULEVARD DE MONS – BP299 – 59665 VILLENEUVE D'ASCQ – France -