ESSENTIAL 365

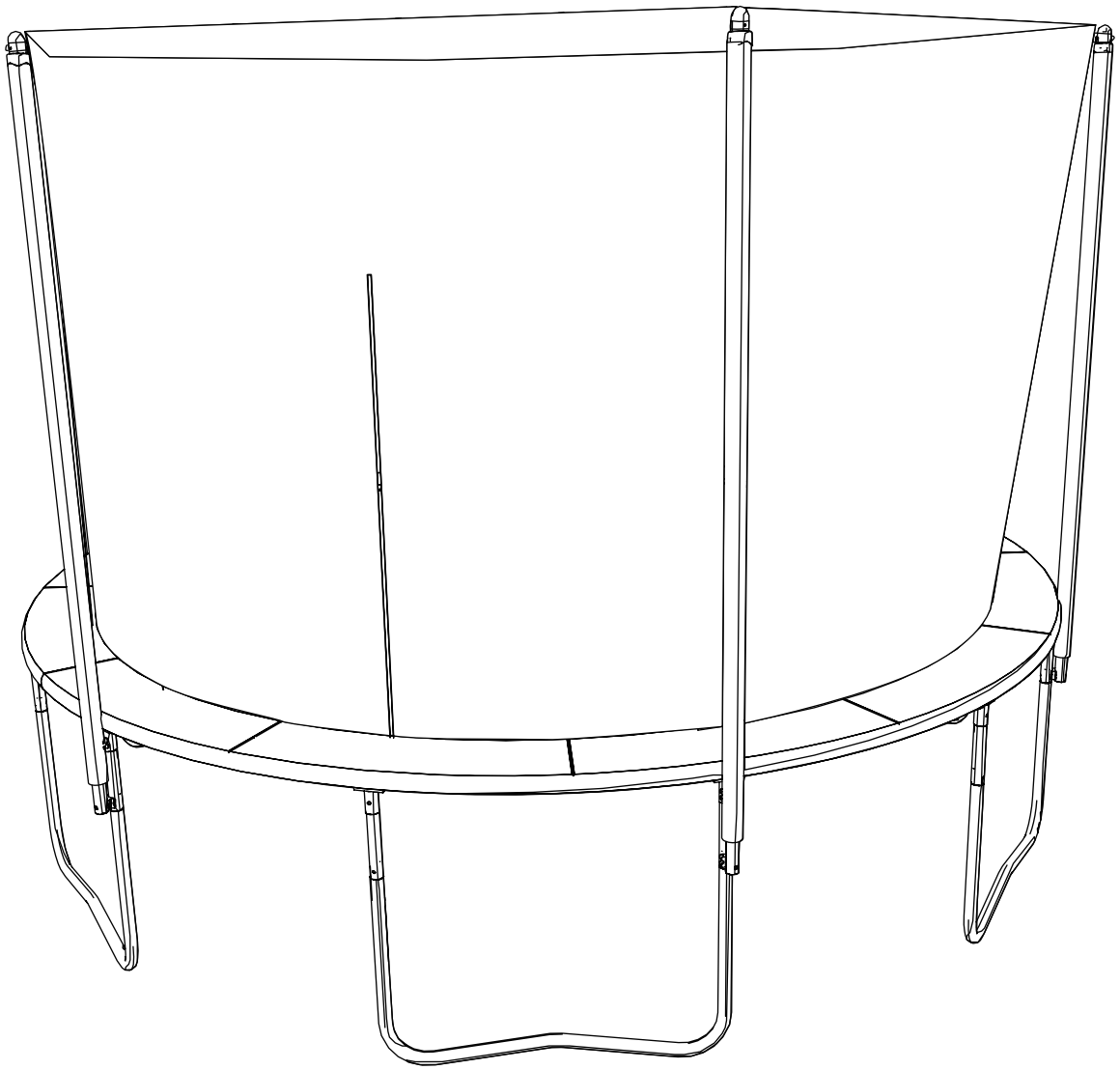

ESSENTIAL 365
71 kg / 156 lbs
Ø 365 x H 277 cm
Ø 144 x H 109 in

MAXI
110 kg
242 lbs

60 min

DOMYOS

MONTAGE - MONTAJE - MONTAGE - MONTAGGIO - MONTAGE - MONTAGEM - MONTAŻ - ÖSSZESZERELÉS - MONTARE - MONTÁŽ - MONTÁŽ - MONTERING - МОНТАЖ - MONTAŽA - MONTAŽA - ΣΥΝΑΡΜΟΛΟΓΗΣΗ - MONTAJ - МОНТАЖ - LẮP RÁP - PERAKITAN - 安装 - 組み立て - 安装 - การประกอบ - 펼치기 - الفرد - التركيب

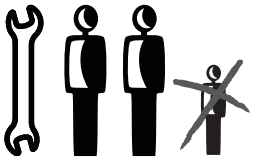

EN WARNING! - To be assembled by two adults and tested before any use (see paragraph MAINTENANCE). - **FR** ATTENTION! - Montage à réaliser par deux personnes adultes et à contrôler avant toute utilisation (voir paragraphe ENTRETIEN). - **ES** ADVERTENCIA! - El montaje deberá realizarse entre dos personas adultas y deberá supervisarse antes de cada uso (véase el apartado MANTENIMIENTO). - **DE** WARNHINWEIS! - Die Montage ist von zwei erwachsenen Personen durchzuführen und vor jeder Verwendung zu kontrollieren (siehe Paragraph INSTANDHALTUNG). - **IT** AVVERTENZA! - Montaggio realizzabile da due persone adulte, da verificare prima di ogni utilizzo (vedere il paragrafo MANUTENZIONE). - **NL** WAARSCHUWING! - De montage dient te worden uitgevoerd door twee volwassenen, en dient voor elk gebruik gecontroleerd te worden (zie paragraaf ONDERHOUD). - **PT** AVISO! - Montagem a realizar por duas pessoas adultas e a verificar antes de qualquer utilização (consultar parágrafo MANUTENÇÃO). - **PL** OSTRZEZENIE! - Montaż musi zostać przeprowadzony przez dwie osoby dorosłe i dokładnie sprawdzony przed każdym użyciem produktu (patrz paragraf KONSERWACJA). - **HU** FIGYELMEZTETES! - A szerelést két felnőtt végezze, minden használat előtt ellenőrizni kell (lásd a KARBANTARTÁS bekezdést). - **RO** AVERTISMENT! - Montajul trebuie realizat de două persoane adulte și verificat înainte de fiecare utilizare (vezi paragraful ÎNTREȚINEREA APARATULUI). - **SK** Montáž musia vykonať dve dospelé osoby a pred každým použitím je nutné ju skontrolovať (pozri odsek ÚDRŽBA). - **CS** Montáž musejí provádět dvě dospělé osoby, před každým použitím je nutno zkontrolovat stav výrobku (viz odstavec ÚDRŽBA). - **SV** VARNING! - Monteringen ska utföras av två vuxna personer och kontrolleras före all användning (se avsnittet UNDERHÅLL). - **BG** ПРЕДУПРЕЖДЕНИЕ! - Монтажът трябва да се извърши от двама възрастни и да се прави проверка преди всяка употреба (вж. параграф ПОДДРЪЖКА). - **HR** Postavljanje trebaju izvršiti dvije odrasle osove te je prije uporabe potrebno izvršiti kompletan pregled (pogledajte podnaslov ODRŽAVANJE). - **SL** OPOZORILO! - Vadba na trampolinu pomaga razviti mišice spodnjih udov, vzdržljivost, občutek za ravnotežje in koordinacijo. - **EL** Προειδοποίηση! - Η εξάσκηση στο τραμπολίνο συμβάλλει στην ανάπτυξη των μυών των κάτω άκρων, της αντοχής, της αίσθησης ισορροπίας και του συντονισμού. - **TR** UYARI! - Montaj iki yetişkin tarafından yapılmalı ve kullanımdan önce kontrol edilmelidir (bakınız: BAKIM paragrafı). - **RU** Монтаж должен осуществляться двумя взрослыми. Перед использованием следует проверить монтаж (см. параграф ТЕХНИЧЕСКОЕ ОБСЛУЖИВАНИЕ). - **VI** CẢNH BÁO! - Việc nhảy trên bạt nhún lò xo giúp phát triển cơ bắp chân, tăng sức bền, khả năng cân bằng và phối hợp. - **ID** Peringatan! - Kegiatan trampolin memungkinkan mengembangkan otot bagian bawah tubuh, daya tahan, keseimbangan, dan koordinasi. - **ZH** 警告! - Postavljanje trebaju izvršiti dvije odrasle osove te je prije uporabe potrebno izvršiti kompletan pregled (pogledajte podnaslov ODRŽAVANJE). - **JA** 注! - トランポリンの使用は、足の筋肉、持久力、バランス感覚や連携を鍛えます。 - **ZT** 警告! - 由兩名成人進行安裝，請與使用前檢查產品狀況(見"保養"段落說明). - **TH** คำเตือน! - การใช้งานของแทรมโพลีน ช่วยพัฒนากล้ามเนื้อแขนขาที่อ่อนแรง สร้างความแข็งแกร่งความสมดุลและการประสานงาน - **KO** 주의사항! - 조립은 성인 두 명이 해야 하며 테스트를 거친 후 사용하십시오(관리법 참조).
AR تحذير! - يقوم بالتثبيت أشخاص بالغون لديهم القدرة على التحكم في الجهاز قبل الاستخدام انظر فقرة الصيانة

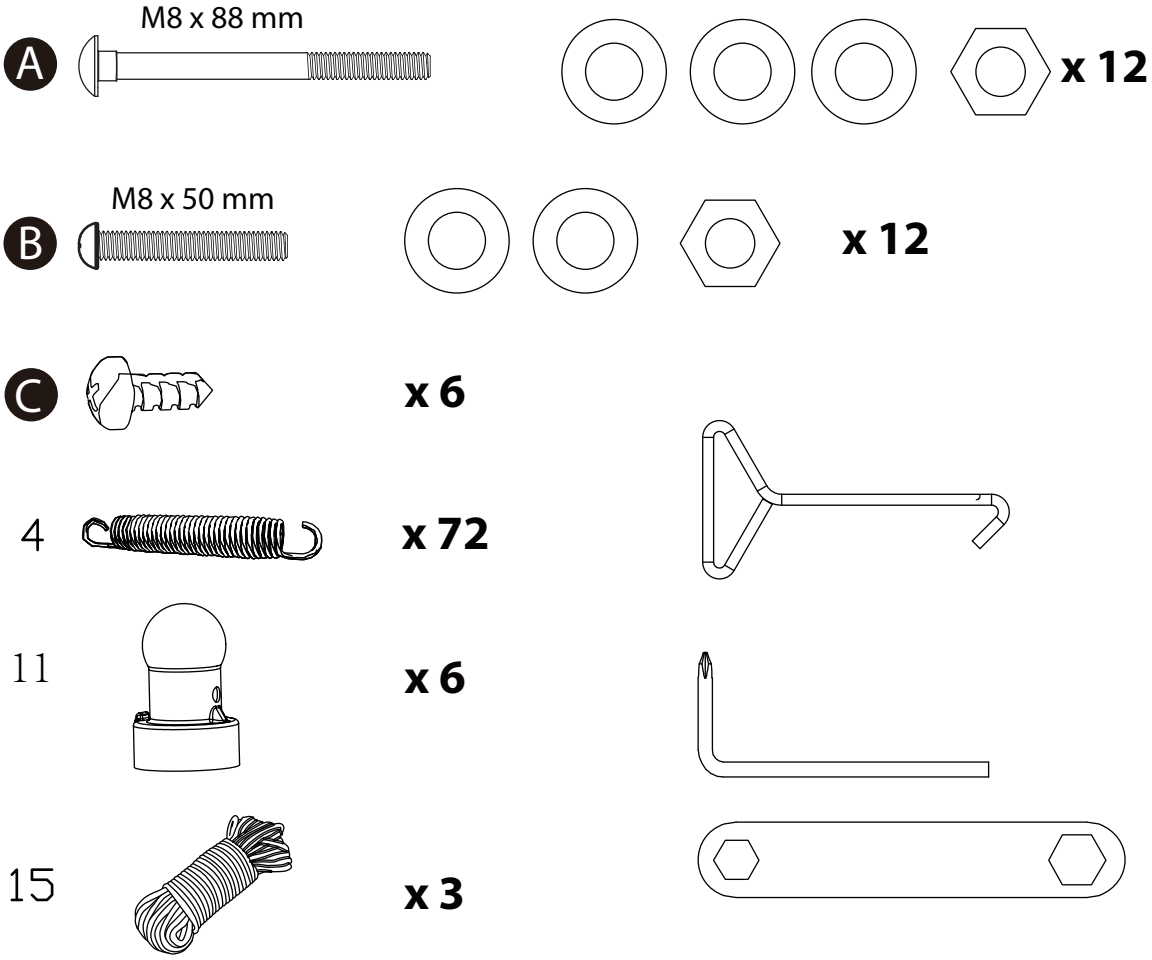

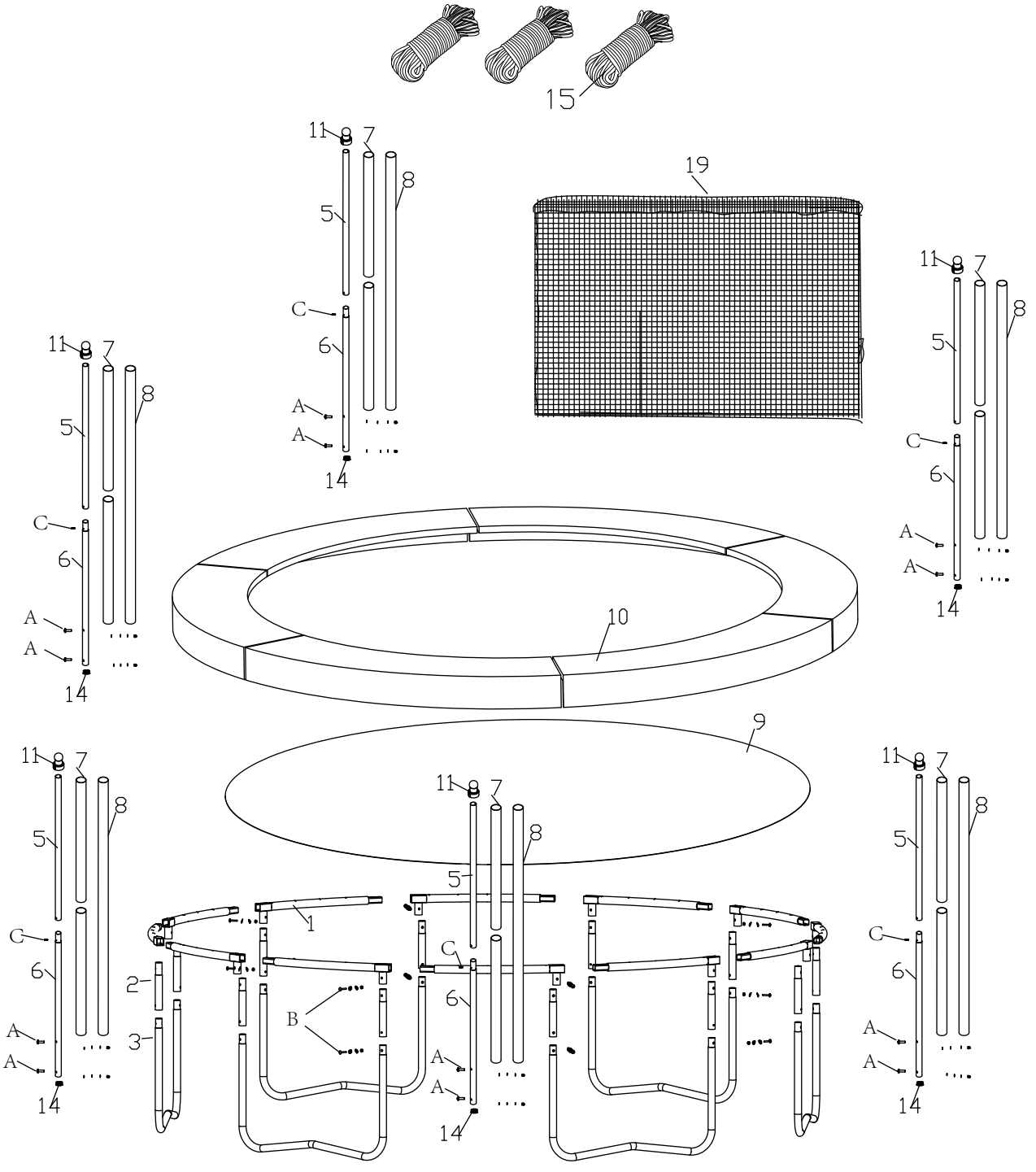
15
11
8
7
5
C
6
A
A
14
19
10
9
1
2
3
B

1

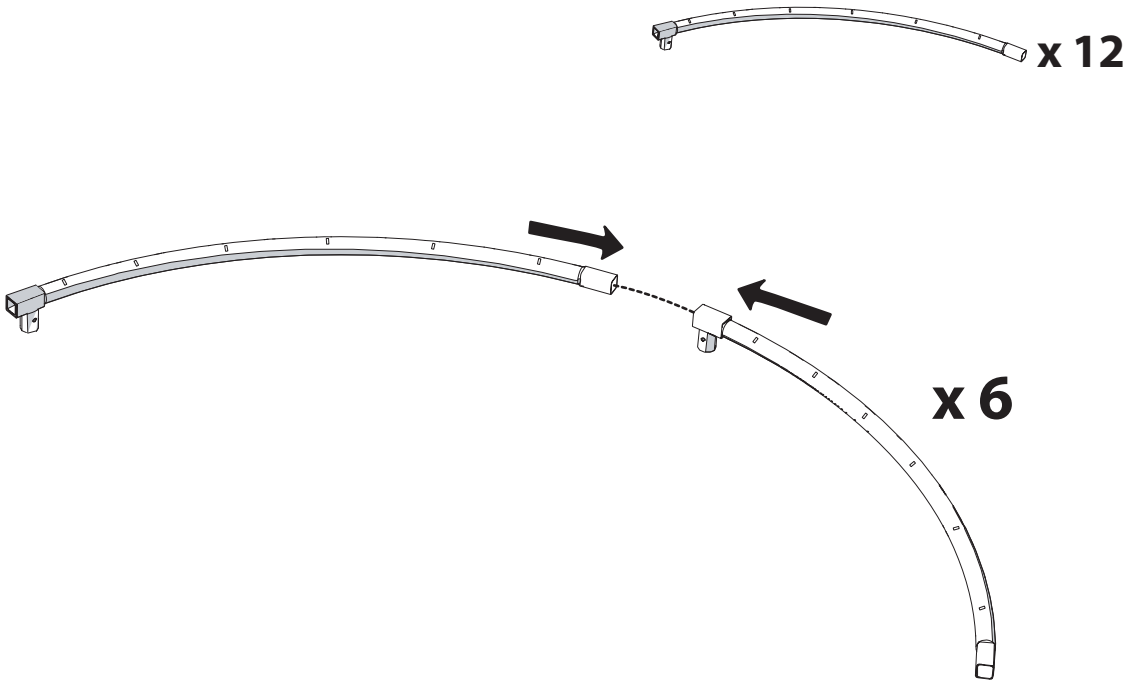

2

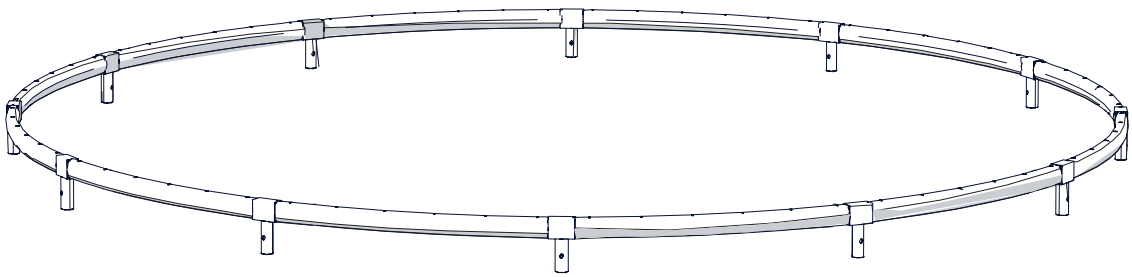

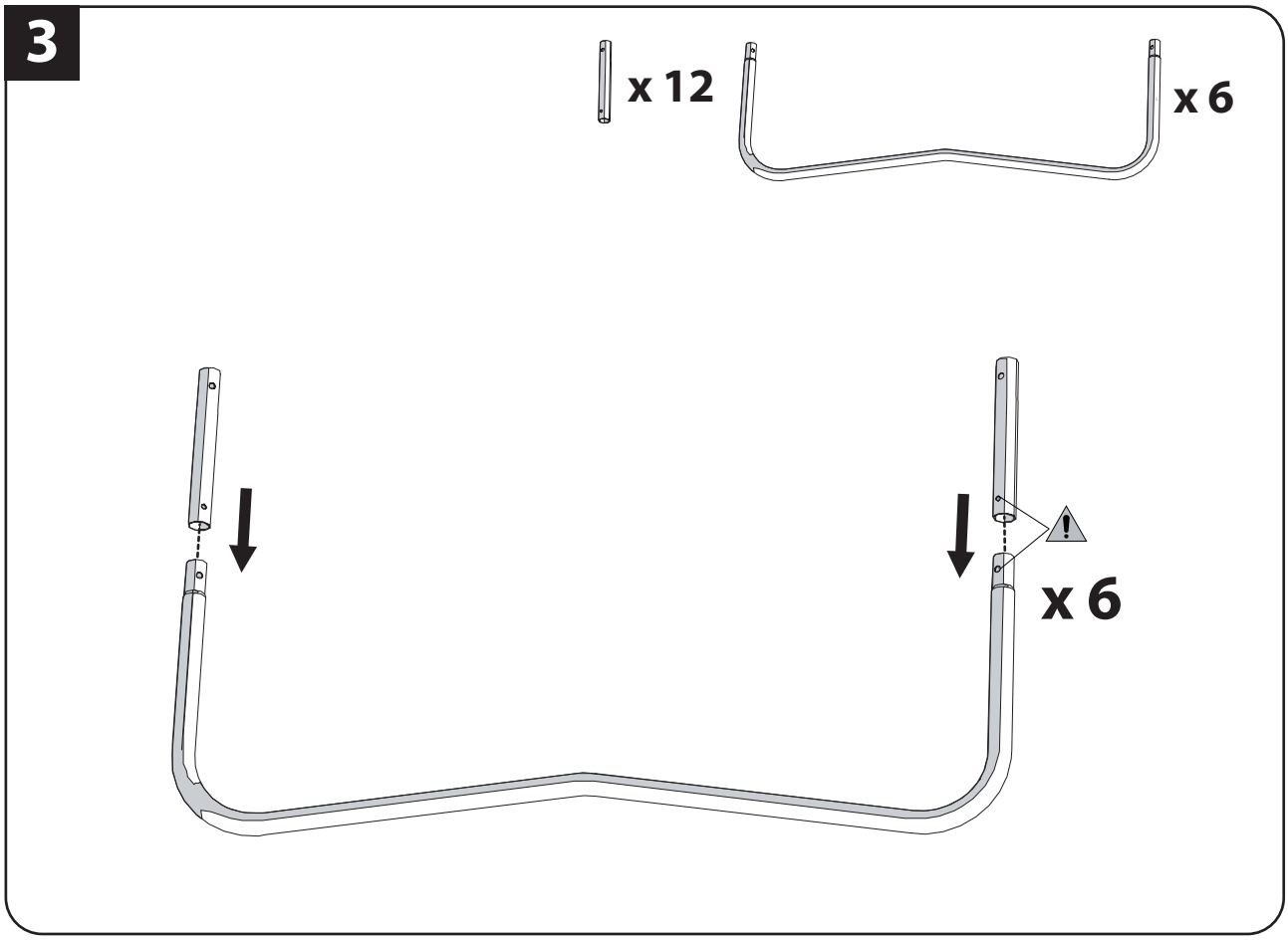
3
x 12
x 6
x 6

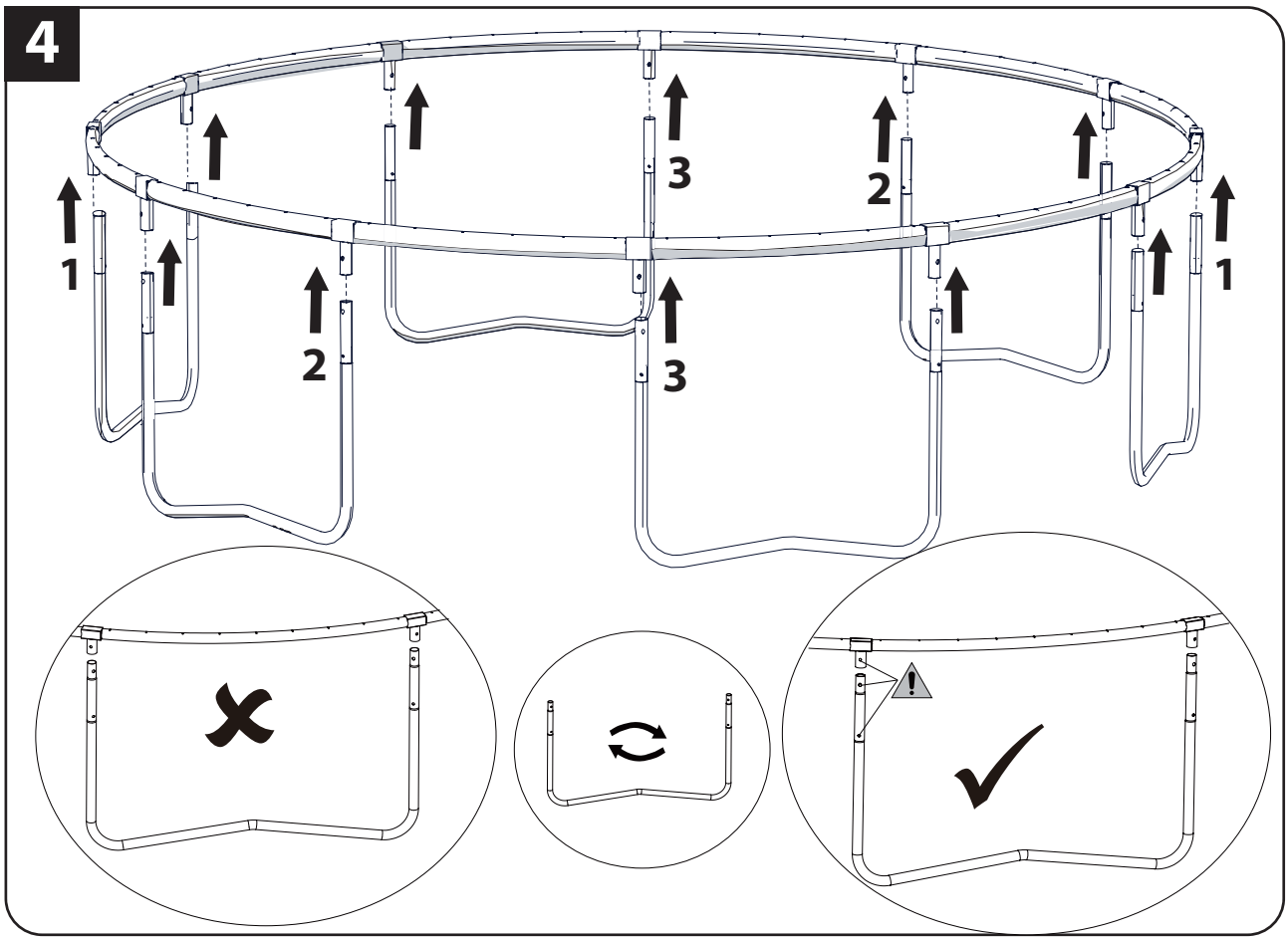
4
1
2
3
3
2
1

5

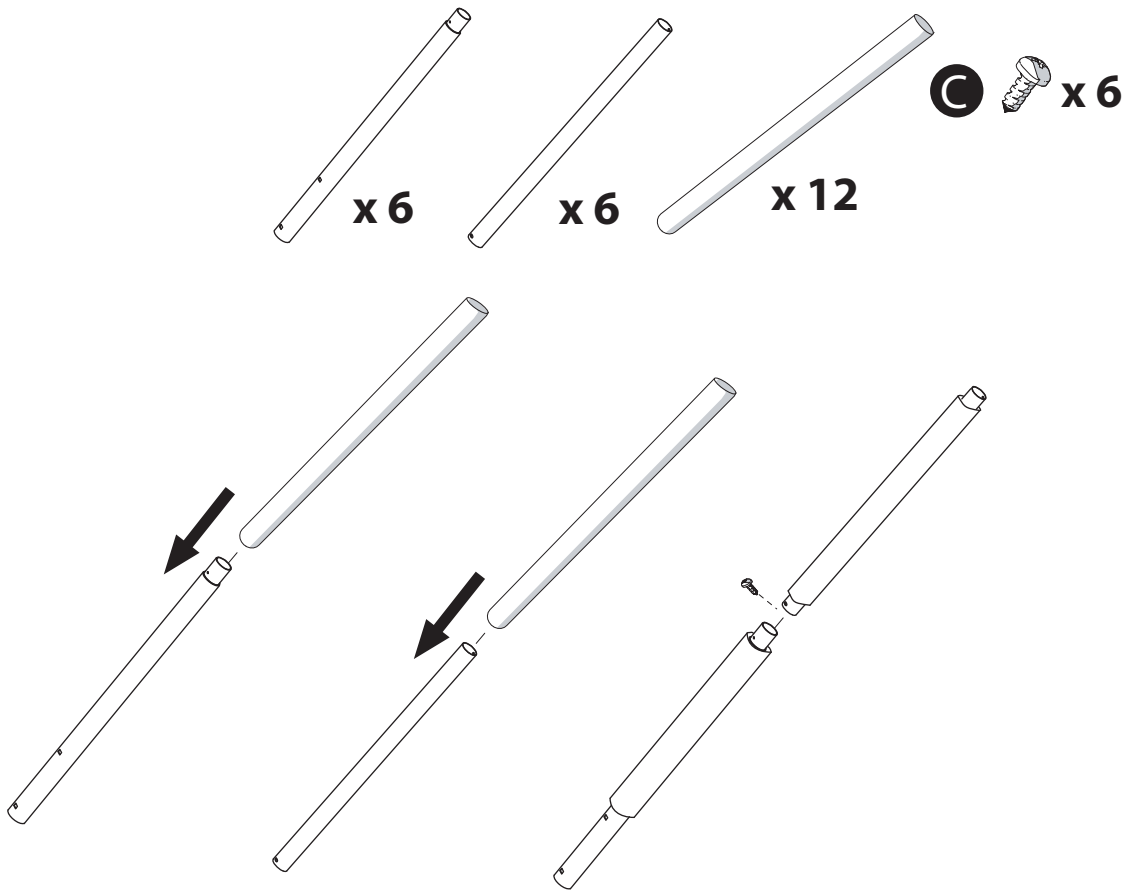

6

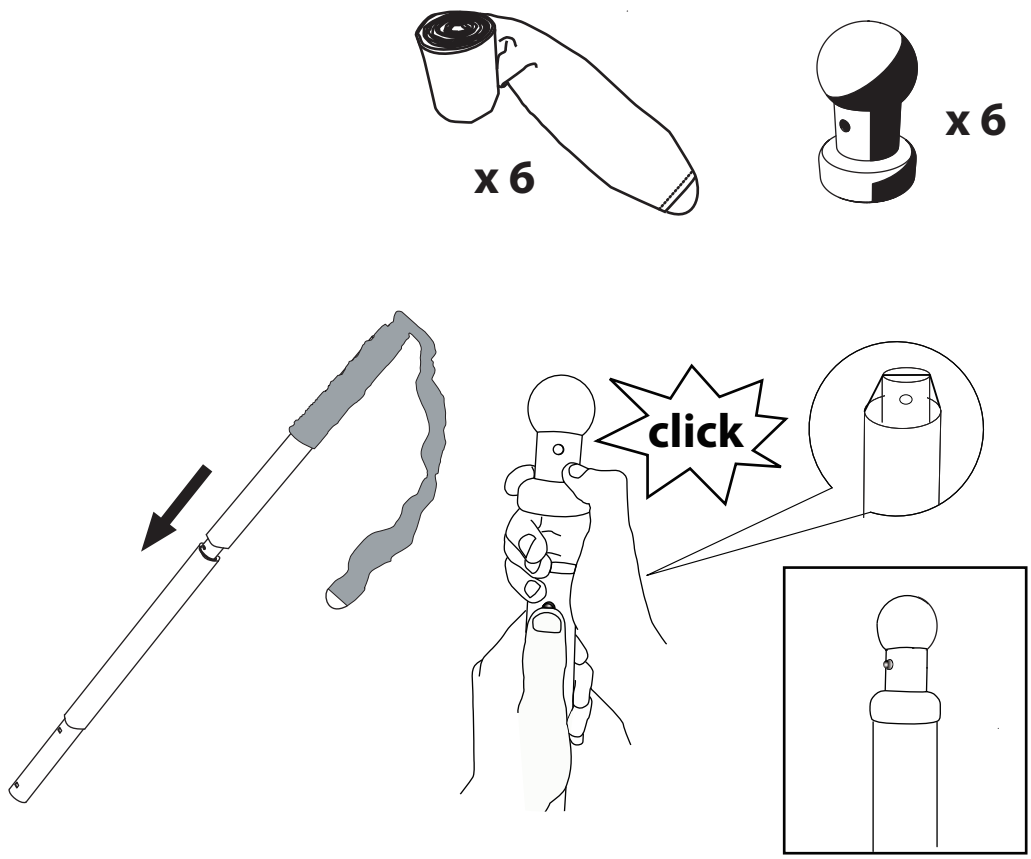

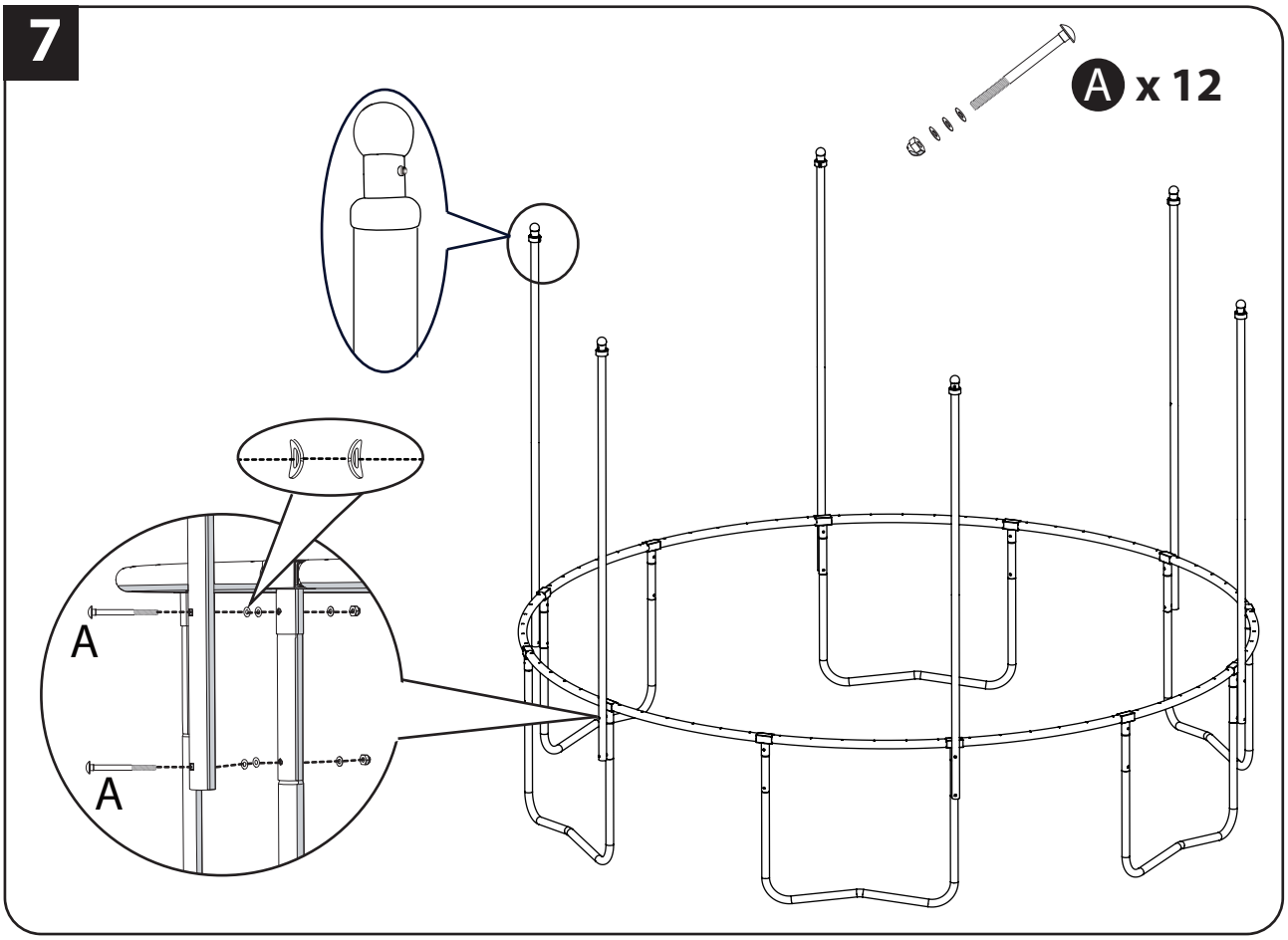
7
A x 12
A
A

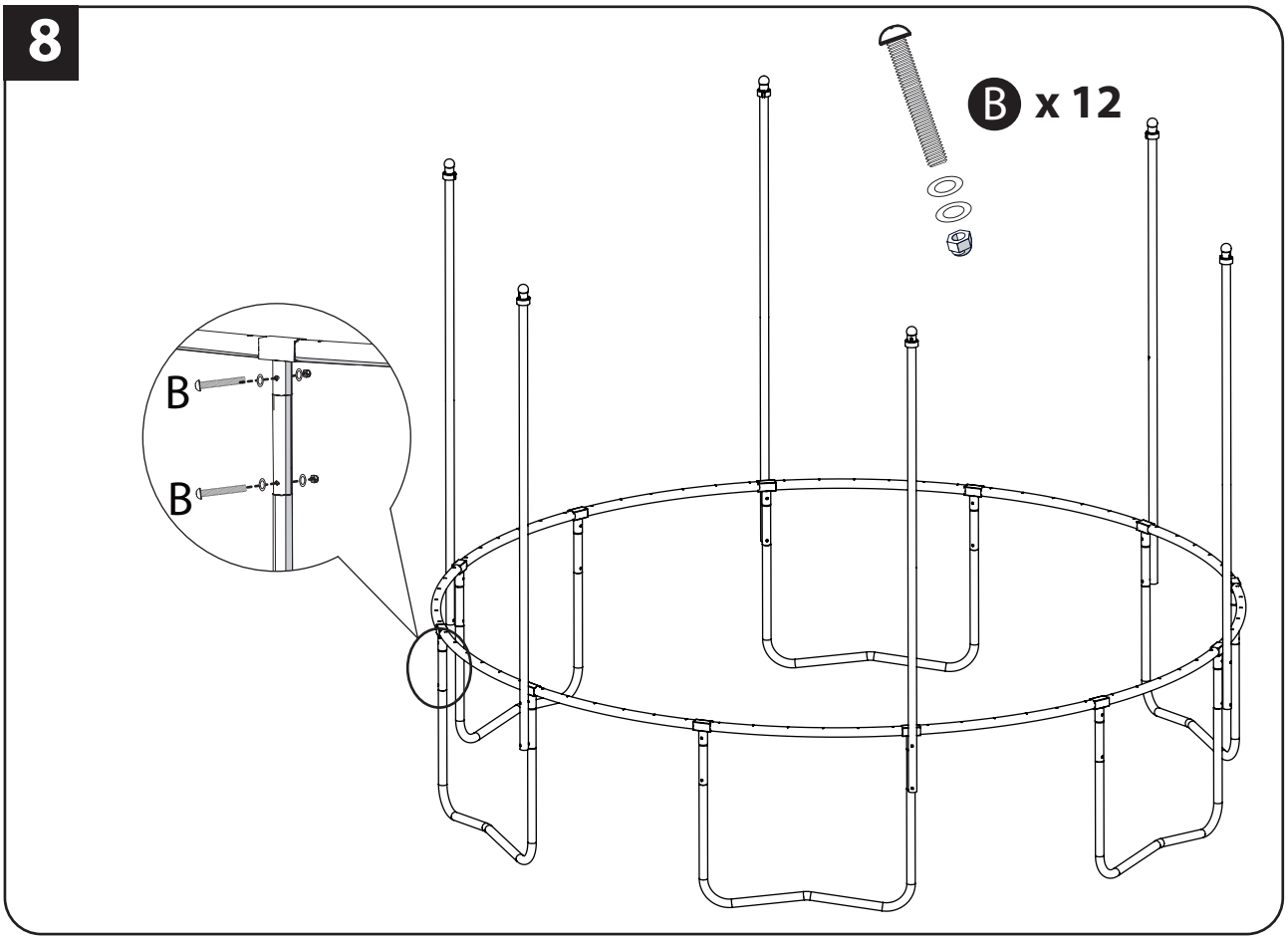
8
B x 12
B
B

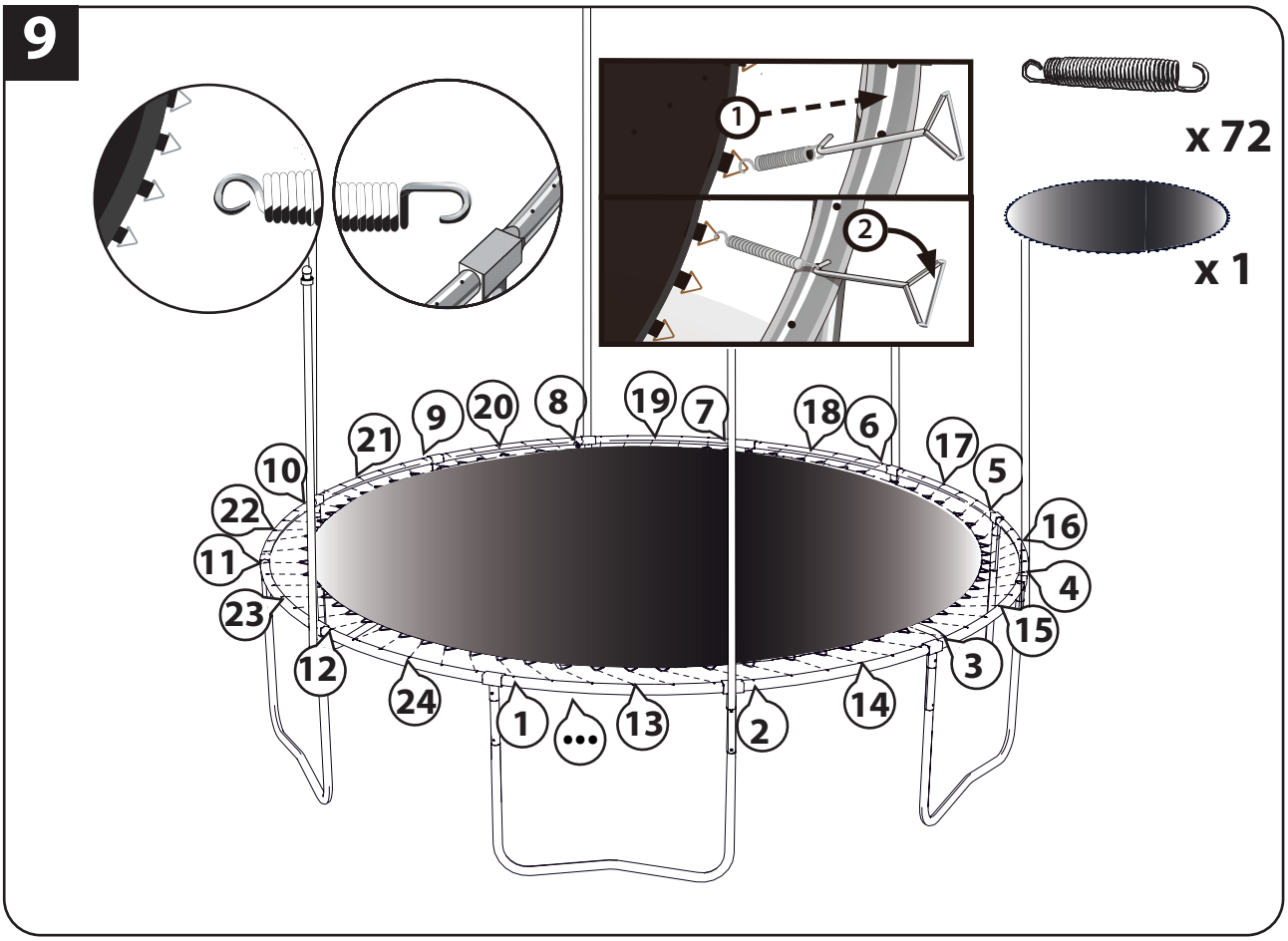
9
x 72
x 1
1
2
9
20
8
19
7
18
6
21
17
5
10
22
16
11
4
23
15
12
3
24
1
...
13
2
14

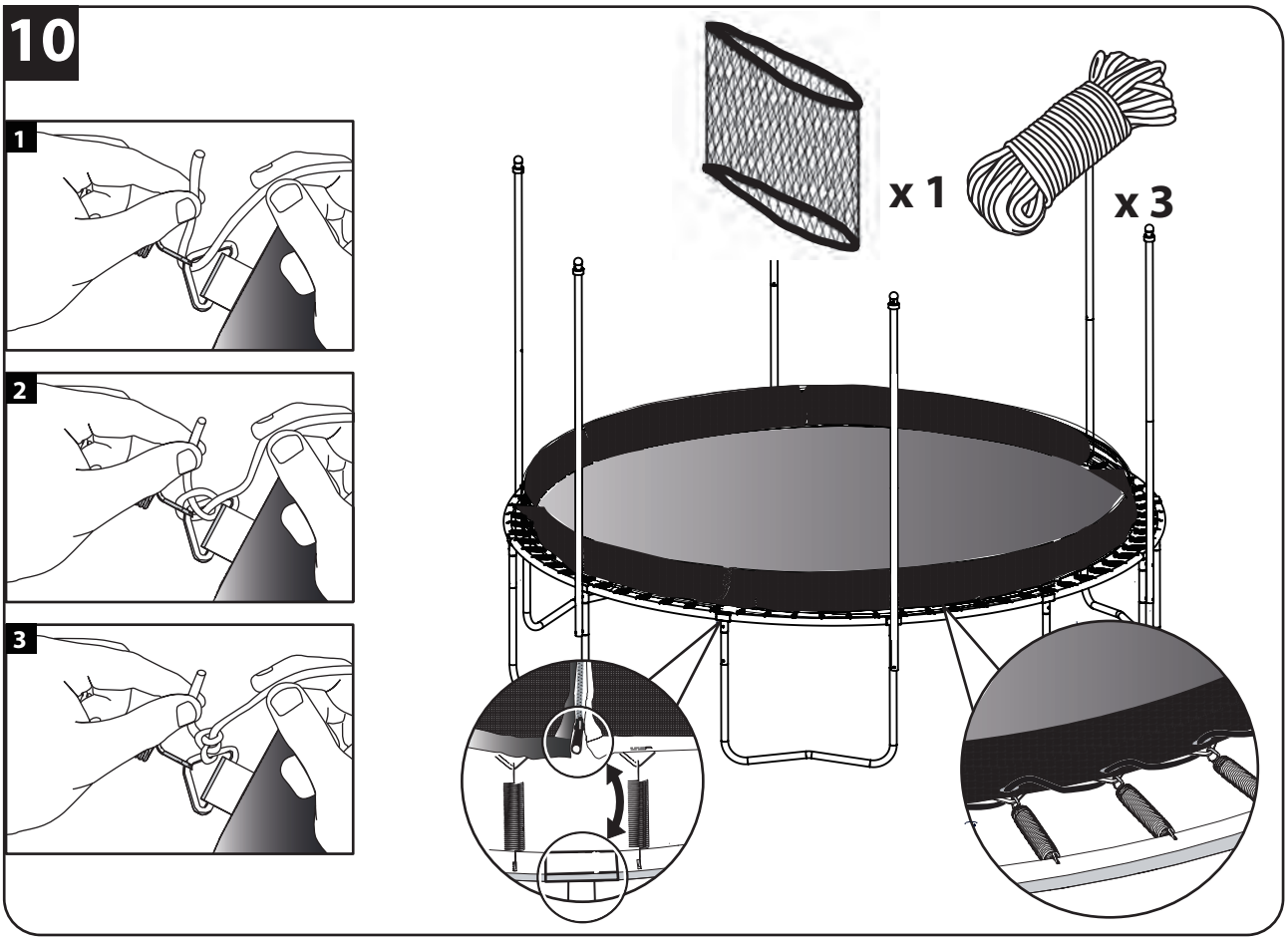
10
1
2
3
x 1
x 3

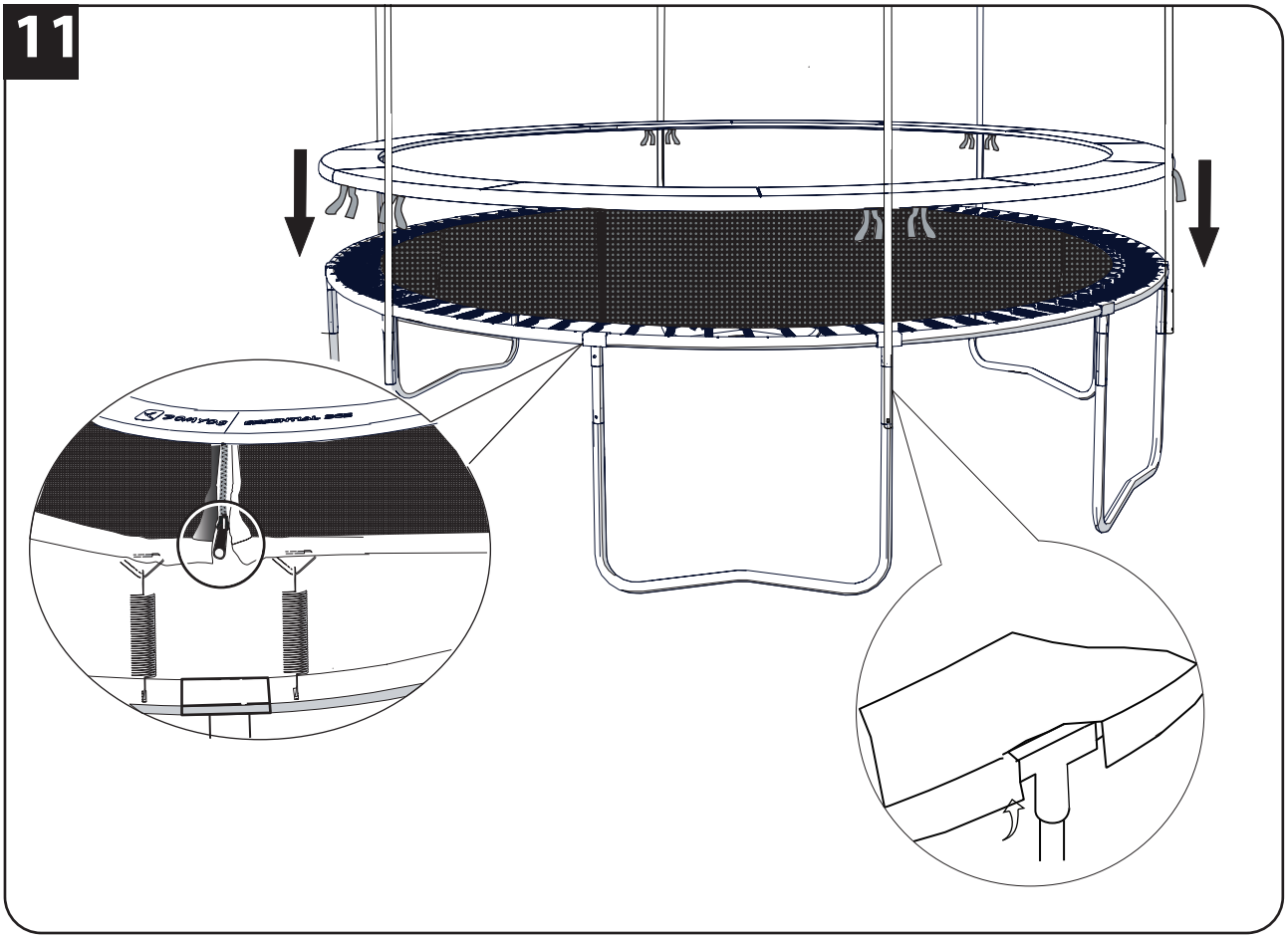
11

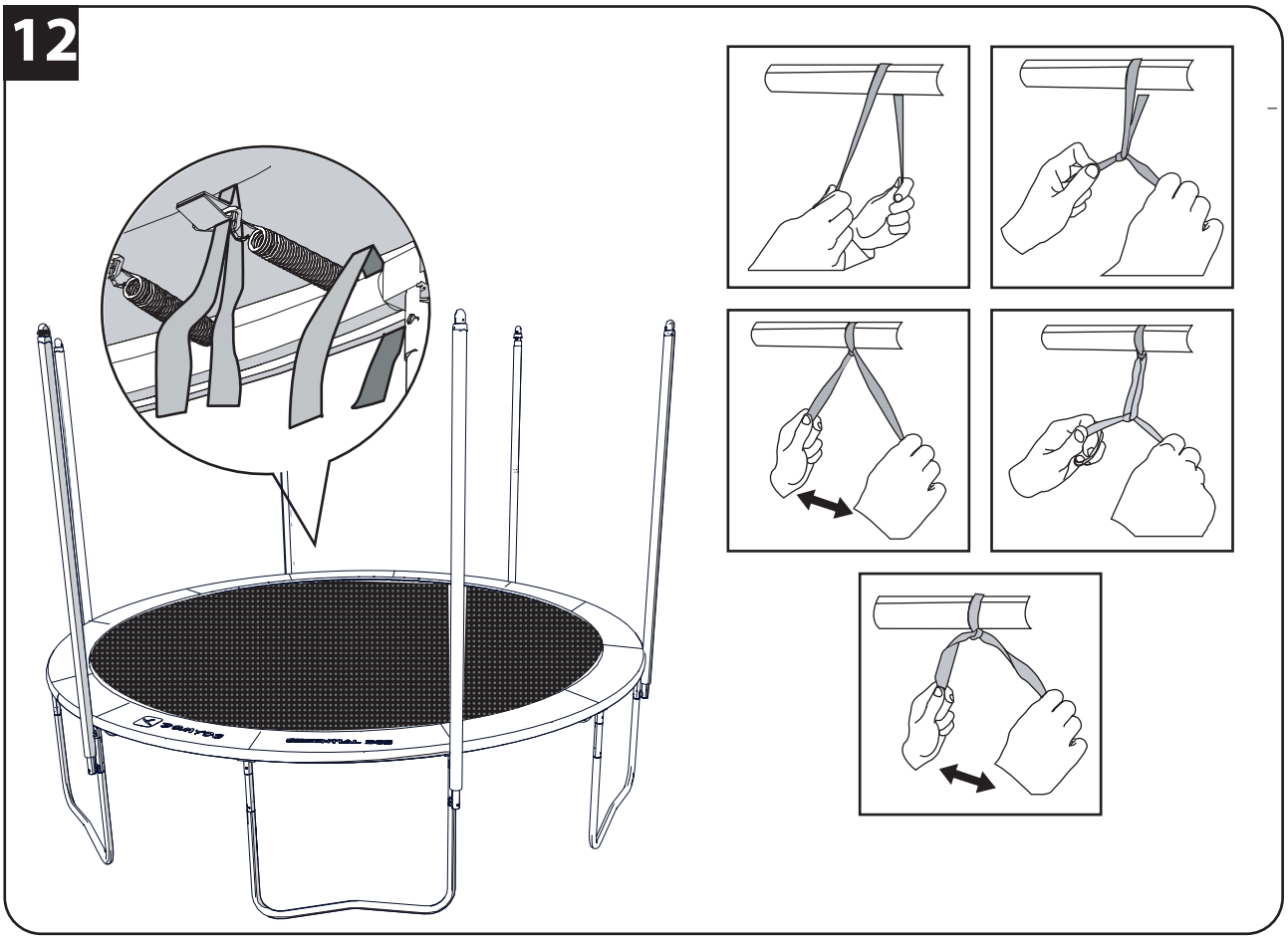
12

13

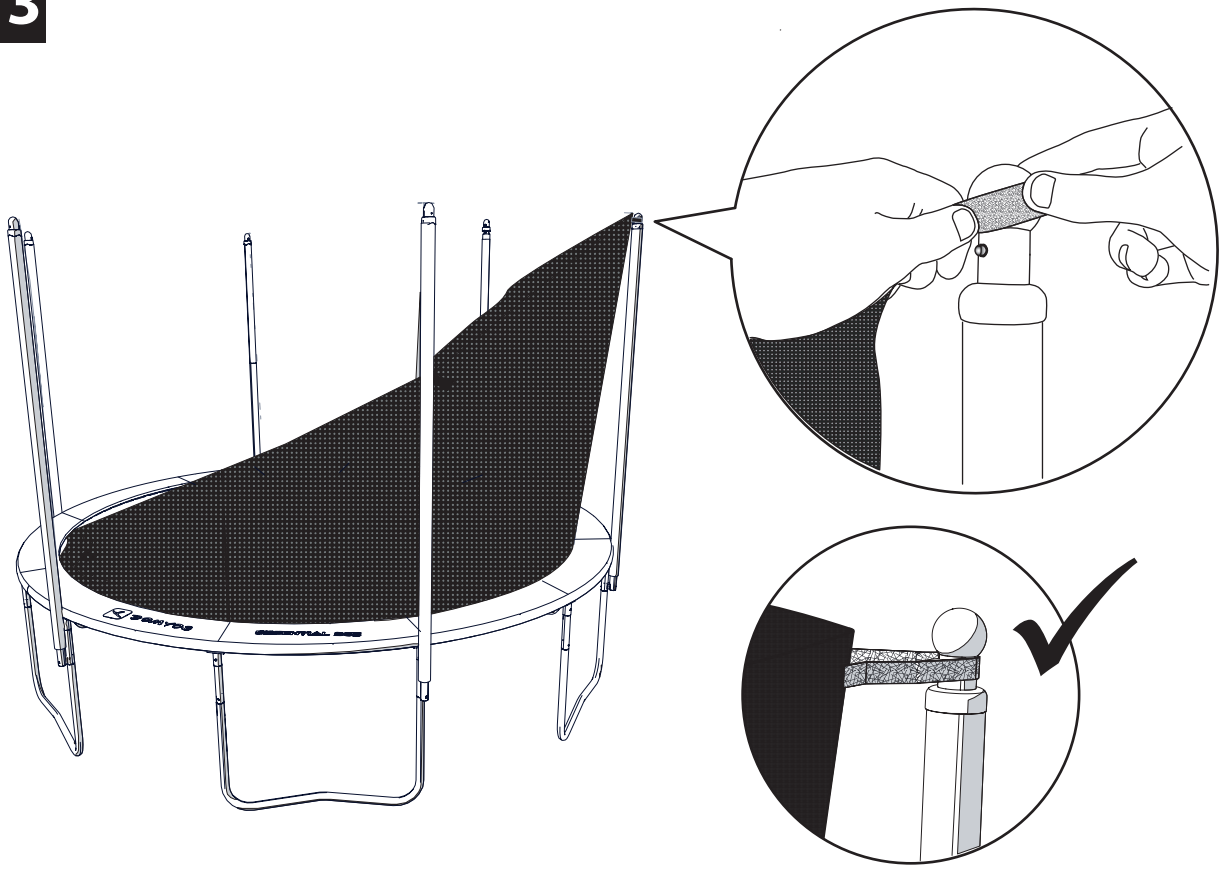

14

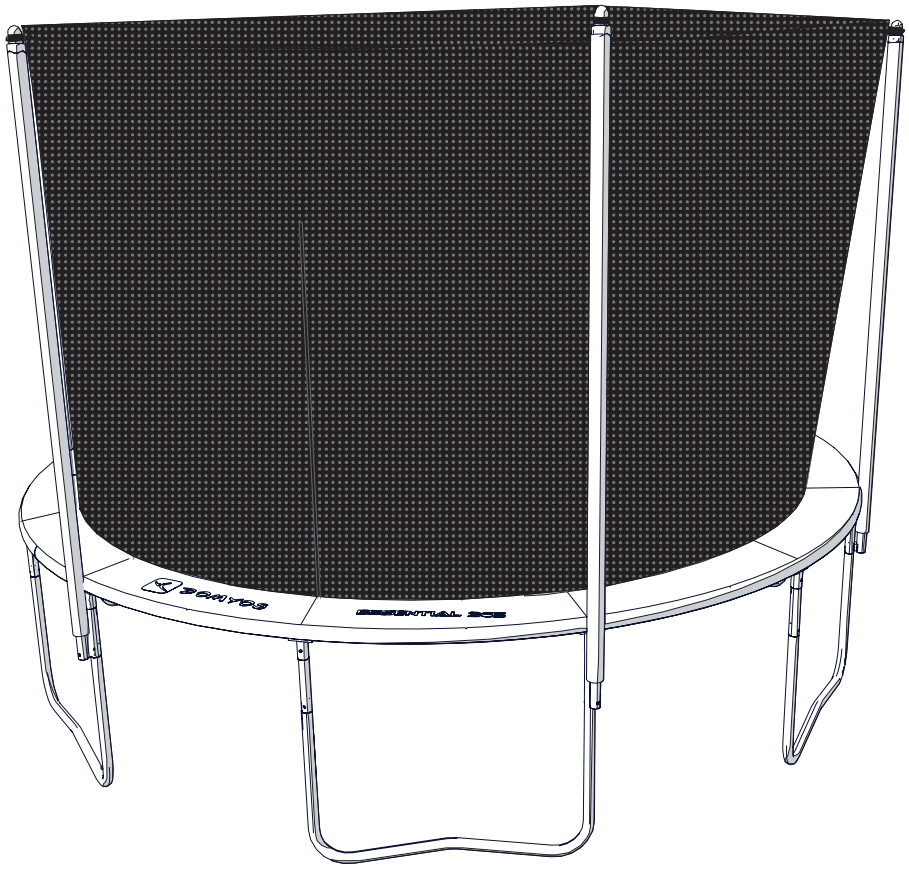

FR

Vous avez choisi un produit de la marque DOMYOS et nous vous remercions de votre confiance.

Que vous soyez débutant ou sportif de haut niveau, DOMYOS est votre allié pour rester en forme ou développer votre condition physique. Nos équipes s'efforcent toujours de concevoir les meilleurs produits pour votre usage. Si toutefois vous avez des remarques, des suggestions ou des questions, nous sommes à votre écoute sur notre site DOMYOS.COM. Vous y trouverez également des conseils pour votre pratique et une assistance en cas de besoin.

Nous vous souhaitons un bon entraînement et espérons que ce produit DOMYOS répondra pleinement à vos attentes.

■ PRÉSENTATION

La pratique du trampoline permet de développer les muscles des membres inférieurs, l'endurance, le sens de l'équilibre et la coordination.

Ce trampoline convient aux enfants à partir de 6 ans ainsi qu'aux adultes.

■ NOTICE D'UTILISATION

A lire attentivement et à conserver pour consultation ultérieure.

PRÉCAUTIONS D'EMPLOI

1. Attention. Poids maximum de l'utilisateur : 110 kg (242 lbs)
2. Attention. Destiné à un usage extérieur.
3. Attention. Réservé à un usage familial.
4. Attention. Ne convient pas aux enfants de moins de 3 ans. Risque de chute.
5. Age minimum conseillé : 6 ans
6. Attention. Un seul utilisateur à la fois. Risque de collision.
7. Attention. A utiliser sous la surveillance d'un adulte.
8. Attention. N'effectuez pas de sauts périlleux. Un atterrissage sur la tête ou la nuque peut entraîner des blessures graves, voire mortelles.
9. Attention. Fermez toujours le filet avant de pratiquer.
10. Attention. Remplacez le filet tous les 3 ans.
11. Attention. Portez des chaussures. Les semelles doivent être exemptes de terre, sable ou cailloux pour ne pas dégrader la toile de rebond.
12. Attention. N'utilisez pas le trampoline quand la toile de rebond est mouillée.
13. Attention. Assurez-vous d'avoir les poches vides et les mains libres avant de pratiquer.
14. Attention. Sautez toujours au centre de la toile de rebond.
15. Attention. Ne mangez pas en sautant.
16. Attention. Ne sortez pas du trampoline en sautant.
17. Attention. Limitez la durée d'utilisation en continu. Faites des pauses régulières.
18. Placez le trampoline sur une surface stable, plane et horizontale à au moins de 2 mètres de toute autre structure ou élément pouvant constituer un obstacle (clôture, garage, maison, branches d'arbre, fils d'étendage, fils électriques, etc.).
19. Ne placez pas le trampoline sur du béton, goudron ou toute autre surface dure, ni à proximité d'autres installations non-compatibles (piscines gonflables, balançoires, toboggans, murs d'escalade, etc.).
20. Toute modification doit être effectuée conformément aux instructions fournies par le fabricant.
21. Vérifiez qu'aucun objet ou personne ne se trouve sous le trampoline.
22. Ne laissez aucun objet tranchant ou dangereux sur, sous ou à proximité du trampoline.
23. Assurez-vous que la zone de pratique est suffisamment éclairée.
24. Les trampolines de loisir ne sont pas des trampolines à usage professionnel.
25. Il est interdit d'exécuter des sauts autres que ceux décrits dans cette notice d'utilisation.
26. N'utilisez pas le trampoline en cas de grossesse, d'hypertension ou de maladies cardiovasculaires.
27. N'utilisez pas le trampoline sous influence d'alcool, de drogues ou de médicaments.
28. Ne fumez pas en même temps que vous pratiquez.
29. Ne sautez pas dans le filet de manière volontaire.
30. N'accrochez rien au filet qui ne soit pas approuvé par DOMYOS.
31. Nos filets sont conçus exclusivement pour les trampolines DOMYOS.
32. Ne portez pas de vêtements amples.
33. Retirez vos bijoux.
34. Attachez vos cheveux.
35. Lorsque l'air est sec, un frottement répété sur la toile de rebond ou le filet peut générer de l'électricité statique. Ce phénomène ne représente aucun risque pour l'utilisateur. Pour limiter le phénomène :
    - Assurez-vous que la structure du trampoline est en contact avec la terre. Au besoin, vous pouvez utilisez un conducteur électrique pour relier la structure à la terre.
    - Portez des chaussures.
    - Evitez les contacts répétés avec le filet.
    - Evitez de porter des vêtements synthétiques ou en laine.
36. Vérifiez votre niveau de forme auprès de votre médecin traitant. Cela est particulièrement important si vous avez plus de 35 ans ou avez eu des problèmes de santé auparavant.
37. DOMYOS se décharge de toute responsabilité concernant les plaintes pour blessures ou pour des dommages infligés à une tierce personne ou à des biens ayant pour origine la mauvaise utilisation du produit.
38. Il revient au propriétaire de s'assurer que tous les utilisateurs sont informés comme il convient de toutes les précautions d'emploi.
39. Si vous ressentez une douleur ou si vous êtes pris de vertiges, arrêtez immédiatement de pratiquer, reposez-vous et consultez un médecin.
40. Ne pas utiliser en condition de vent fort
41. Le trampoline n'est pas destiné à être enterré dans le sol

ENTRETIEN

Les contrôles ci-après doivent être réalisés au début de chaque saison et à intervalles réguliers pendant toute la saison. Tout manquement à cette obligation de contrôle peut conduire à des blessures graves.

1. Vérifiez que tous les boulons sont correctement serrés et resserrez-les si nécessaire.
2. Vérifiez que les ressorts sont intacts et ne risquent pas de se décrocher pendant la pratique.
3. Vérifiez que la protection circulaire recouvre les ressorts.
4. Vérifiez que les protections des boulons et des autres éléments coupants sont à leur place et remplacez-les si nécessaire.
5. Vérifiez la cordelette de maintien du filet. Risque de strangulation.
6. Vérifiez que le filet, la toile de rebond et les éléments de protection sont en bon état et à même de supporter le poids de l'utilisateur. Les rayons du soleil, la pluie, la neige et les températures extrêmes sont susceptibles de réduire la résistance de ces composants. Remplacez-les si nécessaire.
7. ATTENTION! -Ne pas utiliser en condition de vent fort et arrimer le trampoline.

8. Dans certains pays pendant la saison hivernale, la neige et les températures très basses peuvent abîmer votre trampoline. Nous vous recommandons de démonter le filet, la toile de rebond et les protections et de les stockez à l'intérieur.
9. Remplacez le filet, la toile de rebond et les éléments de protection tous les 3 ans.
10. Tout élément défectueux doit être remplacé conformément aux instructions fournies par le fabricant.
11. Pour contacter le service après-vente, consultez la dernière page de cette notice d'utilisation.

FR

DÉPLACEMENT ET TRANSPORT

1. Un minimum de 2 personnes est nécessaire pour déplacer le trampoline. Répartissez-vous autour de la structure, soulevez légèrement le trampoline et déplacez-le jusqu'à l'emplacement désiré.
2. Pour un déplacement plus long avec un transport en voiture, le trampoline devra être démonté intégralement. Référez-vous aux instructions de montage et suivez toutes les étapes en commençant par la fin. Le démontage des ressorts est une opération délicate qui ne doit se faire qu'avec l'outil fourni.

■ LES SAUTS

Vous devez maîtriser le saut de base et la technique d'arrêt avant de tenter tout autre saut.

LE SAUT DE BASE

1. Commencez en position debout, pieds écartés à la largeur des épaules, tête droite et les yeux dirigés sur la toile de rebond.
2. Balancez les bras d'avant en arrière dans un mouvement circulaire.
3. Sautez en poussant avec la pointe de vos pieds.
4. Maintenez vos pieds légèrement écartés au moment du rebond.
5. Pour vous arrêter, fléchissez les genoux au moment du contact des pieds avec la toile.

LE SAUT SUR LES GENOUX

1. Commencez par un saut de base.
2. Atterrissez sur les genoux en gardant le dos droit.
3. Utilisez vos bras pour maintenir votre équilibre.
4. Reprenez la position du saut de base.

LE SAUT SUR LES FESSES

1. Atterrissez en position assise.
2. Placez les mains sur le tapis à hauteur des hanches.
3. Poussez avec vos mains pour reprendre la position debout.

LE SAUT VENTRAL

1. Commencez par un petit saut.
2. Atterrissez sur le ventre avec les bras tendus devant vous.
3. Poussez avec vos bras pour reprendre la position debout.

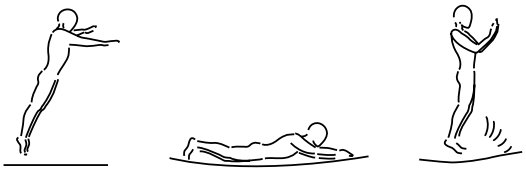

LE SAUT À 180°

1. Commencez par un saut ventral.
2. Poussez avec la main et le bras gauche ou droit (cela dépend de quel côté vous désirez tourner).
3. Maintenez la tête et les épaules dans la même direction et restez parallèle au tapis.
4. Atterrissez en position inclinée et reprenez la position debout en poussant avec vos mains et vos bras.

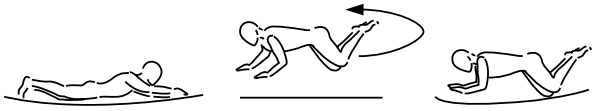

■ GARANTIE COMMERCIALE

DOMYOS garantit ce produit, dans des conditions normales d'utilisation, pendant 5 ans pour la structure et 2 ans pour les autres pièces et la main d'œuvre à compter de la date d'achat, la date sur le ticket de caisse faisant foi.

L'obligation de DOMYOS, en vertu de cette garantie, se limite au remplacement ou à la réparation du produit, à la discrétion de DOMYOS.

Cette garantie ne s'applique pas en cas de :

- Dommages causés lors du transport
- Mauvais montage
- Mauvaise utilisation ou utilisation anormale
- Mauvais entretien
- Réparations effectuées par des techniciens non-agréés par DOMYOS
- Utilisation hors du cadre privé

Cette garantie commerciale n'exclut pas la garantie légale applicable dans le pays d'achat.

Pour bénéficier de la garantie sur votre produit, consultez la dernière page de cette notice d'utilisation.

AFTER-SALES SERVICE • SERVICE APRÊS-VENTE • SERVICIO POSVENTA • KUNDENDIENST • SERVIZIO ASSISTENZIA POST-VENDITA • AFTERSALESAFDELING • ASSIST⊠NCIA PÓS-VENDA • SERWIS PO SPRZEDAŻY • ÜGYFÉLSZOLGÁLAT • СЕРВИСНАЯ СЛУЖБА • SERVICIU POST-V⊠NZARE • POPREDAJNÝ SERVIS • POPRODEJNÍ SERVIS • EFTERMARKNAD • СЛЕДПРОДАЖБЕН СЕРВИЗ • SATIŞ SONRASI SERVİSİ • SERVIS NAKONPRODAJE • 售后服务 • 售後服務 • 애프터서비스 • خ⊠⊠ة ⊠ با⊠⊠ البي⊠

FRANCE
Besoin d'assistance ?
Retrouvez-nous sur le site internet www.domyos.com (coût d'une connexion internet) ou contactez le centre de relation clientèle, muni d'un justificatif d'achat, au 0800 71 00 71 (appel gratuit depuis un poste fixe en France métropolitaine).

ESPAÑA
⊠Necesita asistencia?
Nos puede encontrar en el sitio web www.domyos.com (coste de conexión de internet) o contacte con el centro de atención al cliente, con el ticket de compra, a 914843981 para ayudarle a abrir un dosier spv (servicio de post venta, llamada gratuita desde un telefono fijo desde España).

ITALIA
Hai bisogno di assistenza?
Ci trovi sul sito www.domyos.com (cost di una connessione internet) o chiama il Servizio Assistenza Clienti, munito dello scontrino fiscale, al 199 122 326 (11,88 cent\euro al min + IVA).

BELGIQUE
Besoin d'assistance ?
Retrouvez le service après vente sur le site internet www.domyos.com (coût d'une connexion internet) qui vous permet d'effectuer une demande d'assistance si besoin.

BELGIË
Bijstand nodig?
U vindt de dienst na verkoop terug op de website www.domyos.com (kost van internetverbinding). Hier kan u een bijstandsaanvraag indienen indien nodig.

中国
你需要帮助吗？
请访问我们的网站 www.domyos.cn 或拨打我们的全国免费客服电话 4009-109-109。温馨提示: 拨打电话前, 请找到您的购物凭证。

OTHER COUNTRIES
Need help?
Find us on our website www.domyos.com (cost of an internet connection) or go to the front desk of one of the stores where you bought the product, with proof of purchase.

AUTRES PAYS
Besoin d'assistance ?
Retrouvez-nous sur le site internet www.domyos.com (coût d'une connexion internet) ou présentez-vous à l'accueil d'un magasin de l'enseigne où vous avez acheté votre produit, muni d'un justificatif d'achat.

OTROS PAÍSES
⊠Necesita asistencia?
Nos puede encontrar en el sitio web www.domyos.com (coste de conexión de internet) o preséntese con el justificante de compra en la recepción de la tienda de la marca donde haya comprado el producto.

ANDERE LÄNDER
Brauchen Sie Hilfe?
Besuchen Sie unsere Internet-Site www.domyos.com (Kosten des Internetanschlusses) oder wenden Sie sich an die Empfangsstelle des Geschäfts der Marke, in welchem Sie Ihr Produkt gekauft haben. Legen Sie bitte Ihren Kaufnachweis vor.

ALTRI PAESI
Bisogno di assistenza?
Ci potete trovare sul sito Internet www.domyos.com (costo di una connessione Internet) o potete recarvi all'accoglienza di un negozio del marchio in cui avete comprato il prodotto, muniti di un giustificativo di acquisto.

OVERIGE LANDEN
Nog vragen?
Raadpleeg onze internetsite www.domyos.com (kosten internetverbinding) of ga naar de ontvangstbalie van de winkel waarin u het product heeft gekocht. Neem het aankoopbewijs mee.

OUTROS PAÍSES
Precisa de assistência?
Contacte-nos através do site da Internet www.domyos.com (custo de uma ligação à Internet) ou dirija-se à recepção da loja da marca onde adquiriu o seu produto, com o respectivo comprovativo de compra.

INNE KRAJE
Potrzebujesz pomocy?
Znajdź nas na stronie internetowej www.domyos.com (koszt jednego połączenia internetowego) lub wraz z dowodem zakupu zgłoś się do punktu obsługi sklepu firmowego lub tam, gdzie dokonałeś zakupu produktu.

MÁS ORSZÁGOK
Segítségre van szüksége?
Keressen meg minket internetes honlapunkon www.domyos.com (internetcsatlakozás ára), vagy forduljon személyesen egyik üzletünk vevőszolgálatához, amely üzletben vásárolta a terméket, a vásárlási bizonylattal.

ДРУГИЕ СТРАНЫ
Нужна поддержка?
Обратитесь к нам через наш интернет-сайт www.domyos.com (стоимость подключения к интернету) или подойдите в отдел обслуживания клиентов в магазине той сети, в которой вы купили ваш продукт, с товарным чеком.

ALTE ȚĂRI
Aveți nevoie de asistență?
Ne puteți găsi pe site-ul www.domyos.com (prețul unei conectări la internet) sau vă puteți prezenta la serviciul de relații cu clienții al magazinului firmei de la care ați achiziționat produsul, având asupra dumneavoastră dovada cumpărării.

OSTATNÉ KRAJINY
Potrebujete asistenciu?
Nájdite si nás na internetových stránkach www.domyos.com (cena internetového pripojenia), alebo sa obráťte na oddelenie styku so zákazníkom v obchode, kde ste svôj výrobok zakúpili a popritom nezabudnite predložiť doklad o kúpe.

OSTATNÍ ZEMĚ
Potřebujete pomoc?
Kontaktujte nás na našich internetových stránkách www.domyos.com (cena za internetové připojení) nebo přijďte na recepci jedné z prodejen značky, kde jste koupili váš výrobek, a předložte doklad o nákupu.

ANDRA LÄNDER
Behöver du hjälp?
Hitta oss på hemsidan www.domyos.com (kostnad för internet-anslutning tillkommer) eller gå till kundtjänsten i butiken där du köpte produkten, med ditt inköpsbevis.

ДРУГИ ДЪРЖАВИ
Имате нужда от помощ?
Моля, посетете нашия сайт: www.domyos.com (цената на интернет връзка) или отидете в отдел "Обслужване на клиенти" на магазина, където сте купили продукта, като носите със себе си документ, доказващ направената покупка.

DİĞER ÜLKELER
Yardıma mı ihtiyacınız var?
www.domyos.com internet sitesinden bize ulaşabilirsiniz (bir internet bağlantı ücreti karşılığında) veya bir satın alma kanıtı ile birlikte, ürünü satın aldığınız mağazanın danışma bölümüne başvurabilirsiniz.

OSTALE ZEMLJE
Potrebna vam je pomoć?
Pronađite nas na internetskoj stranici www.domyos.com (po cijeni naknade za korištenje interneta) ili savjet potražite u trgovini u kojoj ste kupili proizvod, uz predočenje računa.

其他国家
需要帮助？
请登陆 www.domyos.com 与我们联系（普通上网费用）或携带购物发票至您购买产品的商店信息咨询处咨询。

其他國家
需要幫助？
請登陸 www.domyos.com 與我們聯繫（普通上網費用）或攜帶購物發票至您購買產品的商店的信息諮詢處諮詢。

기타 국가
도움이 필요하십니까?
홈페이지 www.domyos.com 에 접속하거나(인터넷 접속비 소요) 구매의 증거를 지참하고 제품을 구매하신 저희 매장의 안내 데스크를 찾아주십시오.

دو⊠⊠خ ى
هل تحتا⊠⊠ ⊠ مساعدة⊠
اتصل على ع⊠ موقعنا ا⊠لكترو⊠
www.domyos.com
(تكلفة اتصال با⊠نترن ⊠) أو توج⊠⊠⊠ المحل الذي اشتري ⊠ من⊠ المنتج والذي يوجد ب⊠ علامة ال ⊠كة، واحرص على تقديم ⊠ثبات ال ⊠ء.

ESSENTIAL 365

Original instructions to be kept
Notice originale à conserver
Conserve estas instrucciones originales
Originalanleitung für Ihre Unterlagen
Istruzioni originali da conservare
De oorspronkelijke handleiding dient bewaard te worden
Manual original a guardar
Instrukcja obsługi do zachowania na przyszłość
Tegye el az eredeti használati utasítást.
Сохраните оригинальную инструкцию
Informații originale care trebuie păstrate
Originál návod uchovať
Originální návod uschovejte
Originalbipacksedel att spara
Запазете оригиналното упътване
Muhafaza edilecek orijinal kullanım kılavuzu
Izvorne upute, sačuvajte za kasniju upotrebu
请保留说明书
請保留原始說明書
보관해야 할 사용설명서 원본
يرجى الاحتفاظ بهذه النشر

DECATHLON

Производитель и адрес, Франция:
DECATHLON - 4 Boulevard de Mons - BP 299
59650 Villeneuve d'Ascq cedex - France

IMPORTADO PARA O BRASIL POR IGUASPORT LTDA. CNPJ : 02.314.041/0001-88

Импортер: ООО «Октоблу», 141031, Россия, Московская область, Мытищинский район, МКАД 84-й км., ТПЗ «Алтуфьево», владение 3, строение 3, +7(495)6414446, для занятий спортом, батут, сталь / полипропилен / ПВХ (поливинилихлорид) / полиэтилен

生产商: 上海莘威运动品有限公司, 上海市闵行区申北路2号 邮编: 201108 - 产品等级: 合格品 - 质检证明: 合格 - 中国制造 - GB 6675.1-2014 - 品名: 蹦床 - 主要成分: 钢 / 聚丙烯 / 聚氯乙烯 / 聚乙烯 - 商标: DOMYOS

540-0011 - 大阪市中央区農人橋1-1-22 - 大江ビル10階 - ナチュラムイーコマース株式会社

台灣迪卡儂有限公司, 台灣台中市408南屯區大墩南路379號, 諮詢電話: (04) 2471-3612 - Unified Business Number : 53048094 - 品名: 蹦床 - 主要部件: 鋼 / 聚丙烯 / 塑膠（聚氯乙烯） / 聚乙烯

Made in China - Fabricado na/em China - Произведено в Китае - İmal edildiği yer Çin - 中国制造 - 中國製造 - ผลิตในจีน

PACK REF: 2246493

DOMYOS.COM