VM 190

NOTICE D'UTILISATION
OPERATING INSTRUCTIONS
MODO DE EMPLEO
GEBRAUCHSANWEISUNG
ISTRUZIONI PER L'USO
GEBRUIKSHANDLEIDING
MANUAL DE UTILIZAÇÃO

INSTRUKCJA UŻYTKOWANIA
HASZNÁLATI ÚTMUTATÓ
ИНСТРУКЦИЯ ПО ИСПОЛЬЗОВАНИЮ
INSTRUCȚIUNI DE UTILIZARE
NÁVOD NA POUŽITIE
NÁVOD K POUŽITÍ
BRUKSANVISNING

УПЪТВАНЕ ЗА ИЗПОЛЗВАНЕ
KULLANIM KILAVUZU
ІНСТРУКЦІЯ ВИКОРИСТАННЯ
دليل استخدام
使用说明书

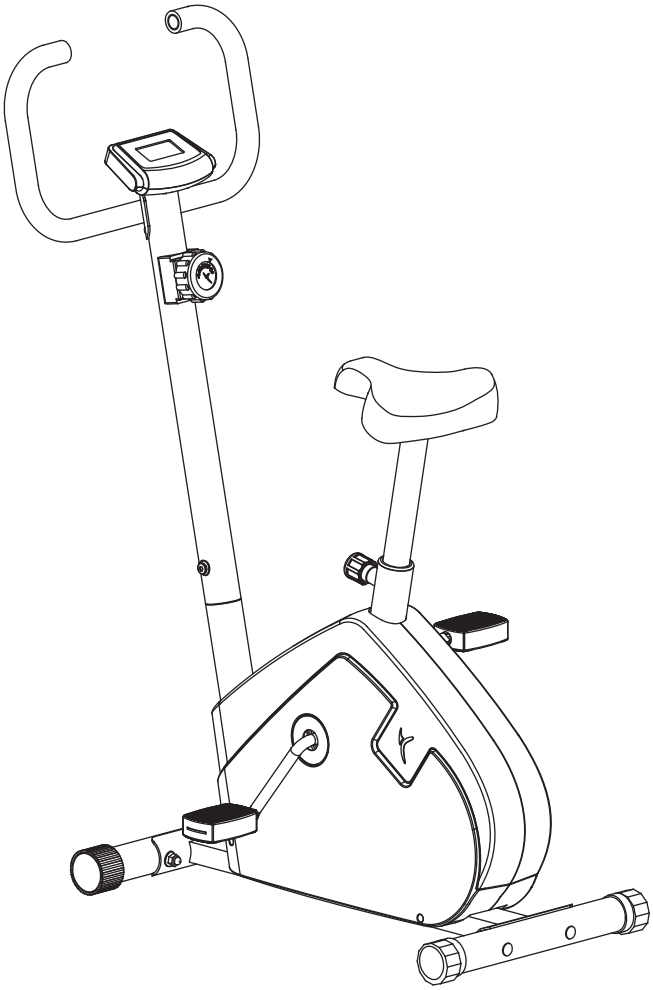

DOMYOS

VM 190

Notice à conserver
Keep these instructions
Conservar instrucciones
Bitte bewahren Sie diese Hinweise auf
Istruzioni da conservare
Bewaar deze handleiding
Instruções a conservar
Zachowaj instrukcję
Őrizze meg a használati útmutatót
Сохранить инструкцию
Păstrați instrucțiunile
Návod je potrebné uchovať
Návod je třeba uchovat
Spara bruksanvisningen
Запазете упътването
Bu kılavuzu saklayınız
Збережіть цю інструкцію
دليل يجب الاحتفاظ به
请妥善保存说明书

DOMYOS

oxylane
www.domyos.com
OXYLANE - 4, Boulevard de Mons - BP299 - 59665 Villeneuve d'Ascq Cedex - France

Made in China - Hecho en China - Fabricado na China -
中国 制造 - Произведено в Китае

Импортер :
ООО «Октоблу», 141031, Россия, Московская область, Мытищинский район, МКАД 84-й км., ТПЗ «Алтуфьево», владение 3, строение 3

Réf. pack : 1147.200 - CNPJ : 02.314.041/0001-88

合格品

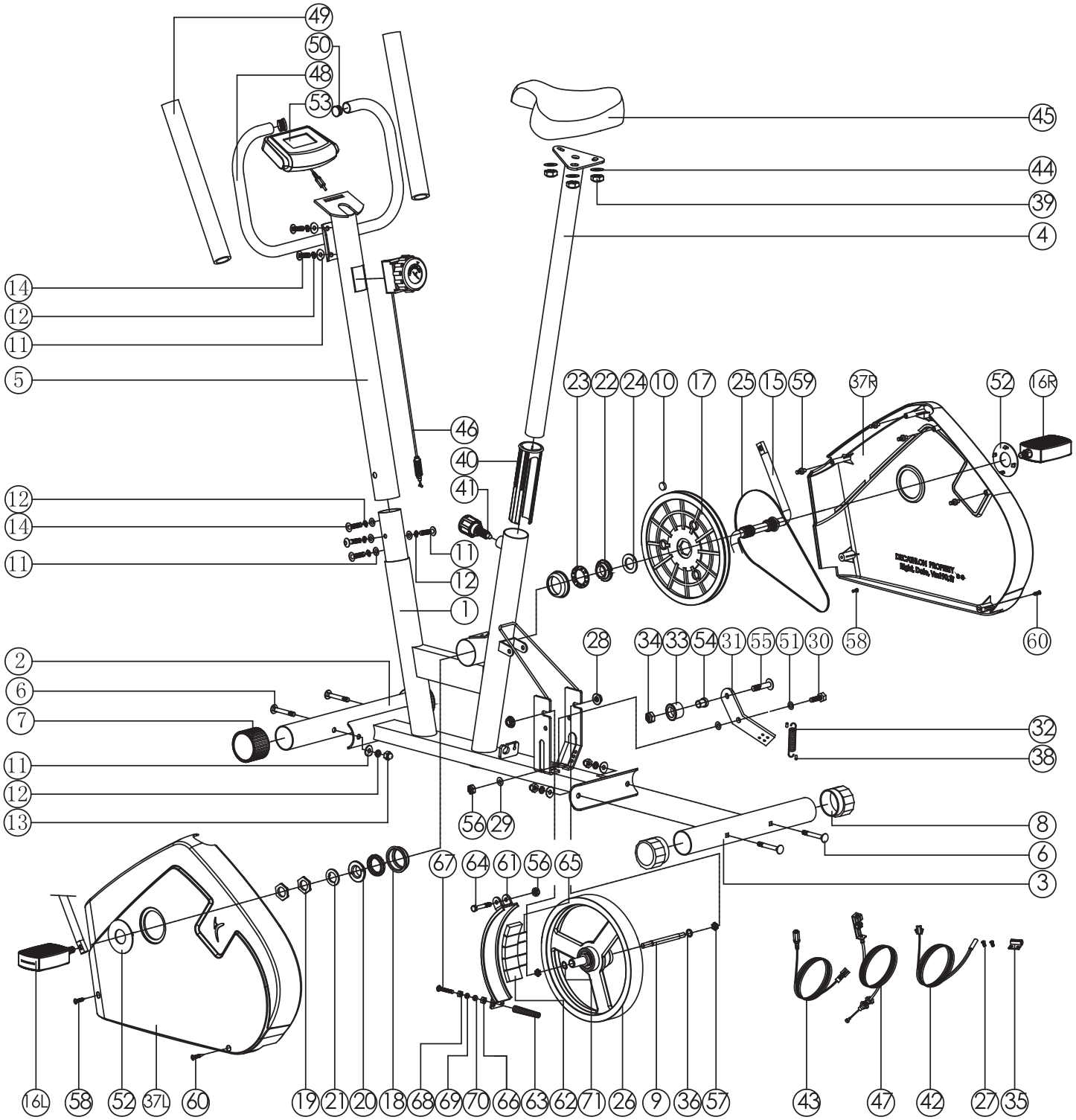
49
50
48
53
45
44
39
4
14
12
11
5
23
22
24
10
17
25
15
59
37R
52
16R
46
40
41
12
14
11
11
12
1
28
34
33
54
31
55
51
30
58
60
2
6
7
32
38
11
12
13
56
29
8
6
3
67
64
61
56
65
16L
58
52
37L
60
19
21
20
18
68
69
70
66
63
62
71
26
9
36
57
43
47
42
27
35

A x4

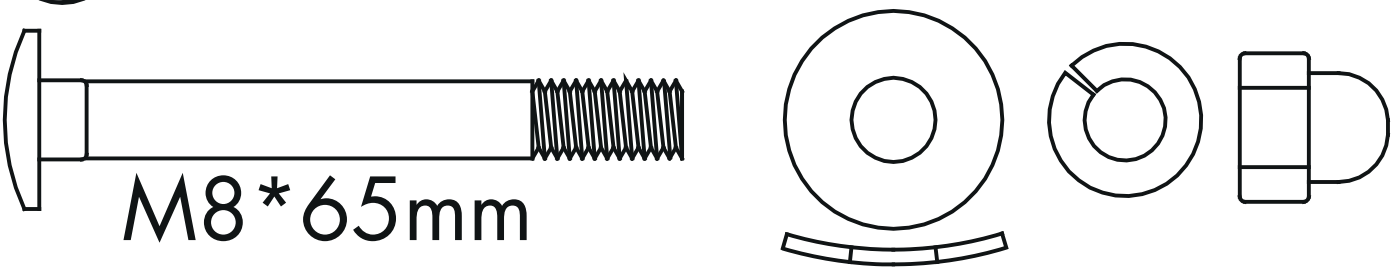

C x6

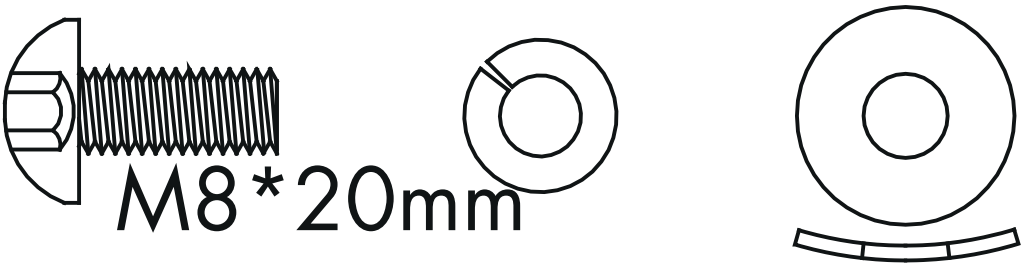

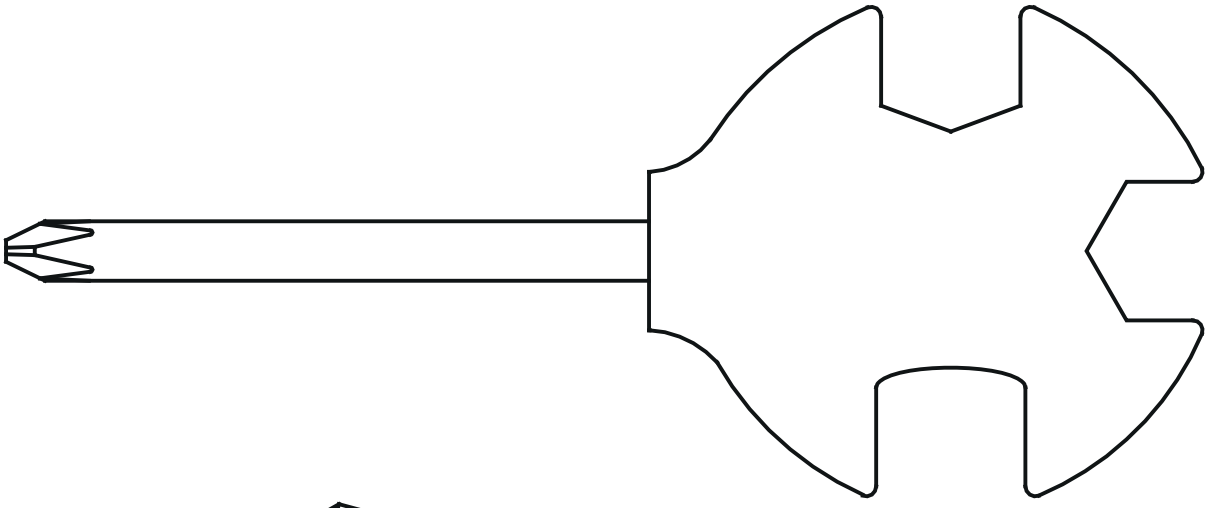

x1

x1

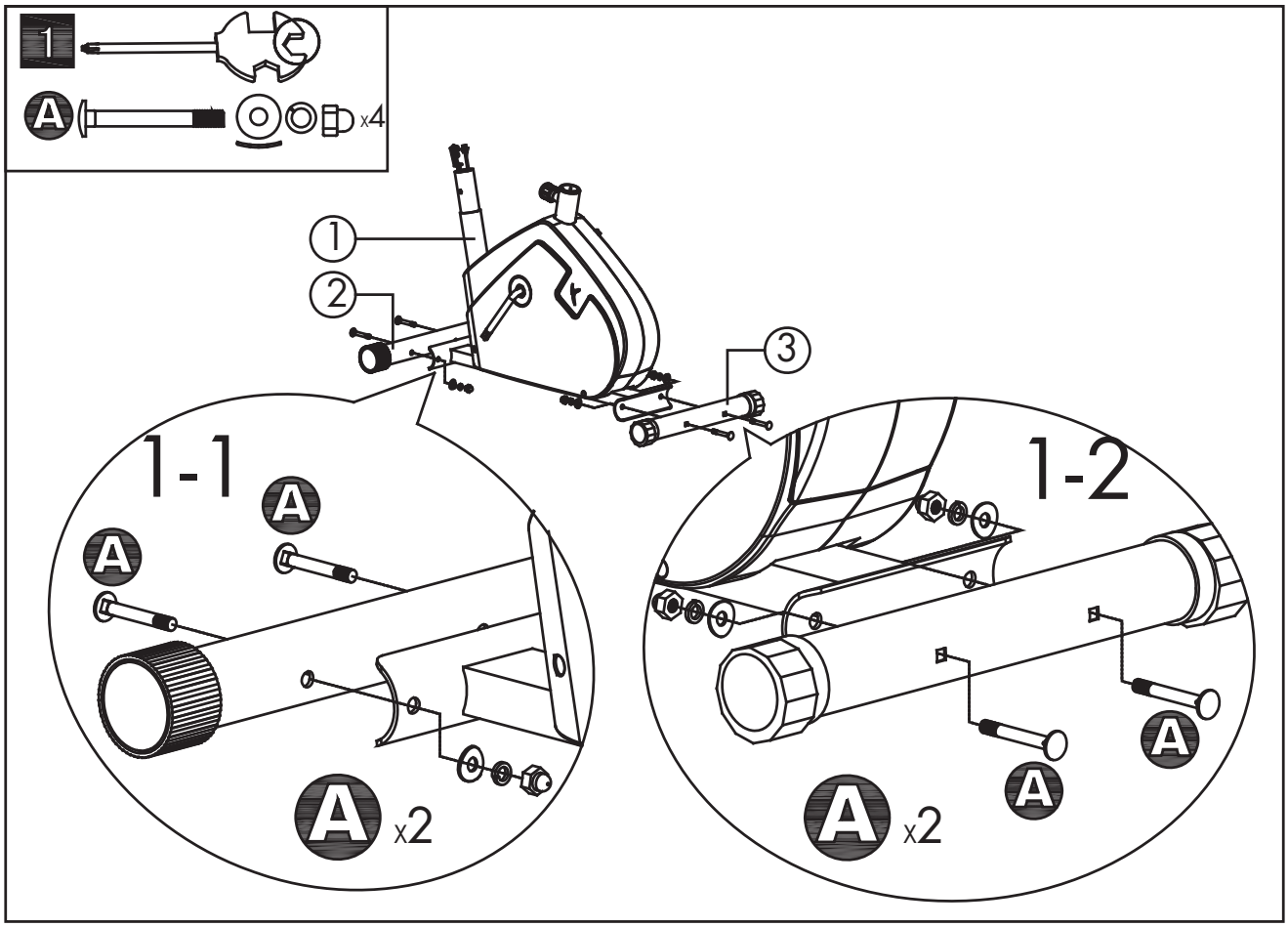
1
A
x4
1
2
3
1-1
A
A
A
x2
1-2
A
A
A
x2

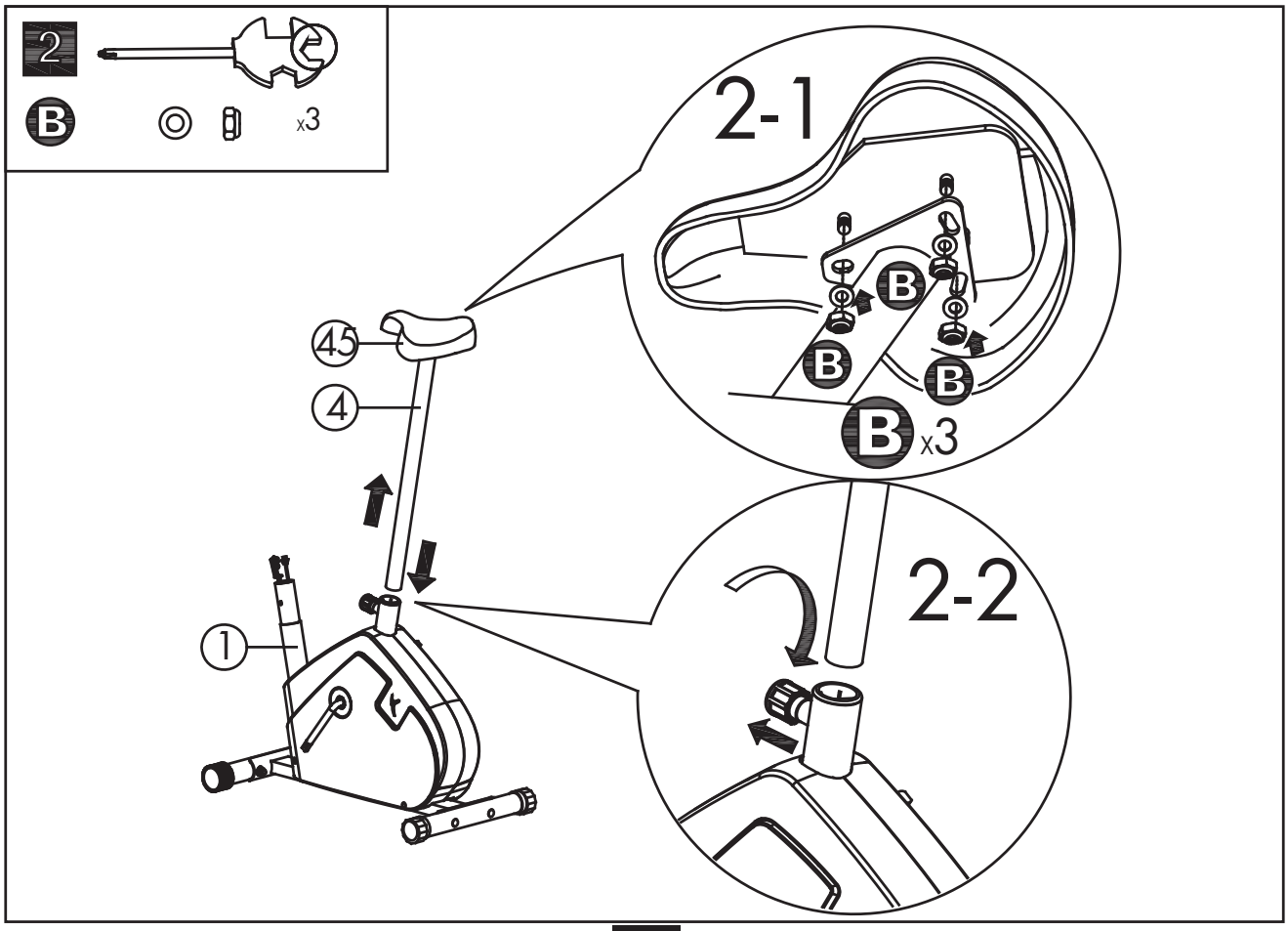
2
B
x3
2-1
B
B
B
B
x3
45
4
1
2-2

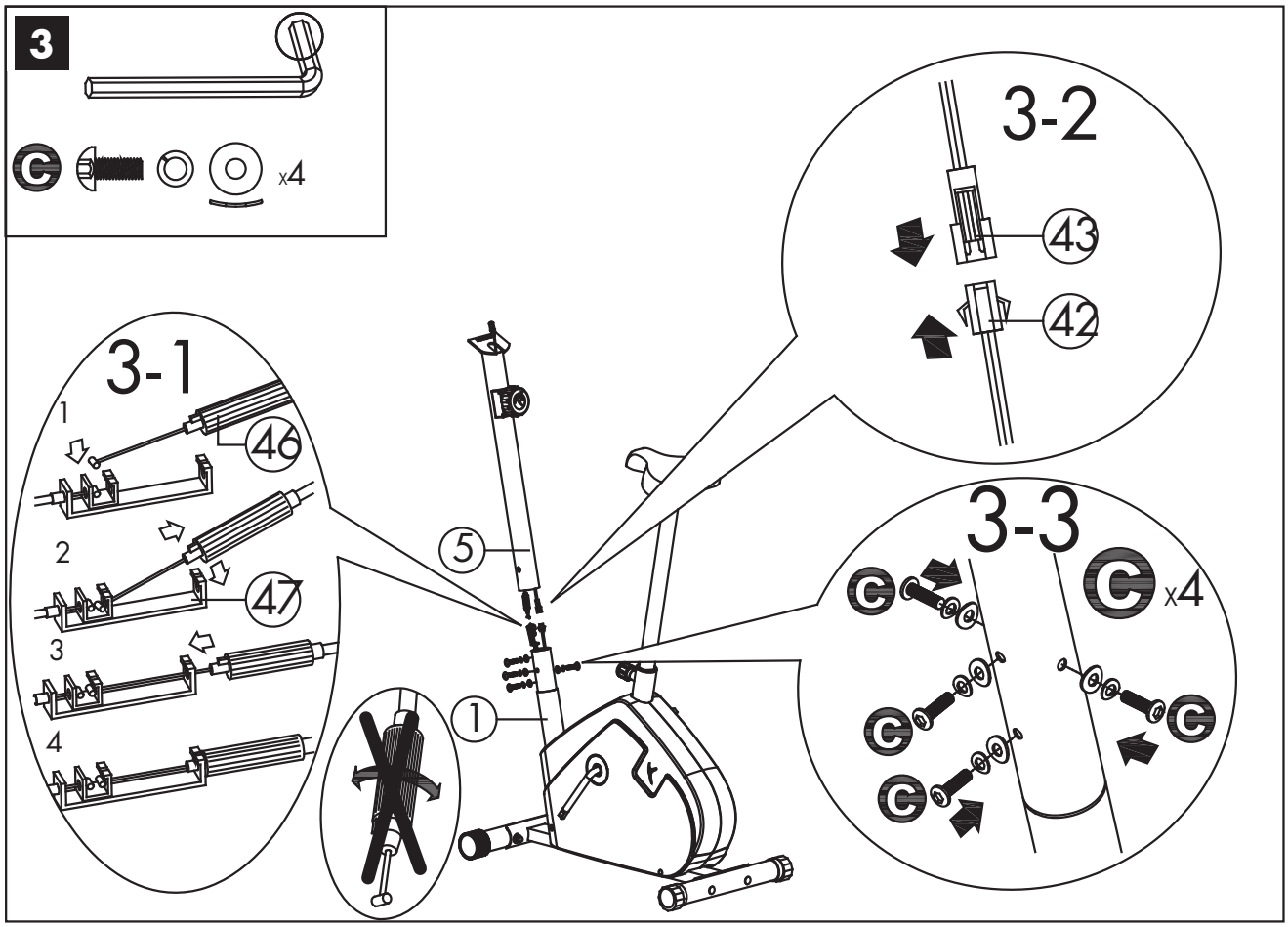
3
x4
3-1
1
46
2
47
3
4
3-2
43
42
3-3
x4
5
1

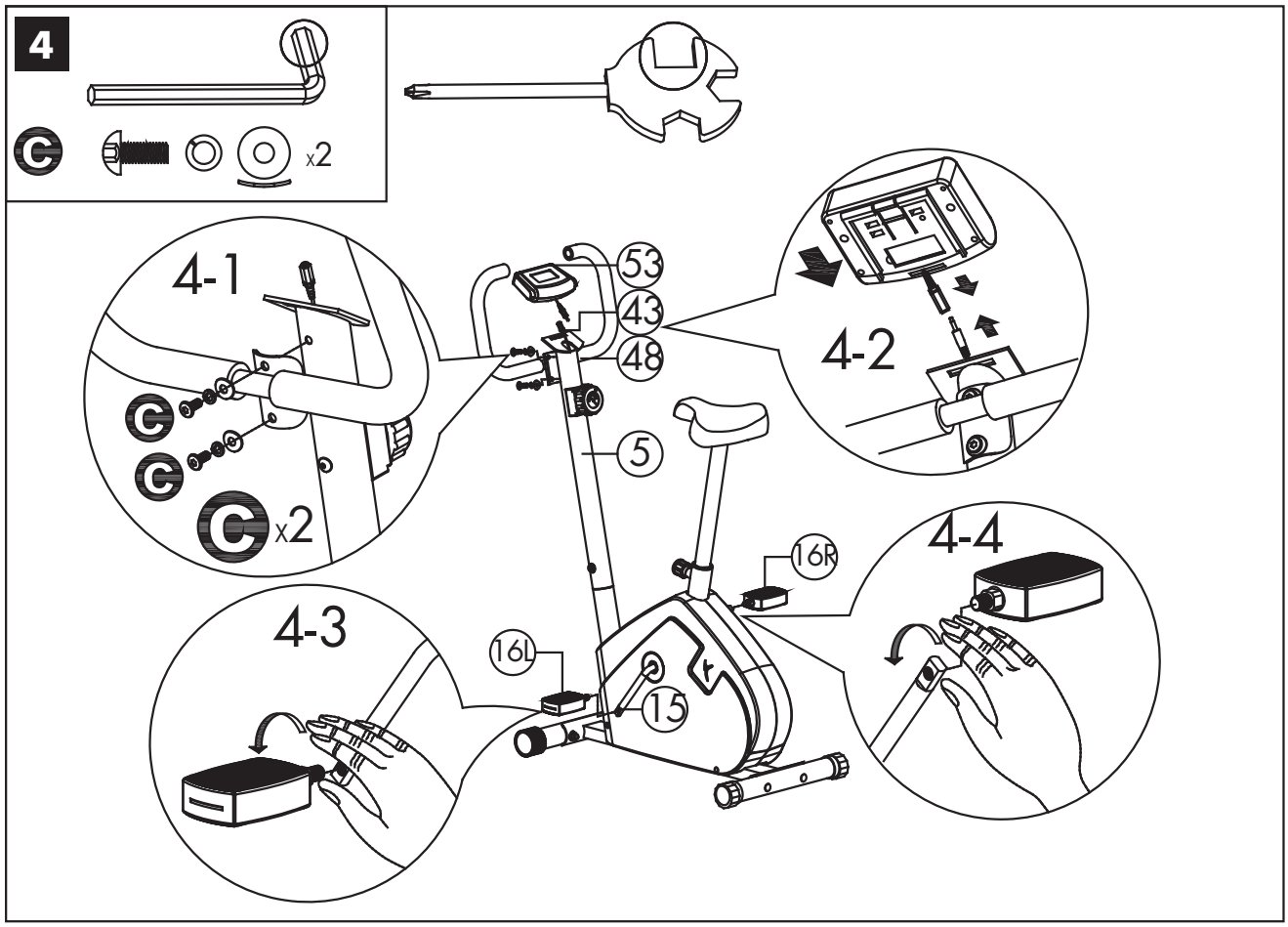
4
x2
4-1
x2
53
43
48
4-2
5
16R
4-4
4-3
16L
15

1 Guidon - Handlebars - Manillar - Lenker
Manubrio - Stuur - Guiador - Kierownica
Kormány - Руль - Ghidon - Riadidlá
Ridítka - Styre - Кормило - Gidon
Кермо - المقود - 手把

2 Console - Console - Consola - Konsole
Console - Console - Consola - Konsola
Műszerfal - Дисплей - Consolă - Konzola
Konzole - Konsol - Табло - Konsol
Приставка - لوحة التحكم - 控制面板

3 Tube support-guidon - Handlebar tube
Tubo soporte-manillar - Lenkerstützrohr
Tubo supporto-manubrio - Stang stuursteun
Tubo suporte-guiador - Rurka podtrzymująca kierownicę
Kormánytartó cső - Опора руля
Tub suport-ghidon - Nosná rúra riadidiel
Podpůrná trubka řidítek - Hållarrör - styre
Носеща тръба на кормилото - Gidon dayanak borusu
Підкермова трубка - أنبوب دعامة المقود - 手把立管

4 Bouton de réglage du tube porte-selle
Seat-tube adjustment knob
Botón de ajuste del tubo portasillín
Einstellrad des Sattelstützrohrs
Bottone di regolazione del tubo porta-sella
Instellingsknop stang zadelsteun
Botão de regulação do tubo porta-selim
Przycisk regulacji rurki podtrzymującej siodełko
A nyeregtartó cső szabályozó gombja
Ручка регулировки опоры седла
Buton de reglare al tubului de sprijin pentru ș a
Nastavovací gombík nosnej rúry sedla
Tlačítko pro nastavení trubky nesoucí sedlo
Justeringsknapp för sadelstolpen
Бутон за регулиране на носещата тръба на седлото
Sele borusu ayar düğmesi
Рукоятка регулювання
زر ضبط عمود ارتكاز المقعد
坐垫高度调节旋钮

5 Siège - Seat - Asiento - Sattel- Sedile - Zadel
Assento - Siodełko - Ulés - Седло - Scaun - Sedadlo
Sedlo - Sits - Седло - Oturak - Сідло - **مقعد** - 座位

6 Pédale - Pedal - Pedal - Pedal - Pedale - Pedaal
Pedal - Pedał - Pedál - Педаль - Pedală - Pedál
Šlapky - Pedal - Педал - Pedal - Педаль - البدال - 踏板

7 Roulettes de déplacement - Castors
Ruedas de desplazamiento - Transportrollen
Rotelle di spostamento - Transportwieltjes
Rodinhas de deslocação - Rolki transportowe
Görgők a mozgatáshoz - Транспортировочные колесики
Rotițe de deplasare - Premiestňovacie kolieska
Přemísťovací kolečka - Flytthjul
Колелца за преместване - Hareket tekerlekleri
Коліщатка для пересування - عجلات التحريك
移动滚轮

8 Tube porte-selle - Seat tube - Tubo portasillín - Sattelstützrohr
Tubo porta-sella - Stang zadelsteun - Tubo porta-selim - Rurka podtrzymująca siodełko - Nyeregtartó cső - Опора седла
Tub sprijin ș a - Nosná rúra sedla - Trubka nesoucí sedlo -
Sadelstolpe - Носеща тръба на седлото - Sele borusu
Підсідельна трубка - أنبوب حمالة الكرسي - 鞍座支管

9 Molette de réglage de la résistance - Resistance adjustment knob
Rueda de ajuste de la resistencia - Widerstands-Einstellrädchen
Rotella di regolazione della resistenza - Knop instelling weerstand
Botão rotativo de regulação da resistência - Rolka regulująca opór
Ellenállás-szabályzó kerék - Переключатель уровня нагрузки
Moletă pentru reglarea nivelului de dificultate - Nastavovacie koliesko odporu - Kolečko pro nastavení odporu - Tumhjul för inställning av motståndet - Ролка за регулиране на съпротивлението
Dayanıklılık ayarlama kolu - Рукоятка регулювання опору- مفتاح ضبط المقاومة
松紧调节齿轮

10 Compensateur de niveau - Level adjuster - Compensador de nivel
Niveauausgleicher - Compensatore di livello - Stelschroef niveau -
Compensador de nível - Regulacja poziomu - Szintbe állítás
Компенсатор неровности пола - Compensator de nivel - Vyrovnávací kompenzátor - Kompenzátor úrovně - Nivåkompensator
Компенсатор на нивото - Seviye denkleştirici - Зрівнювач рівню
معدل المستوى - 水平补偿器

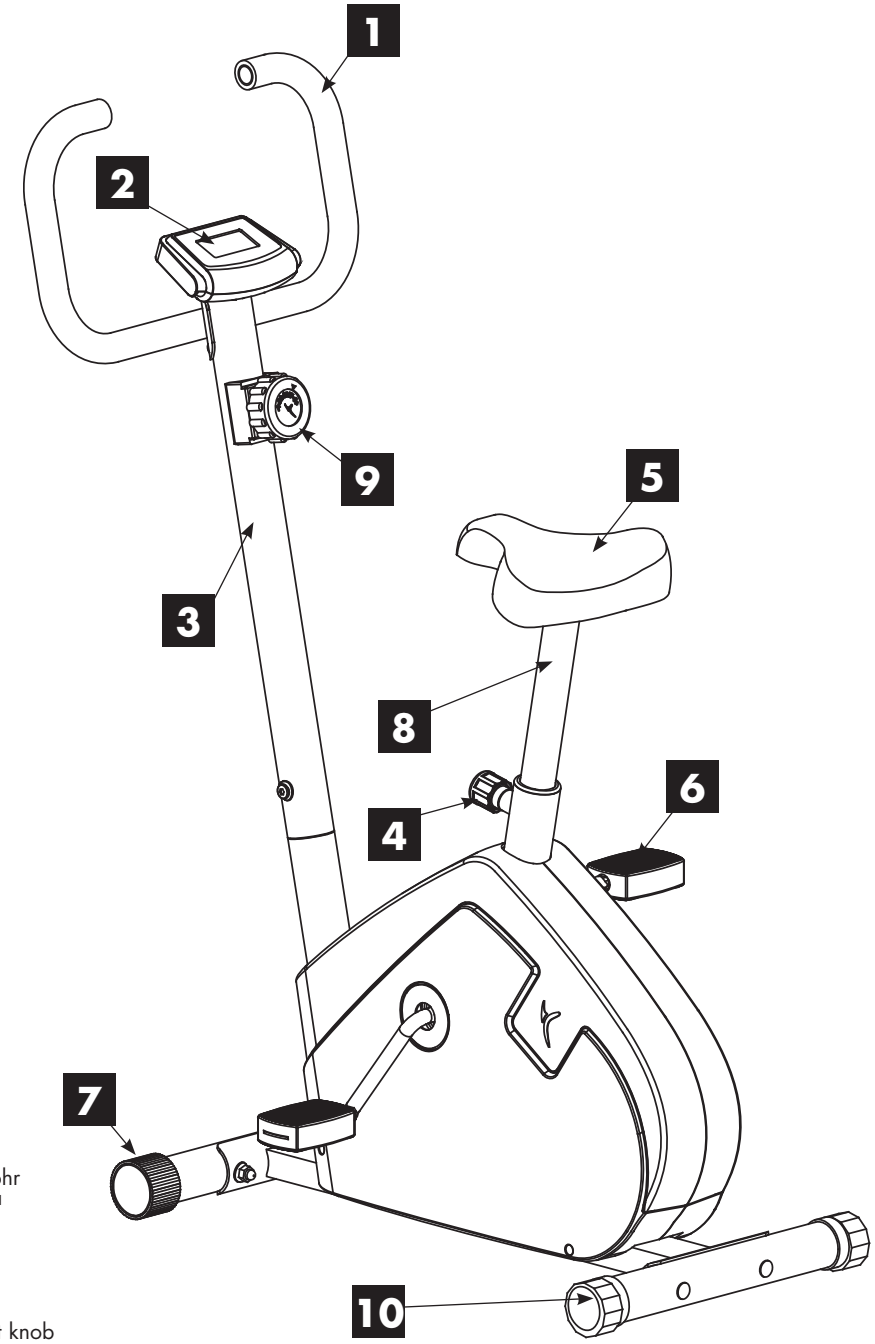

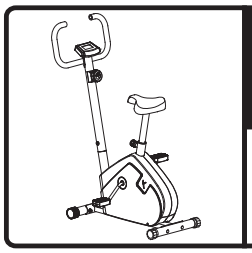

VM 190	23 kg 51 lbs
121 x 48 x 87 cm 48 x 19 x 34 inch	

This product, which complies with EN 957 class HC, GB17498 standard, is not designed for therapeutic use.

⚠ WARNING

- Misuse of this product may result in serious injury.
- Read user's manual and follow all warnings and operating instructions prior to use.
- Do not allow children on or around machine.
- Replace label if damaged, llegible, or removed.
- Keep hands, feet and hairs away from moving parts.

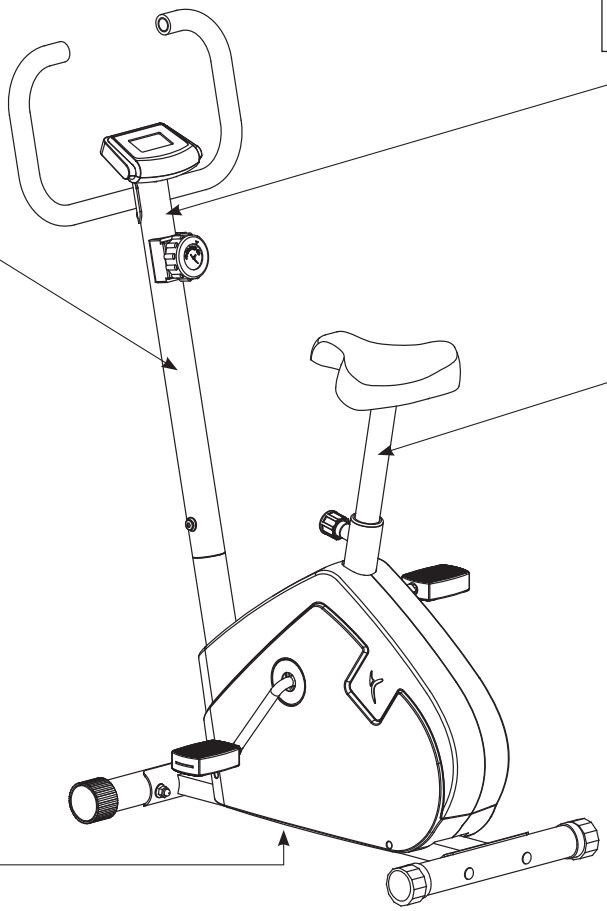

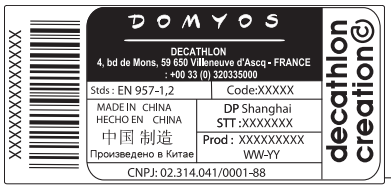

⚠ AVERTISSEMENT

- Tout usage impropre de ce produit risque de provoquer des blessures graves.
- Avant toute utilisation, veuillez lire attentivement le mode d'emploi et respecter l'ensemble des avertissements et instructions qu'il contient.
- Ne pas permettre aux enfantsd'utiliser cette machine et les tenir éloignés de cette dernière.
- Si l'autocollant est endommagé, illisible ou manquant, il convient de le remplacer.
- Ne pas approcher vos mains,pieds et cheveux de toutes les pièces en mouvement.

⚠ ADVERTENCIA

- Cualquier uso impropio de este producto puede provocar heridas graves.
- Antes de cualquier utilización, lea atentamente el modo de empleo y respetar todas las advertencias e instrucciones que contiene.
- No permitir a los niños utilizar esta máquina y mantenerlos alejados de la misma.
- Si faltase la pegatina, o si la misma estuviera dañada o ilegible, conviene sustituirla.
- No acercar sus manos, pies y cabello de todas las piezas en movimiento.

⚠ WARNHINWEIS

- Jede unsachgemäße Benutzung dieses Produktes kann schwere Verletzungen zur Folge haben.
- Vor jedem Gebrauch bitte diese Gebrauchsanweisung aufmerksam lesen und alle darin enthaltenen Warnhinweise und Anweisungen befolgen.
- Kindern ist die Benutzung dieser Maschine zu untersagen und sie sind davon fernzuhalten.
- Ist der Aufkleber beschädigt, unleserlich oder nicht mehr vorhanden, muss er ersetzt werden.
- Ihre Hände, Füße und Haare von allen drehenden Teilen fernhalten.

⚠ AVVERTENZA

- Ogni uso improprio del presente articolo rischia di provocare gravi incidenti
- Prima di qualsiasi utilizzo, vi preghiamo di leggere attentamente le istruzioni per l'uso e di rispettare le avvertenze e le modalità d'impiego.
- Tenere i bambini lontani dalla macchina e non permettere loro di utilizzarla.
- Se l'etichetta è danneggiata, illeggibile o assente, occorre sostituirla.
- Non avvicinare mani, piedi e capelli ai pezzi in movimento.

⚠ WAARSCHUWING

- Onjuist gebruik van dit product kan ernstige verwondingen veroorzaken.
- Voordat u het product gaat gebruiken, moet u de gebruiksaanwijzing lezen en alle waarschuwingen en instructies die hij bevat toepassen.
- Deze machine niet door kinderen laten gebruiken en niet in de buurt ervan laten komen.
- Als de sticker beschadigd, onleesbaar of afwezig is, moet hij vervangen worden.
- Uw handen, voeten of haar niet in de buurt van de bewegende delen brengen.

⚠ ADVERTÊNCIA

- Qualquer utilização imprópria deste produto comporta o risco de causar danos graves.
- Antes de cada utilização, leia atentamente as instruções de utilização e respeite o conjunto dos avisos e instruções incluídas.
- Mantenha este aparelho afastado das crianças e não permita a sua utilização por estas.
- Se o autocolante estiver danificado, ilegível ou ausente, é conveniente substituí-lo.
- Não aproxime as suas mãos, pés e cabelos das peças em movimento.

⚠ UWAGA

- Nieprawidłowe użytkowanie produktu może być przyczyną wypadków.
- Przeczytaj instrukcję obsługi i przestrzegaj wszystkich zaleceń i instrukcji.
- Nie zezwalaj dzieciom na zabawę na i w pobliżu urządzenia.
- Wymień etykiety w przypadku uszkodzenia, nieczytelności lub ich braku.
- Nie zbliżać rąk, nóg i włosów do elementów w ruchu.

⚠ FIGYELMEZTETÉS

- A szerkezet helytelen használata súlyos sérülésekhez vezethet
- Használat előtt olvassa el a felhasználói kézikönyvet és tartson be minden figyelmeztetést, illetve használati útmutatást
- Ne hagyja, hogy a gyerekek a gépre vagy közelébe kerüljenek
- Cserélje ki a címkét, ha sérült, olvashatatlan vagy hiányzik
- Tartsa távol a kezeket, lábakat, a hajat a mozgó alka wtrészektől

⚠ Предупреждение

- Некорректная эксплуатация данного изделия может вызвать тяжелые поражения
- Перед использованием внимательно прочитайте инструкцию по эксплуатации
- Соблюдайте все предосторожности и рекомендации, которые содержит этот документ
- Не позволяйте детям использовать эту машину. Не допускайте детей близко к аппарату.
- Если клейкая этикетка повреждена, стерта или отсутствует, ее необходимо заменить

⚠ ATENȚIE

- Utilizarea necorespunzătoare a acestui produs riscă să provoace răniri grave.
- Înainte de utilizare, vă rugăm să citiți cu atenție modul de folosire și să respectați toate Atenționările și instrucțiunile pe care acesta le conține.
- Nu permiteți copiilor să utilizeze această mașină și țineți-i departe de aceasta.
- Dacă autocolantul este deteriorat, ilizibil sau lipsește, este indicat să-l înlocuiți
- Nu vă apropiați mâinile, picioarele și părul de piesele în mișcare.

⚠ UPOZORNENIE

- Akékoľvek nevhodné použitie tohoto výrobku môže vyvolať vážne poranenia.
- Pred akýmkoľvek použitím výrobku si starostlivo prečítajte návod na použitie a rešpektujte všetky upozornenia a pokyny, ktoré sú tu uvedené.
- Nedovoľte deťom, aby tento prístroj používali a približovali sa k nemu.
- V prípade, že je samolepiaci štítok poškodený, nečitateľný alebo štítok chýba na výrobku, je potrebné ho vymeniť.
- Nepribližujte ruky, nohy a vlasy k súčiastkam, ktoré sa pohybujú.

⚠ UPOZORNĚNÍ

- Jakékoliv nevhodné použití tohoto výrobku může způsobit vážná poranění.
- Před jakýmkoliv použitím výrobku si pečlivě pročtěte návod k použití a respektujte všechna upozornění a pokyny, která jsou zde uvedena.
- Zabraňte dětem, aby tento přístroj používaly a přibližovaly se k němu.
- Jestliže je samolepicí štítek poškozen, je nečitelný nebo na výrobku chybí, je nutné jej vyměnit.
- Nepřibližujte ruce, nohy a vlasy k pohybujícím se součástkám.

⚠ VARNING

- Felaktig användning av denna produkt riskerar att förorsaka allvarliga personskador.
- Läs noga bruksanvisningen innan du använder produkten och ta hänsyn till alla varningar och instruktioner som den innehåller.
- Låt inte barn använda denna maskin och håll dem på avstånd från den.
- Om dekalen är skadad, oläslig eller saknas, måste den ersättas med en ny.
- Låt inte händerna, fötterna eller håret komma i närheten av rörliga delar.

⚠ ПРЕДУПРЕЖДЕНИЕ:

- Всяко неправилно използване на този продукт може да доведе до сериозни наранявания.
- Преди да използвате продукта, моля прочетете внимателно начина на употреба и спазвайте всички предупреждения и инструкции, които той съдържа.
- Не позволявайте тази машина да бъде използвана от деца и ги дръжте на разстояние от нея.
- Ако самозалепващата лента е повредена, нечетлива или липсва, тя трябва да бъде сменена.
- Не доближавайте ръцете, краката и косите си до движещите се части.

⚠ UYARI

- Bu ürünün herhangi bir yanlış kullanımı ağır yaralara yol açabilir.
- Her kullanımdan önce, kullanım yönetimini dikkatle okumanız ve içindeki tüm uyarı ve talimatlara uymanız gerekir.
- Çocukların bu makineyi kullanmalarına izin vermeyin ve onları bu makineden uzak tutun.
- Yapışkan etiket zarar görmüş, okunaksız veya mevcut değilse, yenisi ile değiştirilmesi uygun olacaktır.
- Ellerinizi, ayaklarınızı ve saçlarınızı hareket halindeki parçalara yaklaştırmayın.

⚠ ЗАСТЕРЕЖЕННЯ

- Всяке не відповідне застосування виробу утворює ризик тяжких поранень.
- Перед застосуванням прочитайте інструкцію використання та дотримуйтеся усіх попереджень та порад, які вона містить.
- Не дозволяйте дітям користатися цим апаратом та не підпускайте їх близько до нього.
- Якщо наклейка пошкоджена, нерозбірлива або відсутня, треба її замінити.
- Не наближайте руки, ноги та волосся до деталей, що рухаються.

⚠ تحذير

- عدم استخدام هذا المنتج بشكل سليم قد يسبب في إصابة خطيرة.
- قبل الاستخدام احرص على قراءة دليل الاستخدام بعناية مع الاهتمام الخاص بجميع التحذيرات والتعليمات التي يتضمنها.
- يمنع استخدامه من قبل الأطفال ويحفظ بعيداً عنهم.
- يجب استبدال اللاصقة إذا تلفت أو تشوهت أو فقدت.
- يمنع تقريب اليدين والقدمين والشعر من جميع الأجزاء المتحركة.

⚠ 注意

- 滥用本产品有造成严 重伤害的可能。
- 使用前请阅读使用说 明，遵守其中的有关注 意事项和操作规定。
- 不要让儿童使用本产品或在产品周围玩耍。
- 若标签受损、印刷模 糊或无标签，则应更换 标签。
- 使手、脚和头发远离 运动的部位。

Vous avez choisi un appareil fitness de marque DOMYOS. Nous vous remercions de votre confiance.
Nous avons créé la marque DOMYOS pour permettre à tous les sportifs de garder la forme. Ce produit est créé par des sportifs pour des sportifs. Nous serons heureux de recevoir toutes vos remarques et suggestions concernant les produits DOMYOS.
Pour cela, l'équipe de votre magasin est à votre écoute ainsi que le service conception des produits DOMYOS.
Vous pouvez nous retrouver également sur www.domyos.com. Nous vous souhaitons un bon entraînement et espérons que ce produit DOMYOS sera pour vous synonyme de plaisir.

PRESENTATION

Le VM190 est un vélo de remise en forme nouvelle génération.
Ce vélo vous place dans une position anatomique, le dos droit et les bras dans une position reposante.
Ce produit est équipé d'une transmission magnétique pour un grand confort de pédalage sans à-coups.

AVERTISSEMENT

La recherche de la forme doit être pratiquée de façon CONTROLEE. Avant de commencer tout programme d'exercice, consultez votre médecin. Cela est particulièrement important pour les personnes de plus de 35 ans ou ayant eu des problèmes de santé auparavant et si vous n'avez pas fait de sport depuis plusieurs années. Lisez toutes les instructions avant utilisation.

SÉCURITÉ

Avertissement : pour réduire le risque de blessure grave, lisez les précautions d'emploi importantes ci-après avant d'utiliser le produit.

1. Lisez toutes les instructions de ce manuel avant d'utiliser le produit. N'utilisez ce produit que de la façon dont cela est décrit dans ce manuel. Conservez ce manuel pendant toute la durée de vie du produit.

2. Cet appareil est conforme aux normes européennes, et chinoises, relatives aux produits Fitness dans un usage domestique et non thérapeutique (EN-957-1, EN 957-5 classe HC / GB17498).

3. Le montage de cet appareil doit être fait par un adulte.

4. Il revient au propriétaire de s'assurer que tous les utilisateurs du produit sont informés comme il convient de toutes les précautions d'emploi.

5. DOMYOS se décharge de toute responsabilité concernant des plaintes pour blessure ou pour des dommages infligés à toute personne ou à tout bien ayant pour origine l'utilisation ou la mauvaise utilisation de ce produit par l'acheteur ou par toute autre personne (valable seulement pour le territoire des Etats-Unis).

6. Le produit n'est destiné qu'à une utilisation domestique. N'utilisez pas le produit dans tout contexte commercial, locatif ou institutionnel.

7. Utilisez ce produit à l'intérieur, à l'abri de l'humidité et des poussières, sur une surface plane et solide et dans un espace suffisament large. S'assurer de disposer d'un espace suffisant pour l'accès les déplacements autour du vélo en toute sécurité. Pour protéger le sol, recouvrir le sol d'un tapis sous le produit.

8. Il est de la responsabilité de l'utilisateur d'assurer le bon entretien de l'appareil. Après le montage du produit et avant chaque utilisation, contrôlez que les éléments de fixation sont bien serrés et ne dépassent pas. Vérifiez l'état des pièces les plus sujettes à l'usure.

9. En cas de dégradation de votre produit, faites remplacer immédiatement toute pièce usée ou défectueuse par le Service Après Vente de votre magasin DECATHLON le plus proche et n'utilisez pas le produit avant réparation complète.

10. Ne pas stocker le produit dans un endroit humide (bord de piscine, salle de bain, ...)

11. Pour la protection de vos pieds pendant l'exercice, portez des chaussures de sport. NE PAS porter de vêtements amples ou pendants, qui risquent d'être pris dans la machine. Retirez tous vos bijoux.

12. Attacher vos cheveux afin qu'ils ne vous gênent pas pendant l'exercice.

13. Si vous ressentez une douleur ou si vous êtes pris de vertiges alors que vous faites de l'exercice, arrêtez immédiatement, reposez-vous et consultez votre médecin.

14. A tout moment, tenir les enfants et animaux domestiques éloignés du produit.

15. Ne pas approcher vos mains et pieds des pièces en mouvement.

16. Avant d'entreprendre ce programme d'exercices, il est nécessaire de consulter un médecin afin de s'assurer qu'il n'y ait pas de contre-indications ; et particulièrement si vous n'avez pas fait de sport depuis plusieurs années.

17. Ne laissez pas dépasser les dispositifs de réglage.

18. Ne bricolez pas votre VM 190.

19. Lors de vos exercices ne pas cambrer votre dos, mais le tenir droit.

20. De nombreux facteurs sont susceptibles d'affecter la précision de lecture du capteur de pulsations, celui-ci n'est pas un outil médical. Il est uniquement destiné à vous aider à déterminer la tendance générale du rythme cardiaque.

SÉCURITÉ

21. Les personnes portant un stimulateur cardiaque, un défibrillateur ou tout autre dispositif électronique implanté sont averties qu'elles utilisent le capteur de pulsations et l'instrument de mesure des graisses corporelles à leurs risques et périls. Avant la première utilisation, un exercice test sous le contrôle d'un médecin est donc recommandé.

22. Il est déconseillé aux femmes enceintes d'utiliser le capteur de pulsations. Avant toute utilisation veuillez consulter votre médecin.

23. Pour monter ou descendre ou utiliser le produit, tenez-vous toujours au guidon.

24. Toute opération de montage/démontage sur le vélo d'appartement doit être effectuée avec soin.

25. Lorsque vous arrêtez votre exercice, pédalez en diminuant progressivement la vitesse jusqu'à arrêt complet des pédales.

26. Poids maxi de l'utilisateur : 110 kg – 242 livres.

27. Il ne doit y avoir qu'une seule personne sur le produit pendant l'exercice.

28. Nettoyez avec une éponge humide. Bien rincer et sécher.

REGLAGES

Avertissement : il est nécessaire de descendre du vélo pour procéder à tout réglage (selle, guidon).

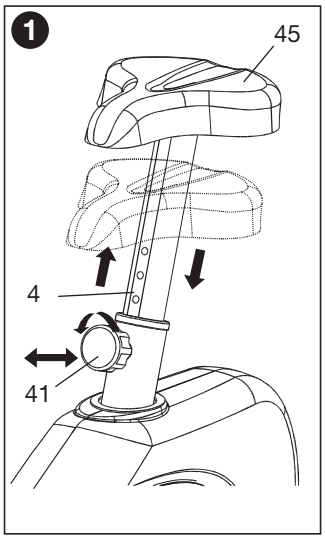

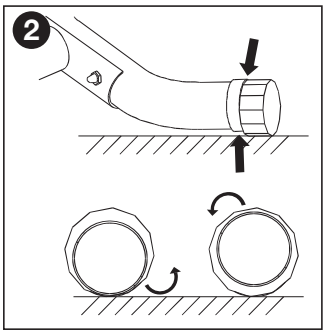

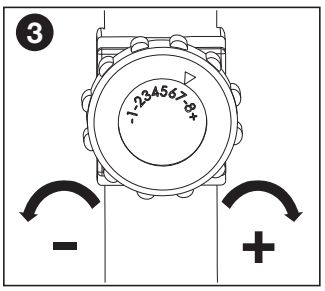

1 COMMENT AJUSTER LA POSITION DU SIEGE

Pour un exercice efficace, le siège doit être à bonne hauteur. En pédalant, vos genoux doivent être légèrement fléchis au moment où les pédales sont dans la position la plus basse. Pour ajuster le siège (45), le maintenir et dévisser le bouton (41) sur le tube de selle. Aligner l'un des trous du tube porte selle avec celui du tube de selle (4). Remettre en place le bouton (41) et le resserrer.

ATTENTION :

- S'assurer de la remise en place du bouton dans le tube de selle et le serrer à fond.
- Ne jamais dépasser la hauteur maxi de selle.

2 MISE A NIVEAU DU VELO

En cas d'instabilité du vélo pendant l'utilisation, tourner l'une des molettes d'extrémité en plastique du pied support arrière ou les deux jusqu'à la suppression de l'instabilite.

3 REGLAGE DE LA RESISTANCE

D'après la définition EN (Norme Européenne), ce produit est un « produit à vitesse indépendante ».
Vous pouvez régler le couple de freinage non seulement par la fréquence de pédalage mais également en choisissant le niveau de résistance manuellement (en tournant le bouton de contrôle de couple sur les produits non motorisés, en appuyant sur les boutons +/- sur les produits motorisés).
Néanmoins, si vous conservez le même niveau de résistance, le couple de freinage va augmenter / décroitre à mesure que votre fréquence de pédalage augmentera/diminuera.

CONSOLE FC 50

PARAMETRAGE

Ci-dessous les paramétrages des boutons pour votre vélo VM 190.

Choix VM sur le premier curseur pour votre vélo VM190 :

1 VM | 0 | VE

Choix « 0 » sur le deuxième curseur

2 RO | 0 | ST

Choix km/h ou Mi/h en fonction de votre pays :

3 Mi | Km

4 Appuyez sur le bouton RESET.

⚠ En cas de mauvais paramétrage, un message d'erreur apparaîtra sur la console **Err**. Vérifier la position des curseurs.

⚠ Le "clic" du curseur confirme sa bonne position.

INSTALLATION DES PILES

1. Retirez la console de son support, enlever le capot pile qui se situe à l'arrière du produit, placez deux batteries de type AA ou UM-3 dans le logement prévu à cet effet à l'arrière de l'écran.
2. S'assurer de la mise en place correcte des batteries et du parfait contact avec les ressorts.
3. Remettre en place le capot pile et le produit et s'assurer de sa tenue.
4. Si l'affichage est illisible ou partiel, veuillez retirer les batteries, attendre 15 secondes et les remettre en place.

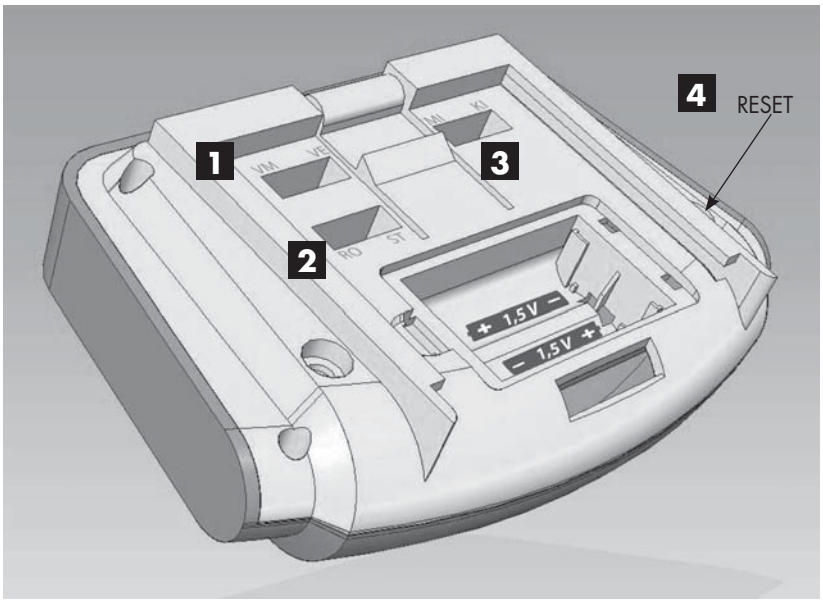

RECYCLAGE :
Le symbole « poubelle barrée » signifie que ce produit et les piles qu'il contient ne peuvent être jetés avec les déchets domestiques. Ils font l'objet d'un tri sélectif spécifique. Déposez les batteries ainsi que votre produit électronique en fin de vie dans un espace de collecte autorisé afin de les recycler. Cette valorisation de vos déchets électroniques permettra la protection de l'environnement et de votre santé.

DIAGNOSTIC DES ANOMALIES

- Si vous constatez que votre compteur n'indique pas les bonnes unités de mesures pour la distance, vérifier que l'interrupteur à l'arrière de la console soit sur la position Mi pour un affichage en miles, Km pour un affichage en kilomètres. Enlevez et remettez les piles pour que le changement opère ou appuyez sur le bouton reset.

- Si vous constatez des distances ou vitesses anormales ou un message "ERR", vérifiez que l'interrupteur à l'arrière de la console soit sur la position VM pour vélo magnétique, VE pour vélo elliptique, puis appuyez sur le bouton reset.

Sur les vélos magnétiques chaque tour de pédale correspondant à une distance de 4 mètres, sur les vélos elliptiques 2 mouvements correspondent à une distance 1,6 mètres (ces valeurs correspondant à des valeurs moyennes en vélo ou en marche.)

CONSOLE AUTOMATIQUE

Cette console est entièrement automatique et s'allume dès le démarrage du pédalage.

AFFICHAGE

AUTOSCAN : Affichage alterné des fonctions toutes les 5 secondes.

REMISE À ZÉRO DU PRODUIT :
Le produit se met en veille au bout de 5 minutes d'inactivité. Les indicateurs se remettent à 0 lors de la mise en veille (pas de mémorisation des données).

FONCTIONS

1 - Vitesse :
Cette fonction permet d'indiquer une vitesse estimée, celle ci peut être en km/h ou en Mi/h en fonction de la position de l'interrupteur à l'arrière du produit.

2 - Distance :
Cette fonction permet d'indiquer une distance estimée depuis le début de l'exercice. Celle ci peut être en km ou en Mi en fonction de la position de l'interrupteur à l'arrière du produit.

3 - Calories :
Cette fonction affiche une estimation des calories dépensées depuis le début de l'exercice.

4 - Temps :
Cette fonction indique la durée écoulée depuis le début de l'exercice, cette indication est en Minutes : Secondes durant la première heure puis passe en Heures : Minutes

• ATTENTION : Pendant une période de plusieurs dizaines de secondes ou lors d'un saut de fréquence il est possible que la valeur affichée ne soit pas cohérente avec votre rythme cardiaque réel. Ceci est dû à l'initialisation de l'algorithme.

CARDIO-TRAINING

L'entraînement cardio-training est du type aérobie (développement en présence d'oxygène) et permet d'améliorer votre capacité cardio-vasculaire.
Plus précisément, vous améliorez la tonicité de l'ensemble coeur/vaisseaux sanguins.
L'entraînement cardio-training amène l'oxygène de l'air respiré aux muscles.
C'est le cœur qui pulse cet oxygène dans tout le corps et plus particulièrement aux muscles qui travaillent.

CONTROLEZ VOTRE POULS

Prendre son pouls régulièrement pendant l'exercice est indispensable pour contrôler son entraînement. Si vous n'avez pas d'instrument de mesure électronique, voici comment faire :
Pour prendre votre pouls, placez 2 doigts au niveau :
- du cou, ou en dessous de l'oreille, ou à l'intérieur du poignet à côté du pouce.

N'appuyez pas trop : une trop grande pression diminue le flux sanguin et peut ralentir le rythme cardiaque. Après avoir compté les pulsations pendant 30 secondes, multipliez par 2 pour obtenir le nombre de pulsations par minute.

Exemple : 75 pulsations comptées sur 30 secondes -> 150 pulsations/minute.

LES PHASES D'UNE ACTIVITE PHYSIQUE

A - Phase d'échauffement : effort progressif.
L'échauffement est la phase préparatoire à tout effort et permet d'ETRE DANS DES CONDITIONS OPTIMALES pour aborder son sport. Il est un MOYEN DE PREVENTION DES ACCIDENTS TENDINO-MUSCULAIRES. Il présente deux aspects : MISE EN EVEIL DU SYSTEME MUSCULAIRE, ECHAUFFEMENT GLOBAL.

1) La mise en éveil du système musculaire s'effectue lors d'une SEANCE D'ETIREMENTS SPECIFIQUES qui doit permettre de PREPARER A L'EFFORT : chaque groupe musculaire est mis en jeu, les articulations sont sollicitées.
2) L'échauffement global permet de mettre progressivement en action le système cardio-vasculaire et respiratoire, afin de permettre une meilleure irrigation des muscles et une meilleure adaptation à l'effort. Il doit être suffisamment long : 10 mn pour une activité de sport de loisir, 20 mn pour une activité de sport de compétition. Notons que l'échauffement doit être plus long : à partir de 55 ans et le matin.

B - Entraînement
L'entraînement est la phase principale de votre activité physique. Grâce à votre entraînement REGULIER, vous pourrez améliorer votre condition physique.
- Travail anaérobie pour développer l'endurance.
- Travail aérobie pour développer la résistance cardio-pulmonaire.

C - Retour au calme
Il correspond à la poursuite d'une activité à faible intensité, c'est la phase progressive de "repos". LE RETOUR AU CALME assure le retour à "la normale" du système cardio-vasculaire et respiratoire, du flux sanguin et des muscles (ce qui permet d'éliminer les contre-effets, comme les acides lactiques dont l'accumulation est une des causes majeures des douleurs musculaires, c'est-à-dire crampes et courbatures).

D - Etirement
L'étirement doit suivre la phase de retour au calme. S'étirer après l'effort : minimise la RAIDEUR MUSCULAIRE due à l'accumulation des ACIDES LACTIQUES, "stimule" la CIRCULATION SANGUINE.

CARDIO-TRAINING : ZONE D'EXERCICE

- Entraînement de 80 à 90% et au delà de la fréquence cardiaque maximale : Zone anaéorobie et zone rouge réservées aux athlètes performants et spécialisés.
- Entraînement de 70 à 80% de la fréquence cardiaque maximale : Entraînement endurance.
- Entraînement de 60 à 70% de la fréquence cardiaque maximale : Mise en forme/Consommation privilégiée des graisses.
- Entraînement de 50 à 60% de la fréquence cardiaque maximale : Entretien/Echauffement.

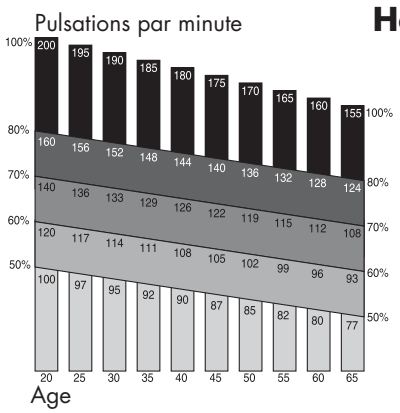

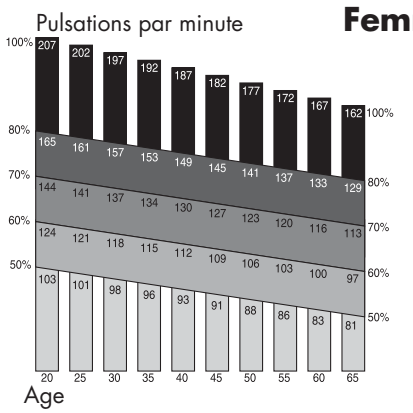

Si votre âge est différent de ceux proposés dans le plateau vous pouvez utiliser les formules suivantes pour calculer votre fréquence cardiaque maximale correspondant à 100%
Pour les hommes : 220- âge
Pour les femmes : 227- âge

PARTIES DU CORPS TRAVAILLEES

Le vélo d'appartement est une excellente forme d'activité cardio-training. L'entraînement sur cet appareil vise à augmenter votre capacité cardio-vasculaire. Par ce principe, vous améliorez votre condition physique, votre endurance et vous brûlez des calories (activité indispensable pour perdre du poids en association avec un régime).
Le vélo d'appartement permet enfin de tonifier les jambes et les fessiers.
Participent également à l'exercice des muscles des mollets et la partie basse des abdominaux.

UTILISATION

Si vous débutez, commencez par vous entraîner pendant plusieurs jours avec une résistance et une vitesse de pédalage faible, sans forcer, et en prenant si nécessaire des temps de repos. Augmentez progressivement le nombre ou la durée des séances.

Entretien/Echauffement : Effort progressif à partir de 10 minutes.
Pour un travail d'entretien visant à se maintenir en forme ou à une rééducation, vous pouvez vous entraînez tous les jours pendant une dizaine de minutes.
Ce type d'exercice visera à éveiller vos muscles et articulations ou pourra être utilisé comme échauffement en vue d'une activité physique.
Pour augmenter la tonicité des jambes, choisissez une résistance plus importante et augmentez le temps d'exercice.
Bien évidemment, vous pouvez faire varier la résistance de pédalage tout au long de votre séance d'exercice.

Travail aérobie pour la mise en forme : Effort modéré pendant un temps assez long (35 mn à 1 heure).
Si vous désirez perdre du poids, ce type d'exercice, associé à un régime, est le seul moyen d'augmenter la quantité d'énergie consommée par l'organisme. Pour ce faire, inutile de forcer au-delà de ses limites. C'est la régularité de l'entraînement qui permettra d'obtenir les meilleurs résultats.
Choisissez une résistance de pédalage relativement faible et effectuez l'exercice à votre rythme mais au minimum pendant 30 minutes. Cet exercice doit faire apparaître une légère sueur sur la peau mais ne doit en aucun cas vous essouffler. C'est la durée de l'exercice, sur un rythme lent qui va demander à votre organisme de puiser son énergie dans vos graisses à condition de pédaler au-delà d'une trentaine de minutes, trois fois par semaine minimum.

Entraînement aérobie pour l'endurance : Effort soutenu pendant 20 à 40 minutes.
Ce type d'entraînement vise un renforcement significatif du muscle cardiaque et améliore le travail respiratoire.
La résistance et/ou la vitesse de pédalage est augmentée de façon à augmenter la respiration pendant l'exercice. L'effort est plus soutenu que le travail pour la mise en forme.
Au fur et à mesure de vos entraînements, vous pourrez tenir cet effort plus longtemps, sur un meilleur rythme ou avec une résistance supérieure.
Vous pouvez vous entraîner au minimum trois fois par semaine pour ce type d'entraînement.
L'entraînement sur un rythme plus forcé (travail anaérobie et travail en zone rouge) est réservé aux athlètes et nécessite une préparation adaptée.
Après chaque entraînement, consacrez quelques minutes à pédaler en diminuant la vitesse et la résistance pour revenir au calme et ramener progressivement l'organisme au repos.

GARANTIE COMMERCIALE

DOMYOS garantit ce produit pièces et main d'œuvre, dans des conditions normales d'utilisation, pendant 5 ans pour la structure et 2 ans pour les pièces d'usure et la main d'œuvre, à compter de la date d'achat, la date sur le ticket de caisse faisant foi.

L'obligation de DOMYOS en vertu de cette garantie se limite au remplacement ou à la réparation du produit, à la discrétion de DOMYOS.

Tous les produits pour lesquels la garantie est applicable doivent être reçus par DOMYOS dans l'un de ses centres agréés, en port payé, accompagnés de la preuve d'achat suffisante.

Cette garantie ne s'applique pas en cas de :
- Dommages causés lors du transport
- Mauvaise utilisation ou utilisation anormale
- Réparations effectuées par des techniciens non-agréés par DOMYOS
- Utilisation à des fins commerciales

Cette garantie commerciale n'exclut pas la garantie légale applicable selon les pays et / ou provinces.

OXYLANE - 4 BOULEVARD DE MONS – BP299 – 59665 VILLENEUVE D'ASCQ – France