VE 710

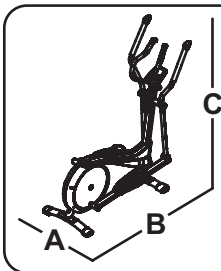

A = 62 cm / 24 in
B = 140 cm / 55 in
C = 160 cm / 63 in

55 kg / 121 lbs

MAXI

130 kg / 287 lbs

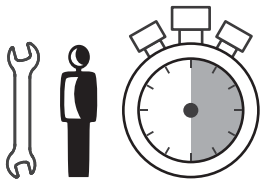

30 min

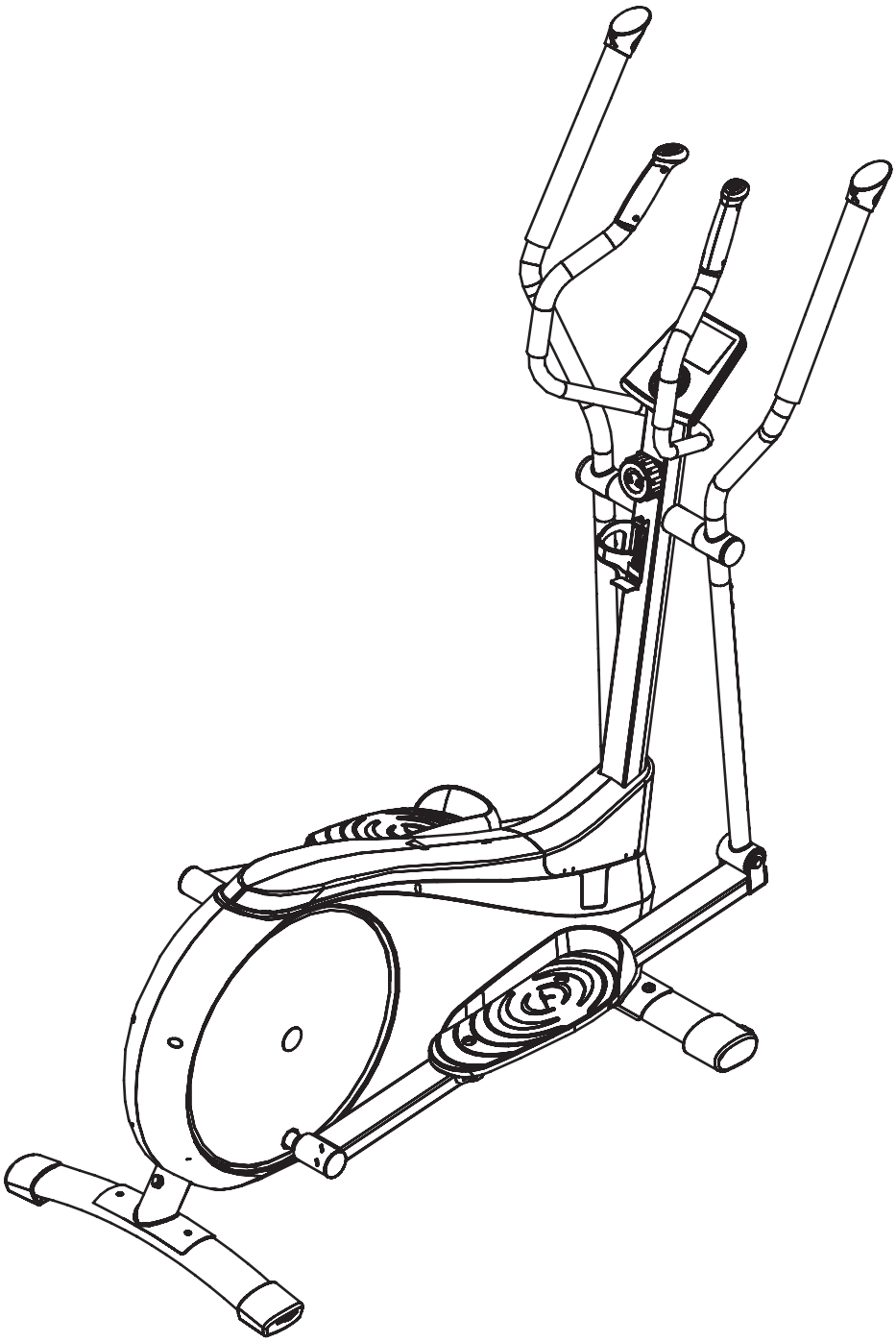

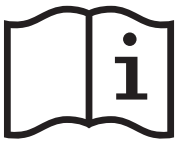

DOMYOS

1 Belt aheart rate monitor - Ceinture cardiofréquencemètre - Cinturón cardiofrecuenciómetro - Herzfrequenzmessgurt - Cintura cardiofrequenzimetro - Band voor hartfrequentiemeter - Cinto cardiofrequencimetro - Pas do pomiaru częstotliwości tętna - Szívritmusmérő öv - Пояс-пульсометр - Centură cardiofrecvenţmetru - Pás měřiče tepové frekvence - Bälte med hjärtfrekvensmätare - Колан за измерване на пулса - Kardiyofrekansmetre kemeri - حزام قياس نبضات القلب - 心率测量胸带 – 心率測量胸帶

2 Resistance setting buttons - Boutons de réglage de la résistance - Botones para ajustar la resistencia - Einstellknöpfe des Widerstands - Pulsanti di regolazione della resistenza - Knoppen om de weerstand in te stellen - Botões de regulação da resistência - Przyciski blokowania oporu - Az ellellás állítógombjai - Кнопка регулировки сопротивления - Butoane de reglare a rezistenţei - Tlačítka pro nastavení odporu - Knappar för att reglera motståndet - Бутони за настройка на устойчивостта - Direnç ayar butonları - أزرار ضبط المقاومة - 阻尼调节键 - 阻尼調節鍵

3 Fixed handlebars - Guidon fixe - Manillar fijo - Fester Lenker - Manubrio fisso - Vast stuur - Guiador fixo - Kierownica stała - Rögzített kormány - Неподвижный руль - Ghidon fix - Pevně zafixovaná řidítka - Fast styre - Фиксирано кормило - Sabit gidon - مقود ثابت - 固定式手把 – 固定車把

4 Mobile handlebars - Guidon mobile - Manillar móvil - Mobiler Lenker - Manubrio mobile - Beweegbaar stuur - Guiador móvel - Kierownica ruchoma - Mozgatható kormány - Подвижный руль - Ghidon mobil - Pohyblivá řidítka - Rörligt styre - Подвижно кормило - Hareketli gidon - مقود متحرك - 移动式手把 – 可移動把手

5 Console - Console - Consola - Konsole - Console - Console - Consola - Konsola - Műszerfal - Дисплей - Consolă - Konzole - Konsol - Табло - Konsol - الكونسول - 控制面板 – 控制面板

6 Arm and pedal locking wheel - Molette de blocage des bras et pédales - Rueda de bloqueo de brazos y pedales - Blockierrädchen der Arme und Pedale - Rotella di bloccaggio dei bracci e dei pedali - Knop om de handgrepen en pedalen te blokkeren - Seletor de bloqueio dos braços e pedais - Pokrętło blokowania ramion i pedałów - Karok és pedálok rögzítőgombja - Колесико блокировки ручек и педалей - Moletă de blocare a braţelor şi pedalelor - Kolečko pro blokování rukojetí a pedálů - Blockeringsskruv för handtag och pedaler - Шайба за блокиране на ръкохватките и педалите - Kol ve pedal blokaj düğmesi - ذراع لتعليق الأذرع والبدالات - 支臂和踏板锁定转轮 - 支臂和踏板鎖定轉輪

7 Pedal - Pédale- Pedal - Pedal - Pedale - Pedaal - Pedal - Pedał - Pedál - Педаль - Pedală Pedál Šlapky - Pedal - Педал - Pedal - البدال - 踏板 – 踏板

8 Castors - Roulettes de déplacement - Ruedas de desplazamiento - Transportrollen Rotelle di spostamento - Transportwieltjes Rodinhas de deslocação - Rolki transportowe Görgők a mozgatáshoz - Транспортировочные колесики - Rotiţe de deplasare - Premiestňovacie kolieska - Přemísťovací kolečka - Flytthjul Колелца за преместване - Hareket tekerlekleri - عجلات التحريك - 移动滚轮 – 移動滑輪

9 Level adjuster - Compensateur de niveau Compensador de nivel - Niveauausgleicher Compensatore di livello - Stelschroef niveau Compensador de nível - Regulacja poziomu - Szintbe állítás - Компенсатор неровности пола - Compensator de nivel - Kompenzátor úrovně Nivåkompensator - Компенсатор на нивото - Seviye - denkleştirici - معدل المستوى - 水平补偿器 穩定補償器

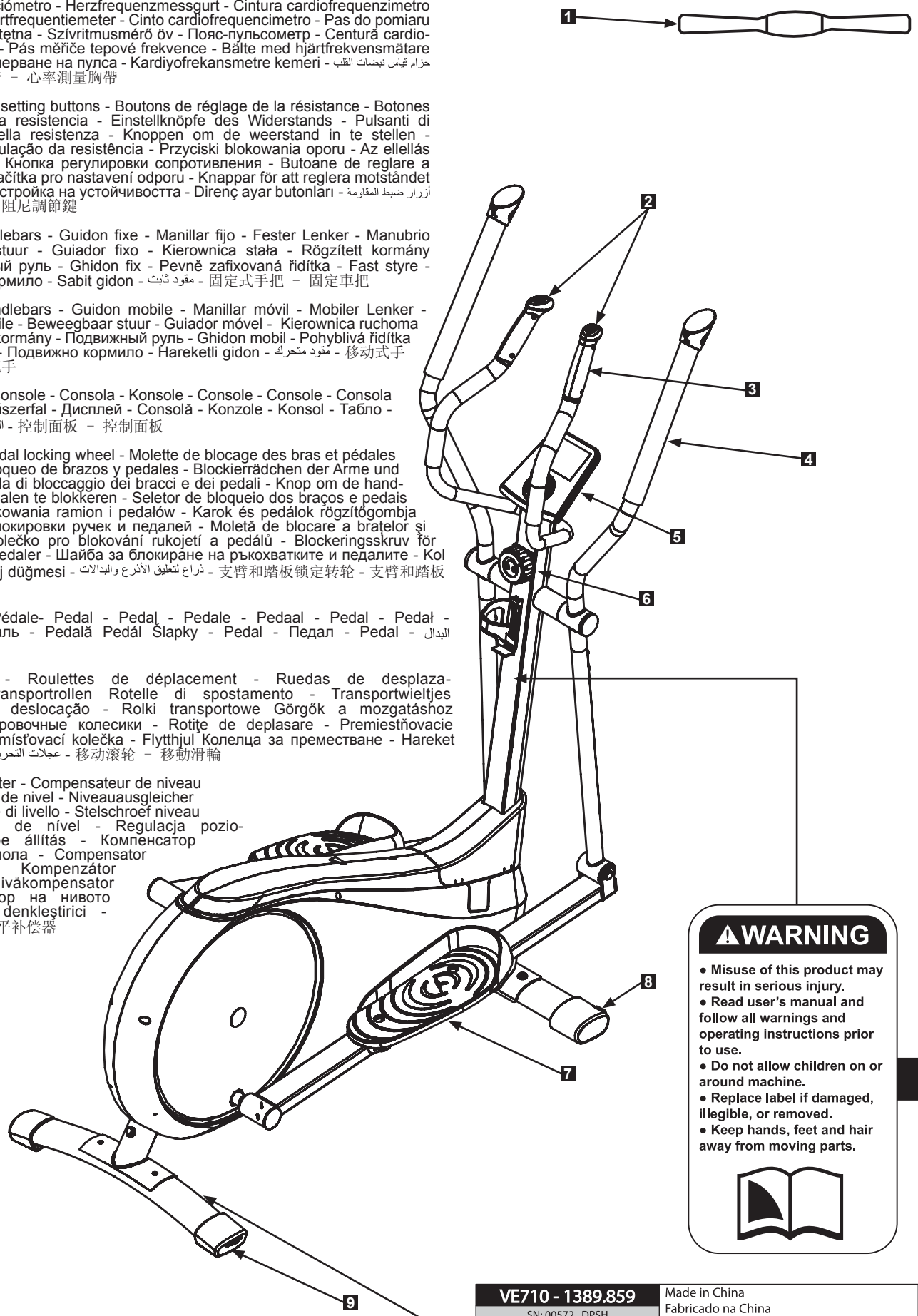

⚠ WARNING

- **Misuse of this product may result in serious injury.**
- **Read user's manual and follow all warnings and operating instructions prior to use.**
- **Do not allow children on or around machine.**
- **Replace label if damaged, illegible, or removed.**
- **Keep hands, feet and hair away from moving parts.**

VE710 - 1389.859 SN: 00572 DPSH TN: XXXXXXXXXX DATE: WW-YYYY EN 957 HC GB 17498-1998	Made in China Fabricado na China Произведено в Китае İmal edildiği yer Çin 中国制造 合格品

OXYLANE, 4 bd de Mons BP 299, 59665 Villeneuve d'Ascq Cedex, France

Importado para Brasil por IGUASPORT Ltda

CNPJ : 02.314.041/0001-88

Импортер: ООО "Октоблу", 141031, Россия, Московская область, Мытищинский район, МКАД 84-й км., ТПЗ "Алтуфьево", владение 3, строение 3

TURKSPORT Spor Ürünleri Sanayi ve Ticaret Ltd. Şti, Forum Istanbul AVM. Kocatepe Mah., G Blok No: 1 Bayrampaşa, 34235 Istanbul, Turkey

SAFETY • SÉCURITÉ • SEGURIDAD • SICHERHEIT • SICUREZZA • BEVEILIGING • SEGURANÇA • ZABEZPIECZENIE • BIZTONSÁG • БЕЗОПАСНОСТЬ • SIGURANŢĂ • BEZPEČNOST • SÄKERHET • БЕЗОПАСНОСТ • GÜVENLİK • آمان • 安全事项 • 安全事項

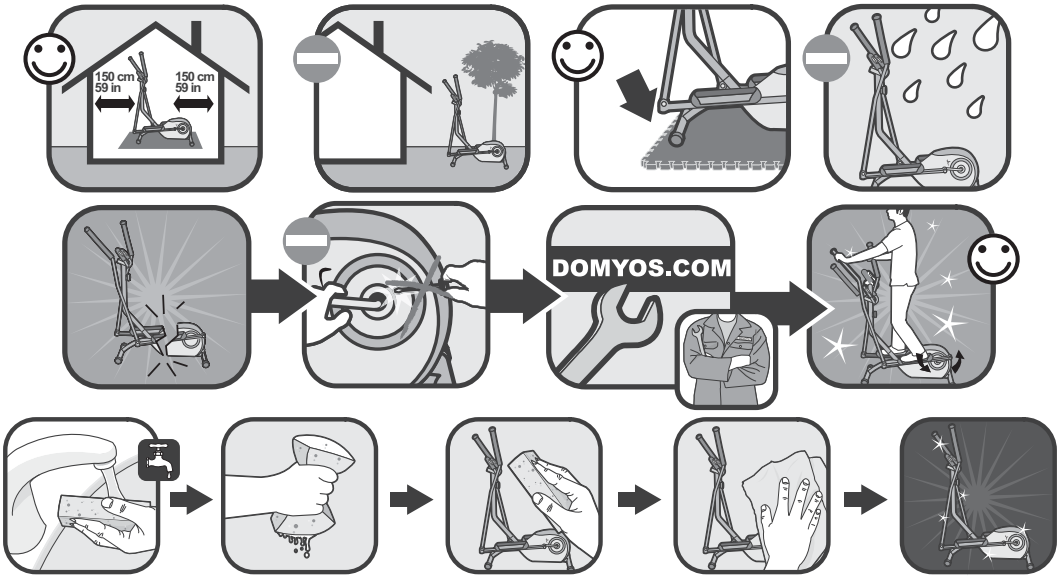

⚠ AVERTISSEMENT

- Tout usage impropre de ce produit risque de provoquer des blessures graves.
- Avant toute utilisation, veuillez lire attentivement le mode d'emploi et respecter l'ensemble des avertissements et instructions qu'il contient.
- Ne pas permettre aux enfantsd'utiliser cette machine et les tenir éloignés de cette dernière.
- Si l'autocollant est endommagé, illisible ou manquant, il convient de le remplacer.
- Ne pas approcher vos mains, pieds et cheveux de toutes les pièces en mouvement.

⚠ ADVERTENCIA

- Cualquier uso impropio de este producto puede provocar heridas graves.
- Antes de cualquier utilización, lea atentamente el modo de empleo y respetar todas las advertencias e instrucciones que contiene.
- No permitir a los niños utilizar esta máquina y mantenerlos alejados de la misma.
- Si faltase la pegatina, o si la misma estuviera dañada o ilegible, conviene sustituirla.
- No acercar sus manos, pies y cabello de todas las piezas en movimiento.

⚠WARNHINWEIS

- Jede unsachgemäße Benutzung dieses Produktes kann schwere Verletzungen zur Folge haben.
- Vor jedem Gebrauch bitte diese Gebrauchsanweisung aufmerksam lesen und alle darin enthaltenen Warnhinweise und Anweisungen befolgen.
- Kindern ist die Benutzung dieser Maschine zu untersagen und sie sind davon fernzuhalten.
- Ist der Aufkleber beschädigt, unleserlich oder nicht mehr vorhanden, muss er ersetzt werden.
- Ihre Hände, Füße und Haare von allen drehenden Teilen fernhalten.

⚠AVVERTENZA

- Ogni uso improprio del presente articolo rischia di provocare gravi incidenti
- Prima di qualsiasi utilizzo, vi preghiamo di leggere attentamente le istruzioni per l'uso e di rispettare le avvertenze e le modalità d'impiego.
- Tenere i bambini lontani dalla macchina e non permettere loro di utilizzarla.
- Se l'etichetta è danneggiata, illeggibile o assente, occorre sostituirla.
- Non avvicinare mani, piedi e capelli ai pezzi in movimento.

⚠WAARSCHUWING

- Onjuist gebruik van dit product kan ernstige verwondingen veroorzaken.
- Voordat u het product gaat gebruiken, moet u de gebruiksaanwijzing lezen en alle waarschuwingen en instructies die hij bevat toepassen.
- Deze machine niet door kinderen laten gebruiken en niet in de buurt ervan laten komen.
- Als de sticker beschadigd, onleesbaar of afwezig is, moet hij vervangen worden.
- Uw handen, voeten of haar niet in de buurt van de bewegende delen brengen.

⚠ADVERTÊNCIA

- Qualquer utilização imprópria deste produto comporta o risco de causar danos graves.
- Antes de cada utilização, leia atentamente as instruções de utilização e respeite o conjunto dos avisos e instruções incluídas.
- Mantenha este aparelho afastado das crianças e não permita a sua utilização por estas.
- Se o autocolante estiver danificado, ilegível ou ausente, é conveniente substituí-lo.
- Não aproxime as suas mãos, pés e cabelos das peças em movimento.

⚠UWAGA

- Nieprawidłowe użytkowanie produktu może być przyczyną wypadków.
- Przeczytaj instrukcję obsługi i przestrzegaj wszystkich zaleceń i instrukcji.
- Nie zezwalaj dzieciom na zabawę na i w pobliżu urządzenia.
- Wymień etykiety w przypadku uszkodzenia, nieczytelności lub ich braku.
- Nie zbliżać rąk, nóg i włosów do elementów w ruchu.

⚠FIGYELMEZTETÉS

- A szerkezet helytelen használata súlyos sérülésekhez vezethet
- Használat előtt olvassa el a felhasználói kézikönyvet és tartson be minden figyelmeztetést, illetve használati útmutatást
- Ne hagyja, hogy a gyerekek a gépre vagy közelébe kerüljenek
- Cserélje ki a címkét, ha sérült, olvashatatlan vagy hiányzik
- Tartsa távol a kezeket, lábakat, a hajat a mozgó alka wtrészektől

⚠Предупреждение

- Некорректная эксплуатация данного изделия может вызвать тяжелые поражения
- Перед использованием внимательно прочитайте инструкцию по эксплуатации
- Соблюдайте все предосторожности и рекомендации, которые содержит этот документ
- Не позволяйте детям использовать эту машину. Не допускайте детей близко к аппарату.
- Если клейкая этикетка повреждена, стерта или отсутствует, ее необходимо заменить

⚠ATENŢIE

- Utilizarea necorespunzătoare a acestui produs riscă să provoace răniri grave.
- Înainte de utilizare, vă rugăm să citiţi cu atenţie modul de folosire şi să respectaţi toate Atenţionările şi instrucţiunile pe care acesta le conţine.
- Nu permiteţi copiilor să utilizeze această maşină şi ţineţi-i departe de aceasta.
- Dacă autocolantul este deteriorat, ilizibil sau lipseşte, este indicat să-l înlocuiţi
- Nu vă apropiaţi mâinile, picioarele şi părul de piesele în mişcare.

⚠UPOZORNĚNÍ

- Jakékoliv nevhodné použití tohoto výrobku může způsobit vážná poranění.
- Před jakýmkoliv použitím výrobku si pečlivě pročtěte návod k použití a respektujte všechna upozornění a pokyny, která jsou zde uvedena.
- Zabraňte dětem, aby tento přístroj používaly a přibližovaly se k němu.
- Jestliže je samolepicí štítek poškozen, je nečitelný nebo na výrobku chybí, je nutné jej vyměnit.
- Nepřibližujte ruce, nohy a vlasy k pohybujícím se součástkám.

⚠VARNING

- Felaktig användning av denna produkt riskerar att förorsaka allvarliga personskador.
- Läs noga bruksanvisningen innan du använder produkten och ta hänsyn till alla varningar och instruktioner som den innehåller.
- Låt inte barn använda denna maskin och håll dem på avstånd från den.
- Om dekalen är skadad, oläslig eller saknas, måste den ersättas med en ny.
- Låt inte händerna, fötterna eller håret komma i närheten av rörliga delar.

⚠ПРЕДУПРЕЖДЕНИЕ:

- Всяко неправилно използване на този продукт може да доведе до сериозни наранявания.
- Преди да използвате продукта, моля прочетете внимателно начина на употреба и спазвайте всички предупреждения и инструкции, които той съдържа.
- Не позволявайте тази машина да бъде използвана от деца и ги дръжте на разстояние от нея.
- Ако самозалепващата лента е повредена, нечетлива или липсва, тя трябва да бъде сменена.
- Не доближавайте ръцете, краката и косите си до движещите се части.

⚠UYARI

- Bu ürünün herhangi bir yanlış kullanımı ağır yaralara yol açabilir.
- Her kullanımdan önce, kullanım yönetimini dikkatle okumanız ve içindeki tüm uyarı ve talimatlara uymanız gerekir.
- Çocukların bu makineyi kullanmalarına izin vermeyin ve onları bu makineden uzak tutun.
- Yapışkan etiket zarar görmüş, okunaksız veya mevcut değilse, yenisi ile değiştirilmesi uygun olacaktır.
- Ellerinizi, ayaklarınızı ve saçlarınızı hareket halindeki parçalara yaklaştırmayın.

⚠ تحذير

- عدم استخدام هذا المنتج بشكل سليم قد يسبب في إصابة خطيرة.
- قبل الاستخدام احرص على قراءة دليل الاستخدام بعناية مع الاهتمام الخاص بجميع التحذيرات والتعليمات التي يتضمنها.
- يمنع استخدامه من قبل الأطفال ويحفظ بعيداً عنهم.
- يجب استبدال اللاصقة إذا تلفت أو تشوهت أو فقدت.
- يمنع تقريب اليدين والقدمين والشعر من جميع الأجزاء المتحركة.

⚠ 注意

- 濫用本产品有造成严 重伤害的可能。
- 使用前请阅读使用说 明，遵守其中的有关注 意事项和操作规定。
- 不要让儿童使用本产品或在产品周围玩耍。
- 若标签受损、印刷模 糊或无标签，则应更换 标签。
- 使手、脚和头发远离 运动的部位。

⚠注意事項

- 對產品進行不當使用將 可能導致嚴重受傷。
- 每次使用前，請仔細閱讀 使用說明書并遵照 其中全部說明及注意事項 進行使用。
- 不可讓兒童使用 該機器，并將其置於兒童可觸及 範圍之外。
- 如果機器上的膠貼損壞、模糊或 缺失，須將其更換。
- 不可使雙手、雙腳或頭髮 靠近運動中的零件。

BELT HEART RATE MONITOR INSTALLATION - INSTALLATION DE LA CEINTURE CARDIOFRÉQUENCEMÈTRE - INSTALACIÓN DEL CINTURÓN CARDIOFRECUENCIÓMETRO - ANLEGEN DES HERZFREQUENZMESSGURTS - INSTALLAZIONE DELLA CINTURA CARDIOFREQUENZIMETRO - PLAATSING VAN DE HARTFREQUENTIEMETERBAND - INSTALAÇÃO DO CINTO CARDIOFREQUENCIMETRO - ZAKŁADANIE PASA DO POMIARU CZĘSTOTLIWOŚCI TĘTNA - A SZÍVRITMUSMÉRŐ ÖV ELHELYEZÉSE - НАДЕВАНИЕ ПОЯСА-ПУЛЬСОМЕТРА - INSTALAREA CENTURII CARDIO-FRECVENȚMETRU - INSTALACE PÁSU MĚŘIČE TEPOVÉ FREKVENCE - INSTALLATION AV BÄLTET MED HJÄRTFREKVENSMÄTARE - ПОСТАВЯНЕ НА КОЛАНА ЗА ИЗМЕРВАНЕ НА ПУЛСА - KARDİYOFREKANSMETRE KEMERİNİN YERLEŞTİRİLMESİ - تثبيت حزام قياس نبضات القلب - 心率测量胸带的安装 - 心率測量胸帶的安裝

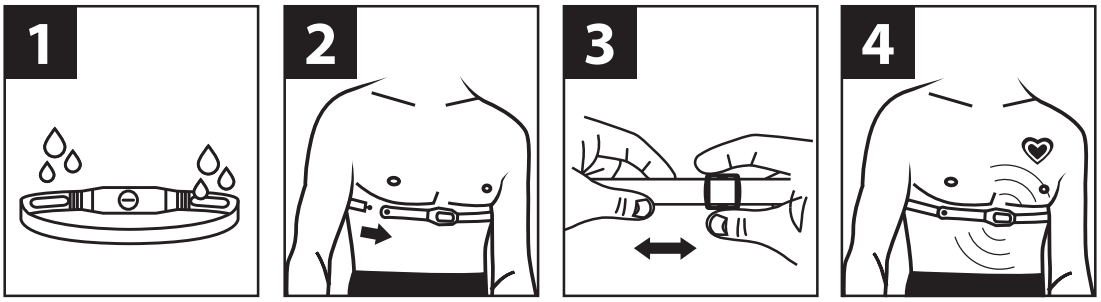

CHANGING THE BATTERY - CHANGEMENT DE LA PILE - SUSTITUCIÓN DE LA PILA - AUSWECHSELN DER BATTERIE - SOSTITUZIONE DELLA PILA - BATTERIJEN VERVANGEN - SUBSTITUIÇÃO DA PILHA - WYMIANA BATERII - AZ ELEM CSERÉJE - ЗАМЕНА ЭЛЕМЕНТА ПИТАНИЯ - SCHIMBAREA BATERIEI - VÝMĚNA BATERIE - BYTE AV BATTERI - СМЯНА НА БАТЕРИЯТА - PİLİN DEĞİŞTİRİLMESİ - تغيير البطاريات - 电池的更换 - 電池的更換

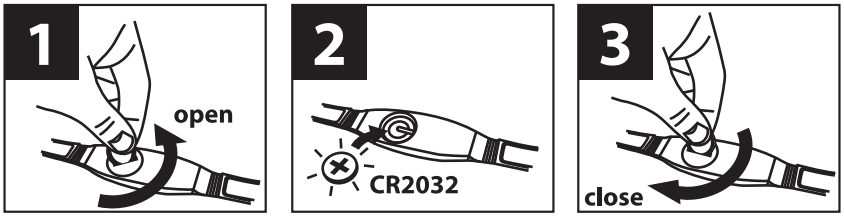

RECYCLING
The "crossed-out bin" symbol indicates that this product and the batteries it contains cannot be disposed of with household waste. They are subject to specific sorting. Take the batteries and your unusable electronic product to an authorised collection area for recycling. Recycling your electronic waste will protect the environment and your health.

RECYCLAGE
Le symbole «poubelle barrée» signifie que ce produit et les piles qu'il contient ne peuvent être jetés avec les déchets domestiques. Ils font l'objet d'un tri sélectif spécifique. Déposez les batteries ainsi que votre produit électronique en fin de vie dans un espace de collecte autorisé afin de les recycler. Cette valorisation de vos déchets électroniques permettra la protection de l'environnement et de votre santé.

RECICLAJE
El símbolo "cubo tachado" significa que este producto y las pilas que contiene no pueden eliminarse con los desechos domésticos. Son objeto de una selección específica. Elimine las pilas y el producto electrónico que ya no funcionen en un espacio de recogida autorizado a fin de reciclarlos. Esta valorización de sus desechos electrónicos permitirá la protección del medio ambiente y de su salud.

ENTSORGUNG
Das Symbol „durchgestrichene Mülltonne" bedeutet, dass dieses Produkt sowie die darin enthaltenen Batterien nicht mit dem Hausmüll entsorgt werden dürfen. Sie werden mit dem Spezialmüll entsorgt. Entsorgen Sie die Batterien sowie Ihr nicht mehr verwendetes, elektronisches Produkt zum Recycling an einer entsprechenden Sammelstelle. Die Wiederverwertung elektronischer Abfälle ermöglicht den Schutz der Umwelt und Ihrer Gesundheit.

RICICLAGGIO
Il simbolo rappresentante un cestino barrato significa che il prodotto e le pile in esso contenute non possono essere gettati nei normali rifiuti urbani. Sono oggetto di uno specifico smaltimento. Riportare le pile ed il prodotto elettronico non più utilizzabile in un apposito spazio di raccolta per poterli riciclare. Questa valorizzazione dei rifiuti elettronici permetterà la protezione dell'ambiente e della salute.

ENTSORGUNG
Das Symbol „durchgestrichene Mülltonne" bedeutet, dass dieses Produkt sowie die darin enthaltenen Batterien nicht mit dem Hausmüll entsorgt werden dürfen.Sie werden mit dem Spezialmüll entsorgt. Entsorgen Sie die Batterien sowie Ihr nicht mehr verwendetes, elektronisches Produkt zum Recycling an einer entsprechenden Sammelstelle. Die Wiederverwertung elektronischer Abfälle ermöglicht den Schutz der Umwelt und Ihrer Gesundheit.

RECICLAGEM
O símbolo «caixote do lixo com traço oblíquo por cima» significa que este produto e as pilhas que contém não podem ser deitados fora com o lixo doméstico. Estão sujeitos a uma triagem selectiva específica. Deposite as pilhas, bem como o seu produto electrónico em fim de vida útil, num local de recolha autorizado para os reciclar. Esta reciclagem do seu lixo electrónico permitirá a protecção do ambiente e da sua saúde.

UTYLIZACJA
Symbol „przekreślony kosz" oznacza, że ani produkt ani baterie nie mogą być wyrzucane do śmieci komunalnych. Podlegają one zbiórce selektywnej. Zużyte baterie i urządzenie elektroniczne powinny być pozostawione w autoryzowanym punkcie zbiórki w celu poddania ich recyklingowi. Utylizacja odpadów elektronicznych pomaga chronić środowisko i Twoje zdrowie.

SELEJTEZÉS
Az „áthúzott szemetesedény" szimbólum azt jelzi, hogy sem ezt a terméket, sem a benne levő elemeket nem szabad a háztartási szemétbe dobni. Ezeket speciális válogatásnak vetik alá. A használt elemeket és a tovább már nem használható elektronikus terméket újrahasznosítás céljából adja le egy erre szakosodott gyűjtőhelyen. Az elektronikai hulladék újra hasznosítása védi a környezetet és az Ön egészségét.

ВТОРИЧНАЯ ПЕРЕРАБОТКА
Знак «перечеркнутого мусорного контейнера» означает, что настоящее изделие, а также элементы питания, входящие в его состав, нельзя выбрасывать вместе с бытовыми отходами.

RECICLARE
Simbolul „ladă de gunoi barată" înseamnă că acest produs şi bateriile pe care le conţine nu pot fi aruncate în acelaşi loc cu deşeurile menajere. Acestea fac obiectul unei trieri selective specifice. Predaţi bateriile, precum şi produsul electronic uzat, la un centru de colectare autorizat pentru a fi reciclate. Valorificarea deşeurilor electronice va contribui la protecţia mediului şi a sănătăţii dumneavoastră.

RECYKLACE
Symbol «přeškrtnutý odpadkový koš» znamená, že tento výrobek a baterie, které obsahuje, nelze vyhazovat s domovním odpadem. Je nutné je likvidovat jako tříděný odpad. Baterie a také další elektronické výrobky na konci jejich životnosti odevzdejte do autorizovaného sběrného místa, které provede recyklaci.Tento způsob zpracování elektronického odpadu přispěje k ochraně životního prostředí i vašeho zdraví.

ÅTERVINNING
Symbolen som består av en överkorsad soptunna innebär att produkten och de batterier den innehåller inte får slängas som osorterat hushållsavfall. De skall sorteras separat. Lämna tillbaka uttjänta batterier och den elektroniska produkten på ett godkänt insamlingsställe för återvinning. Återvinningen av elektroniskt avfall skyddar miljön och din hälsa.

РЕЦИКЛИРАНЕ
Означението „задраскана кофа за боклук" означава, че този уред и батериите, които съдържа, не могат да бъдат изхвърляни заедно с домакински отпадъци. Те трябва да бъдат събирани отделно. Те трябва да бъдат събирани отделно. След излизане на батериите и електронния уред от употреба те трябва да бъдат транспортирани на специално разрешено за целта място за тяхното рециклиране. Такова преработване на вашите електронни отпадъци опазва околната среда и вашето здраве.

GERİ DÖNÜŞÜM
« Üstü çizili çöp tenekesi » sembolü, bu ürünün ve içerdiği pillerin normal ev atıklarıyla birlikte atılamayacağını belirtmektedir. Özel olarak ayrılmaları gerekmektedir. Kullanım ömrü sona eren bataryaları ve elektronik ürününüzü geri dönüştürülmek üzere bir toplama noktasına götürün. Elektronik atıklarınızın bu şekilde değerlendirilmesi çevrenin ve sağlığınızın korunmasını sağlayacaktır.

إعادة التدوير
حيث إن مثل هذه المنتجات تخضع لفرز خاص. ضع البطاريات والجهاز الإلكتروني خاصتك، في حالة اعتزام التخلص منها، في المكان المخصص لتجميع مثل هذه المنتجات لإعادة تدويرها. يعد الاهتمام بإعادة تدوير للمهملات الإلكترونية من وسائل حماية البيئة والحفاظ على الصحة.

回收
"划杠垃圾箱"标识说明本产品和其中的电池不能作为家庭垃圾丢弃。必须特别挑选。在您的电子产品寿命结束之后，请将产品和电池放到专门的废弃物收集场所，以便再生利用。电子垃圾的另外存放有利于保护环境，对您的健康有利。

回收
"畫杠垃圾箱"標誌表明本產品及電池不可作為生活垃圾丟棄。須將本品置於專門回收處。在您的電子產品和電池使用壽命結束後，請將其置於專門地帶以便回收利用。電子垃圾的回收利用有利于保護環境，對您的健康有益。

ASSEMBLY • MONTAGE • MONTAJE • MONTAGE • MONTAGGIO • MONTAGE • MONTAGEM • MONTAŻ • SZERELÉS • СБОРКА • MONTARE • MONTÁŽ • HOPSÄTTNING • МОНТАЖ • MONTAJ • التركيب • 安装 • 安装

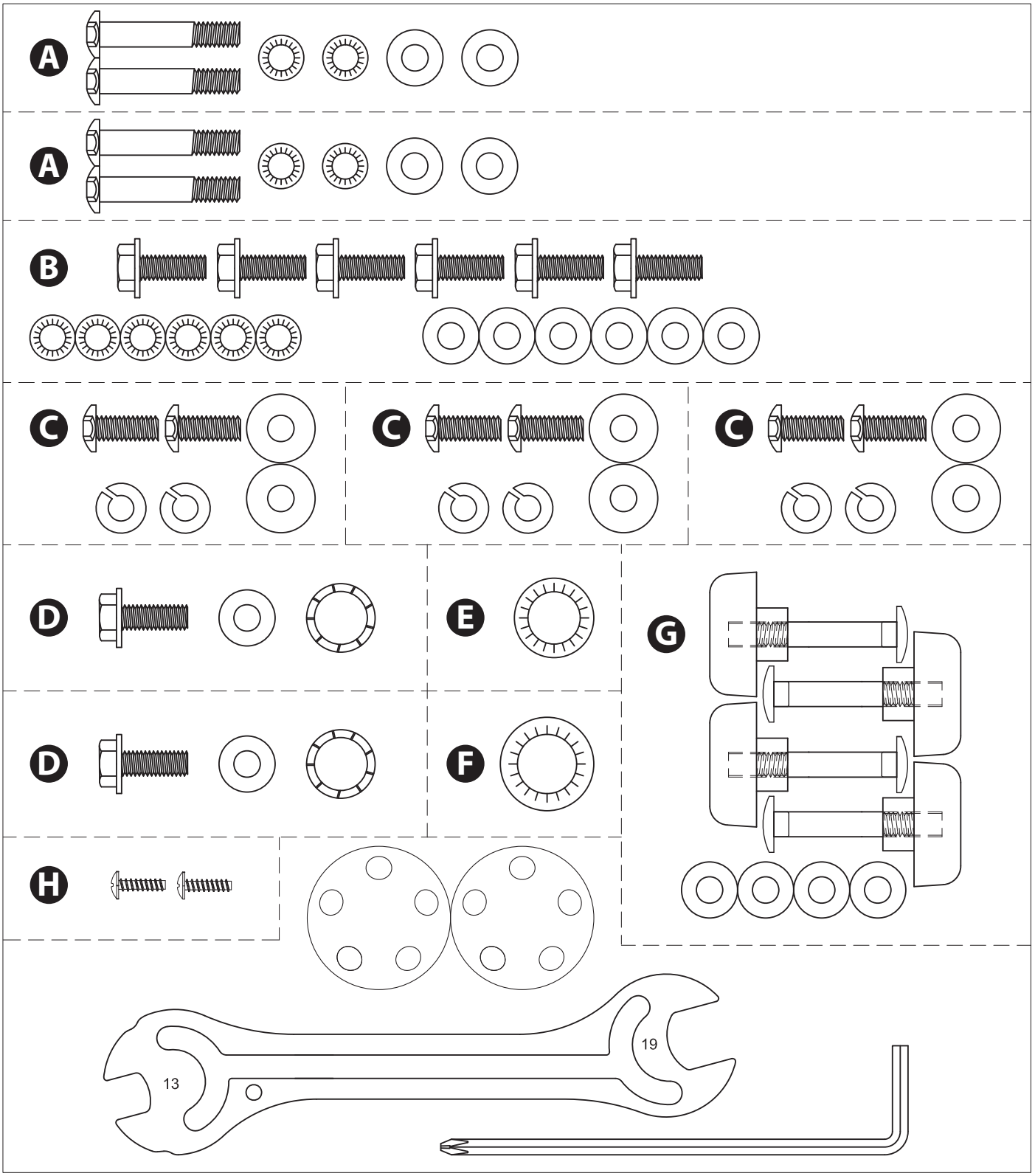

ASSEMBLY • MONTAGE • MONTAJE • MONTAGE • MONTAGGIO • MONTAGE • MONTAGEM • MONTAŻ • SZERELÉS • СБОРКА • MONTARE • MONTÁŽ • HOPSÄTTNING • МОНТАЖ • MONTAJ • التركيب • 安装 • 安装

1

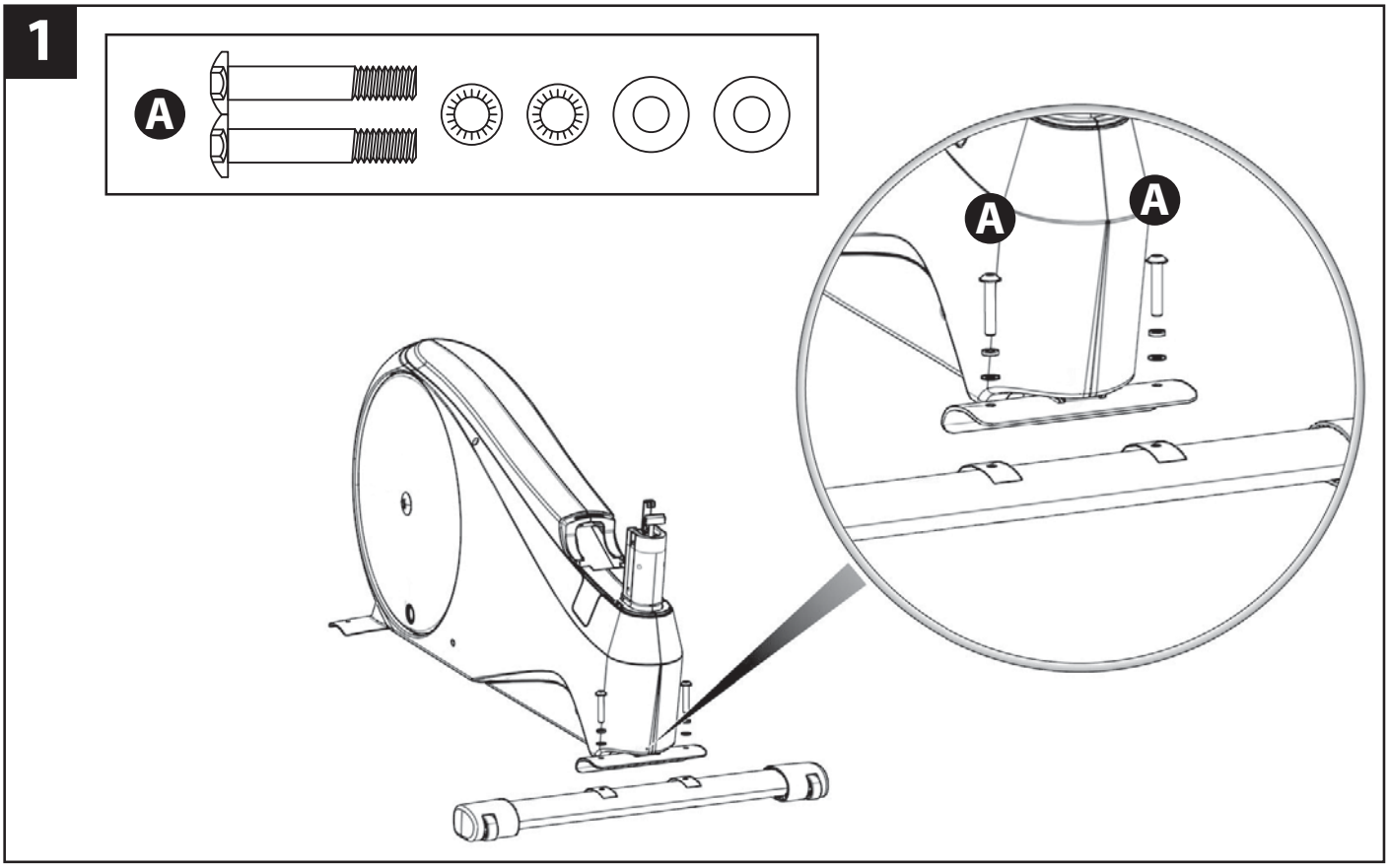

2

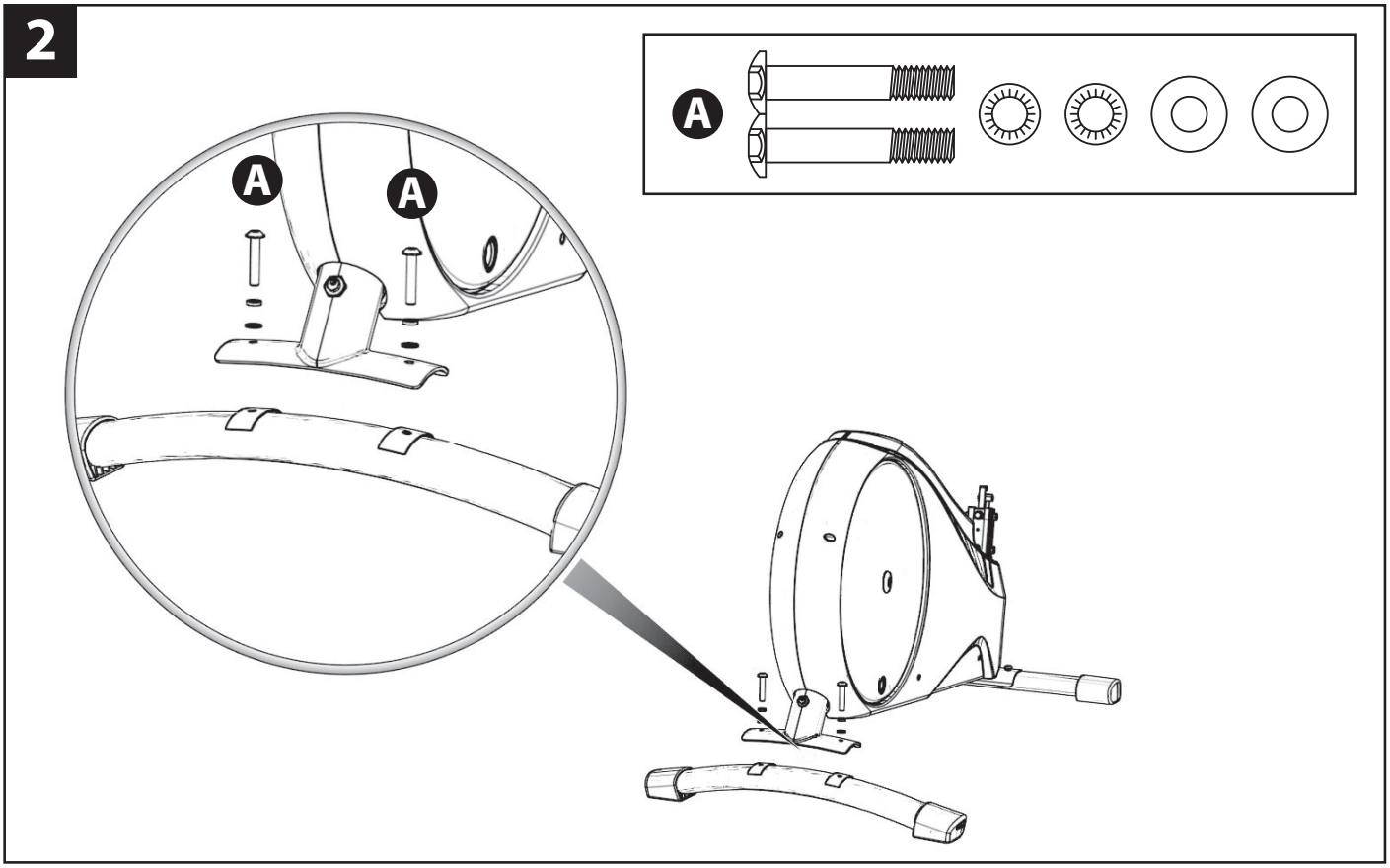

ASSEMBLY • MONTAGE • MONTAJE • MONTAGE • MONTAGGIO • MONTAGE • MONTAGEM • MONTAŻ • SZERELÉS • СБОРКА • MONTARE • MONTÁŽ • HOPSÄTTNING • МОНТАЖ • MONTAJ • التركيب • 安装 • 安装

3

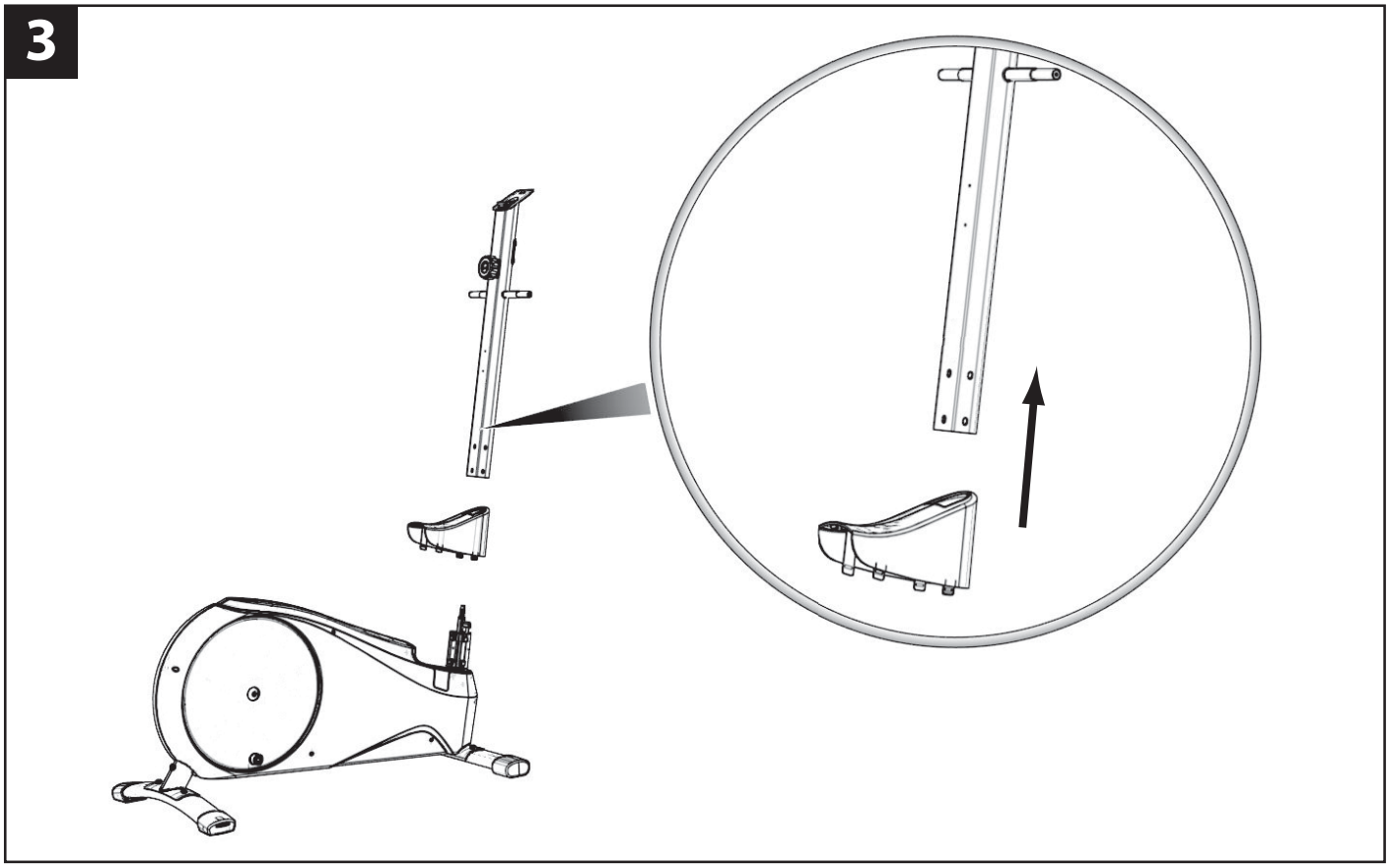

4

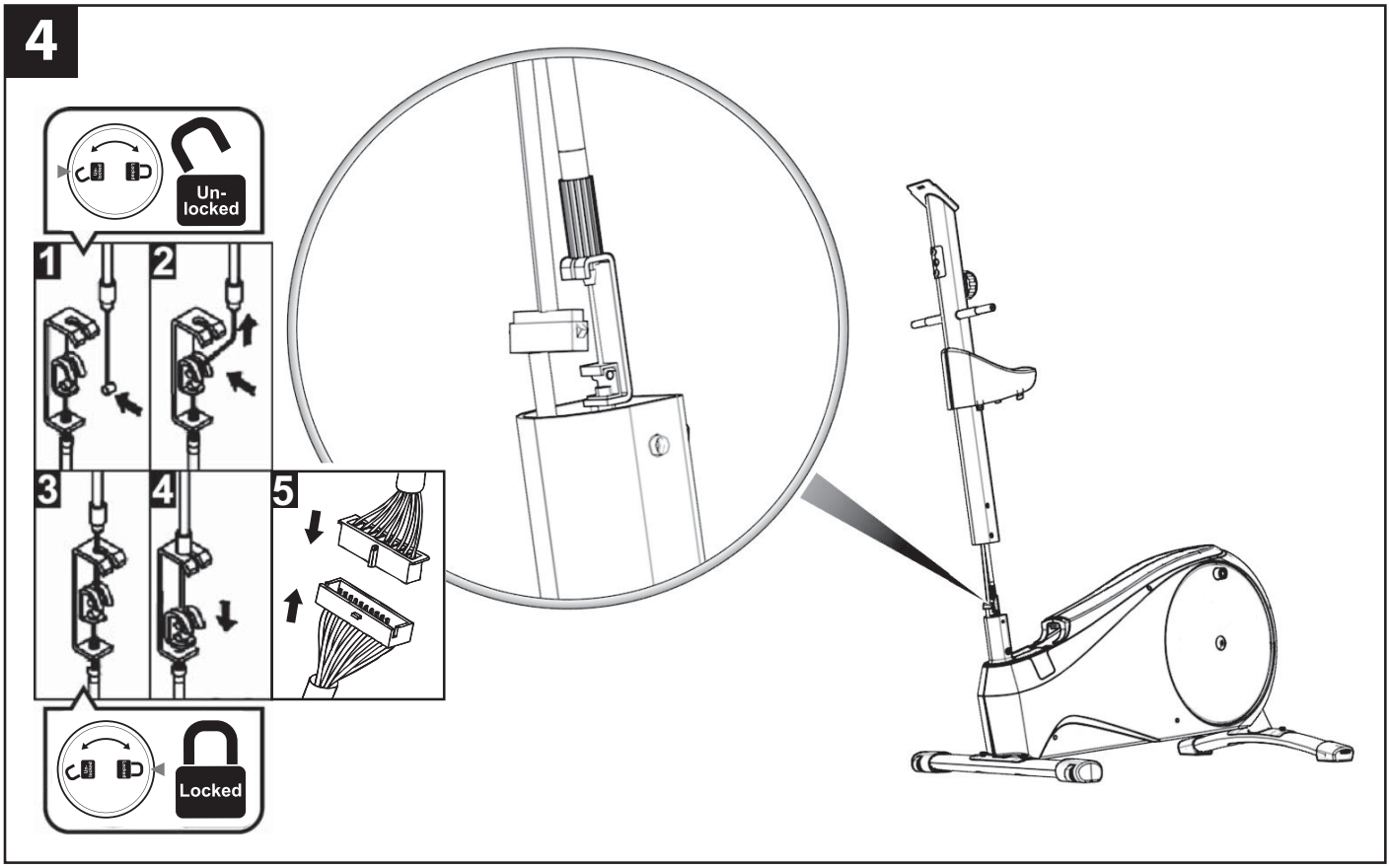

ASSEMBLY • MONTAGE • MONTAJE • MONTAGE • MONTAGGIO • MONTAGE • MONTAGEM • MONTAŻ • SZERELÉS • СБОРКА • MONTARE • MONTÁŽ • HOPSÄTTNING • МОНТАЖ • MONTAJ • التركيب • 安装 • 安装

5

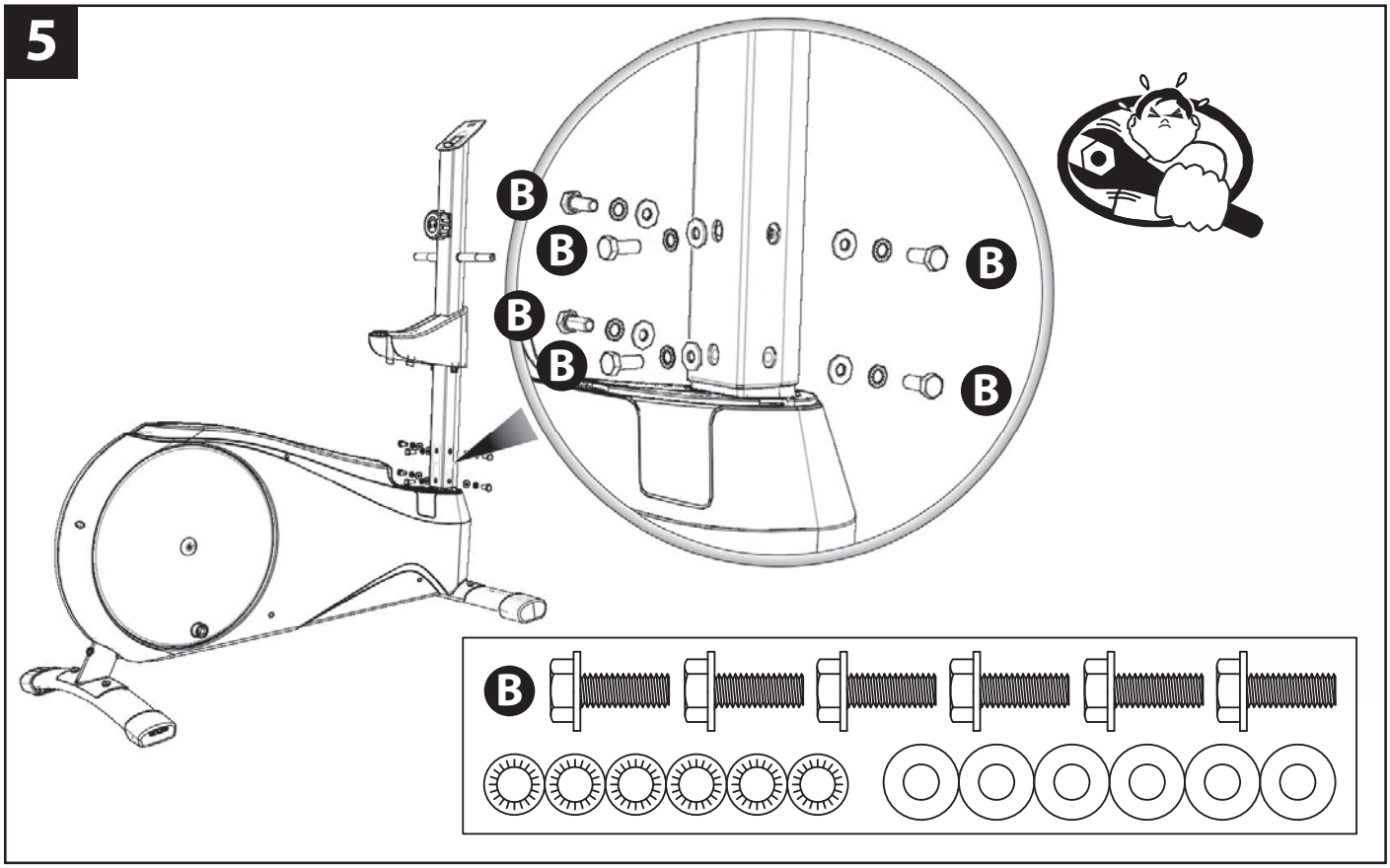

6

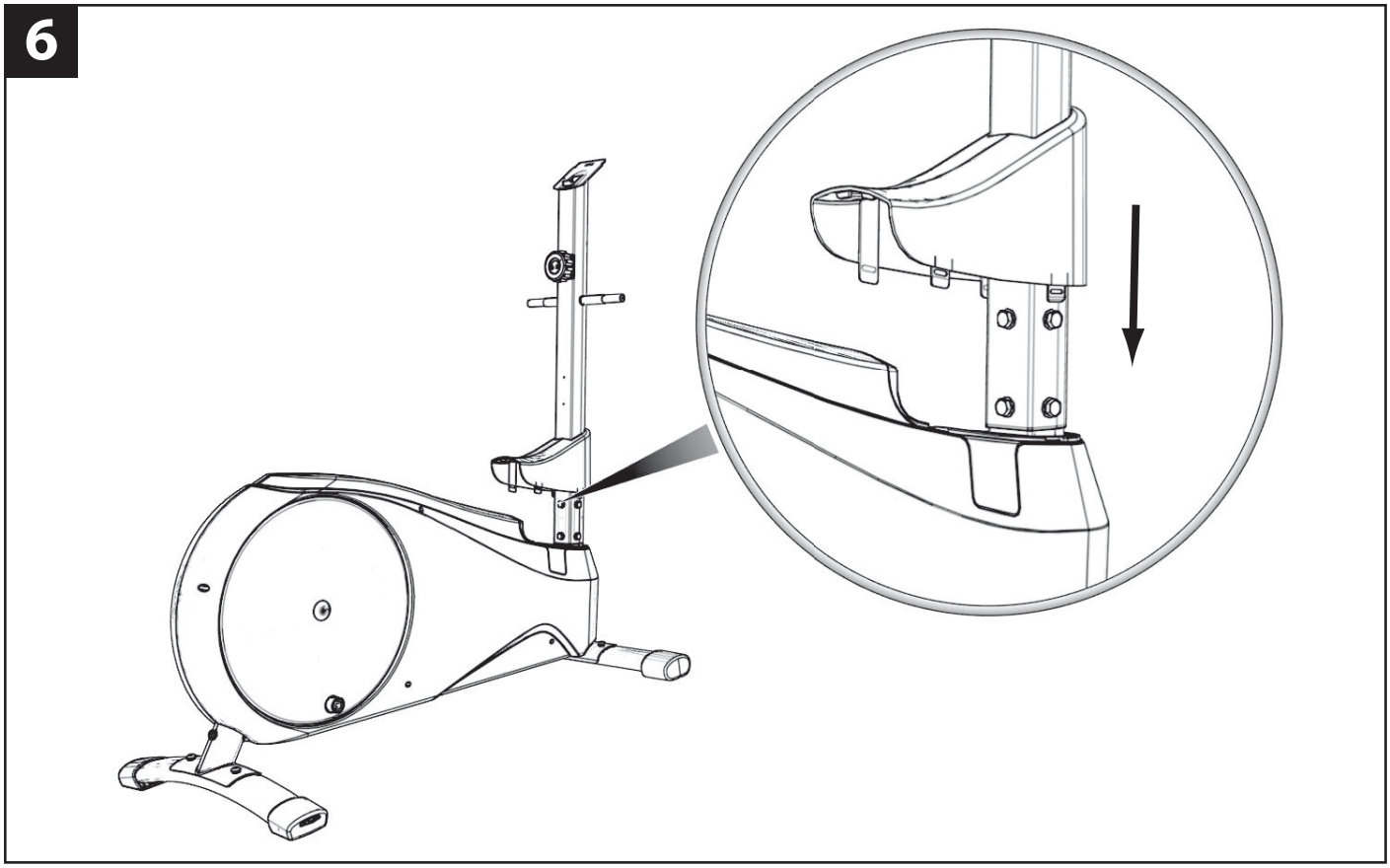

ASSEMBLY • MONTAGE • MONTAJE • MONTAGE • MONTAGGIO • MONTAGE • MONTAGEM • MONTAŻ • SZERELÉS • СБОРКА • MONTARE • MONTÁŽ • HOPSÄTTNING • МОНТАЖ • MONTAJ • التركيب • 安装 • 安装

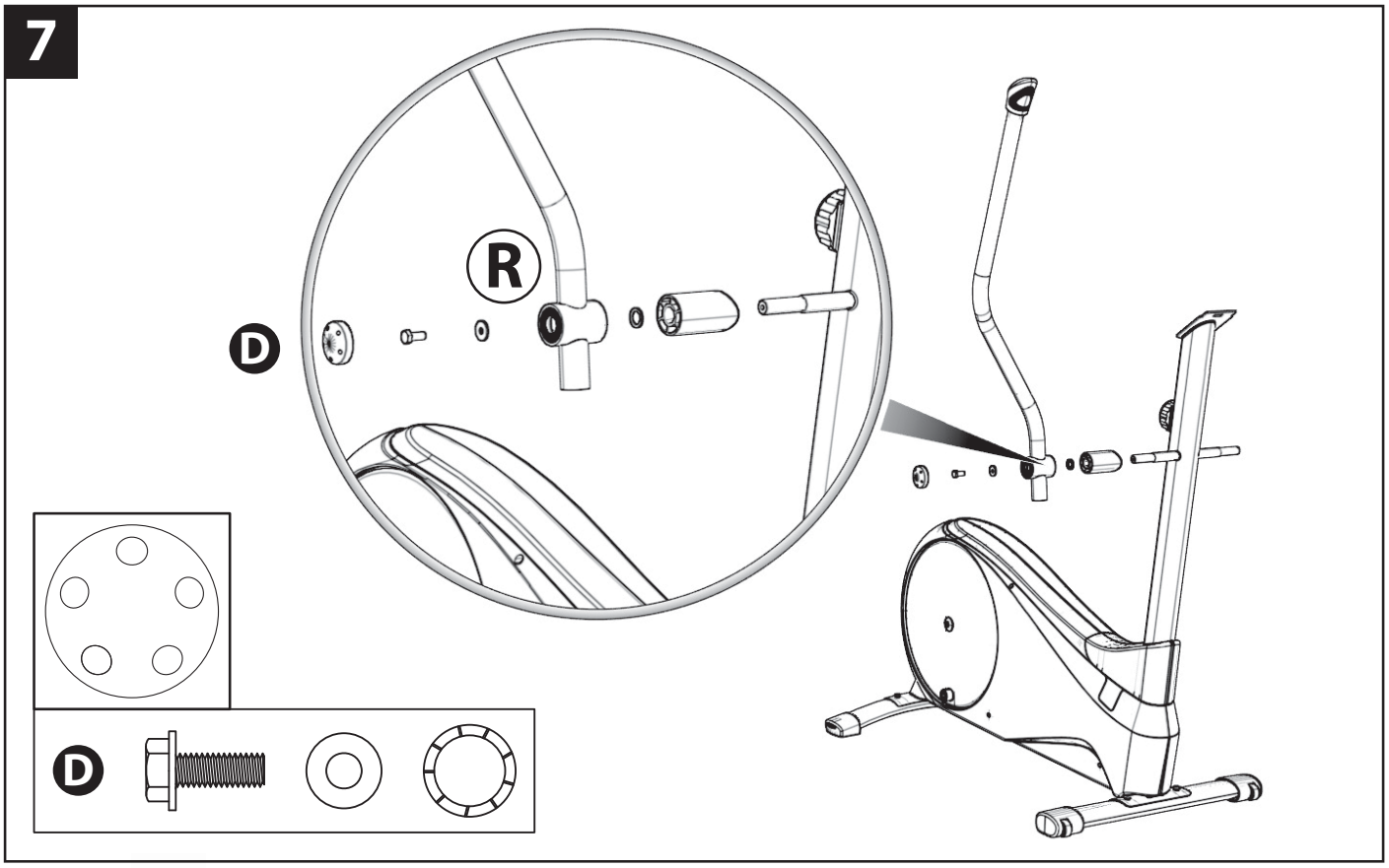

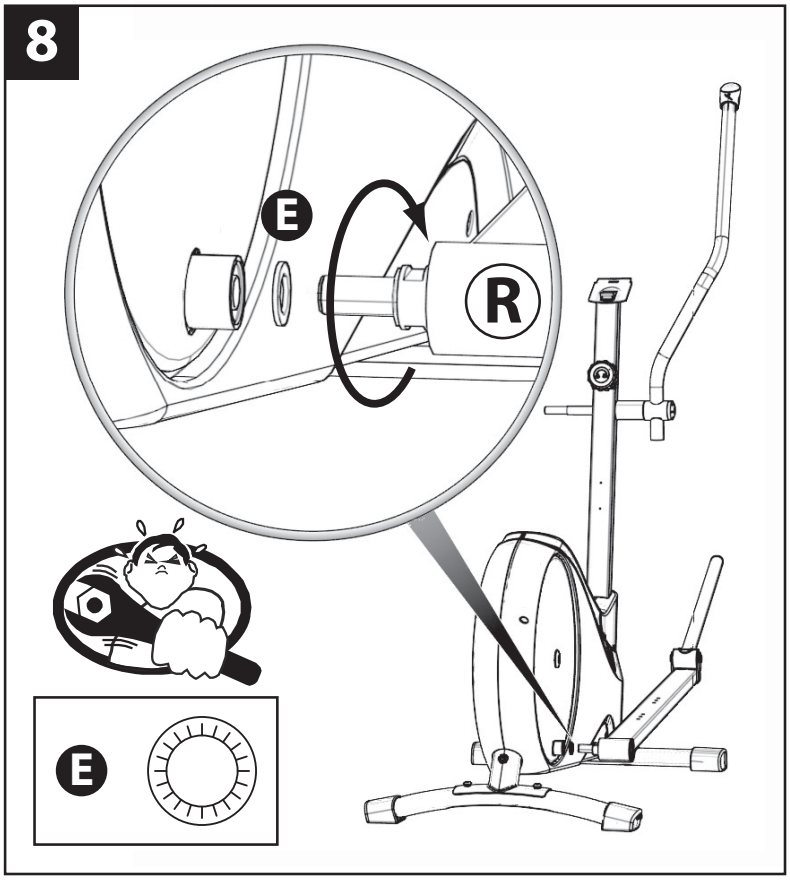

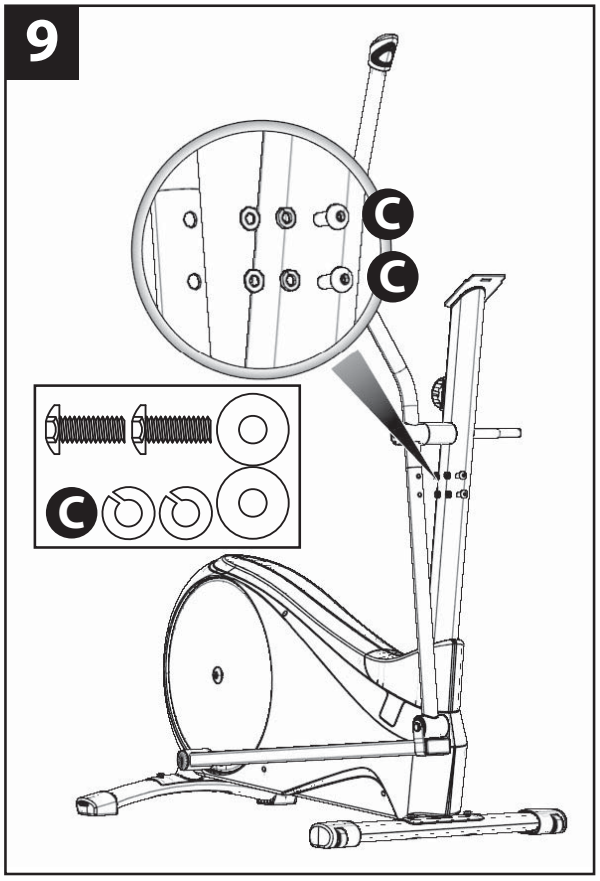

ASSEMBLY • MONTAGE • MONTAJE • MONTAGE • MONTAGGIO • MONTAGE • MONTAGEM • MONTAŻ • SZERELÉS • СБОРКА • MONTARE • MONTÁŽ • HOPSÄTTNING • МОНТАЖ • MONTAJ • التركيب • 安装 • 安装

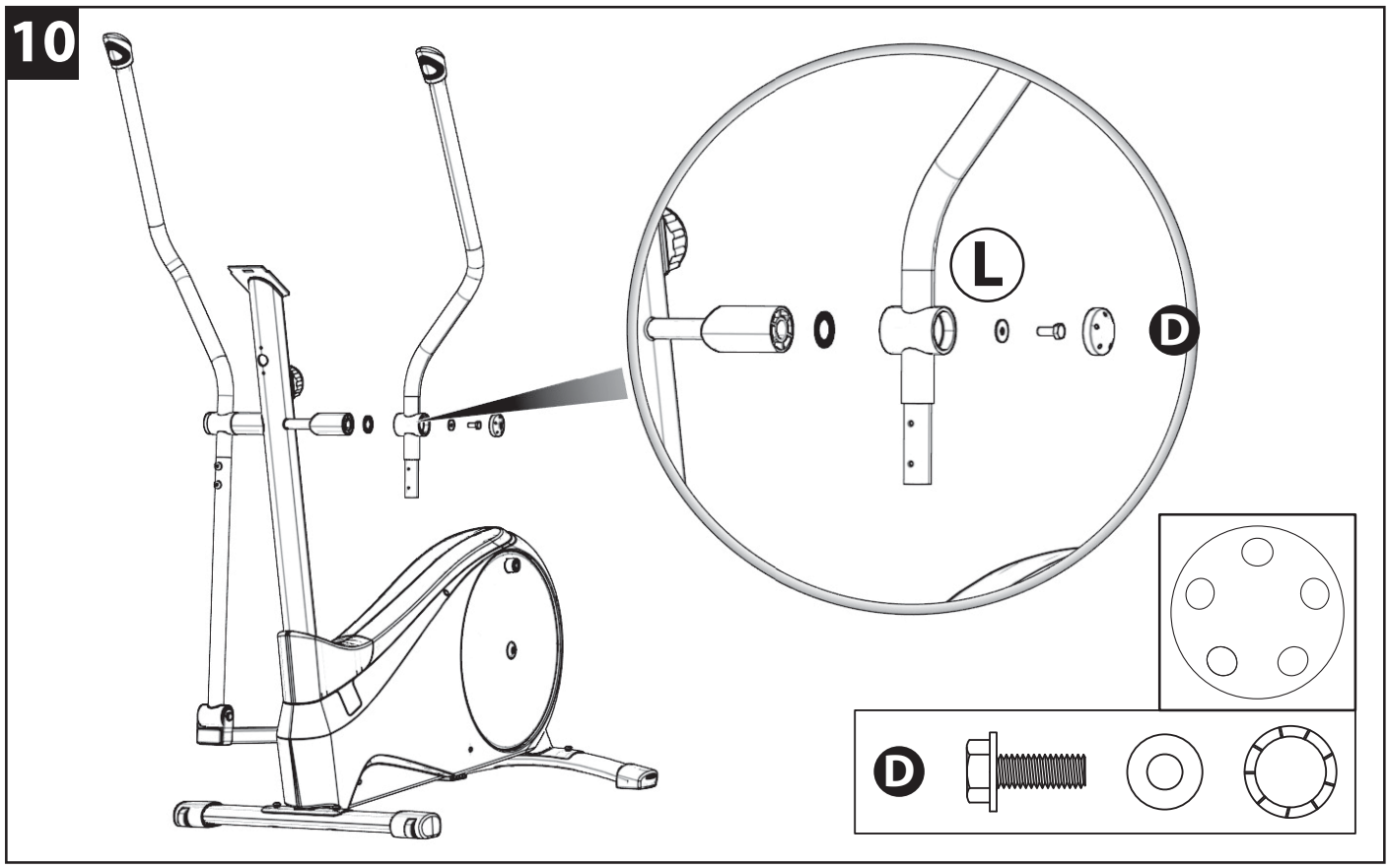

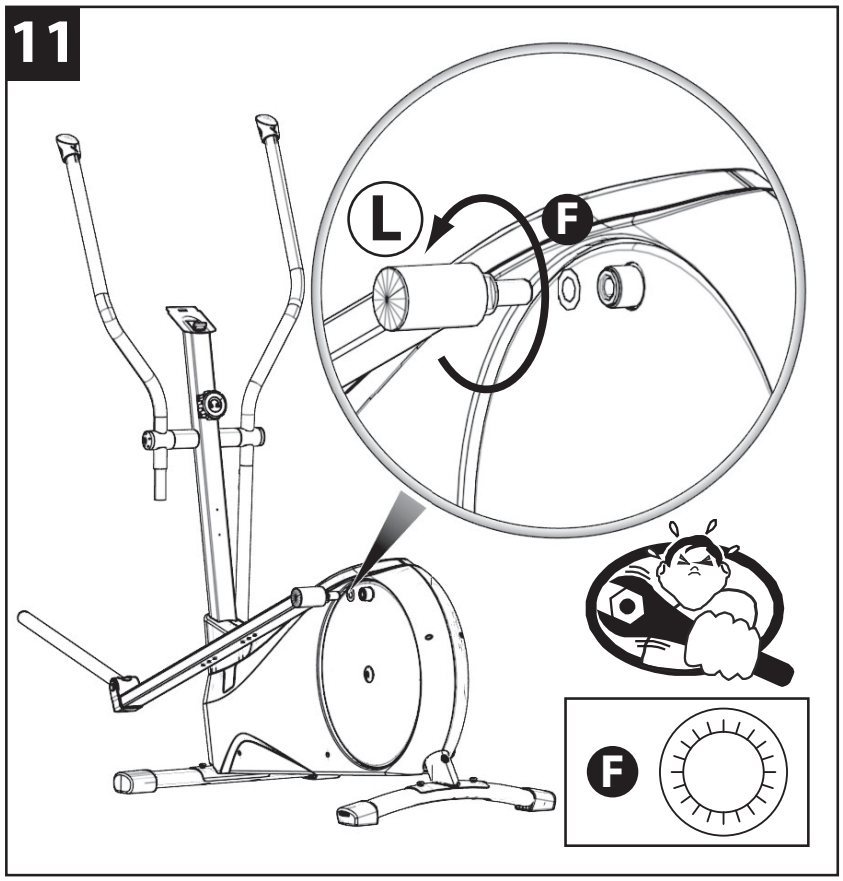

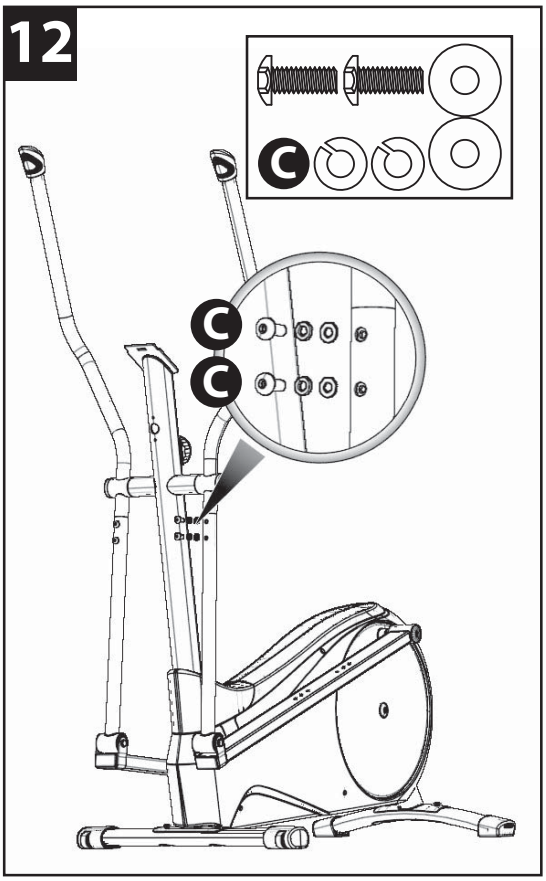

13

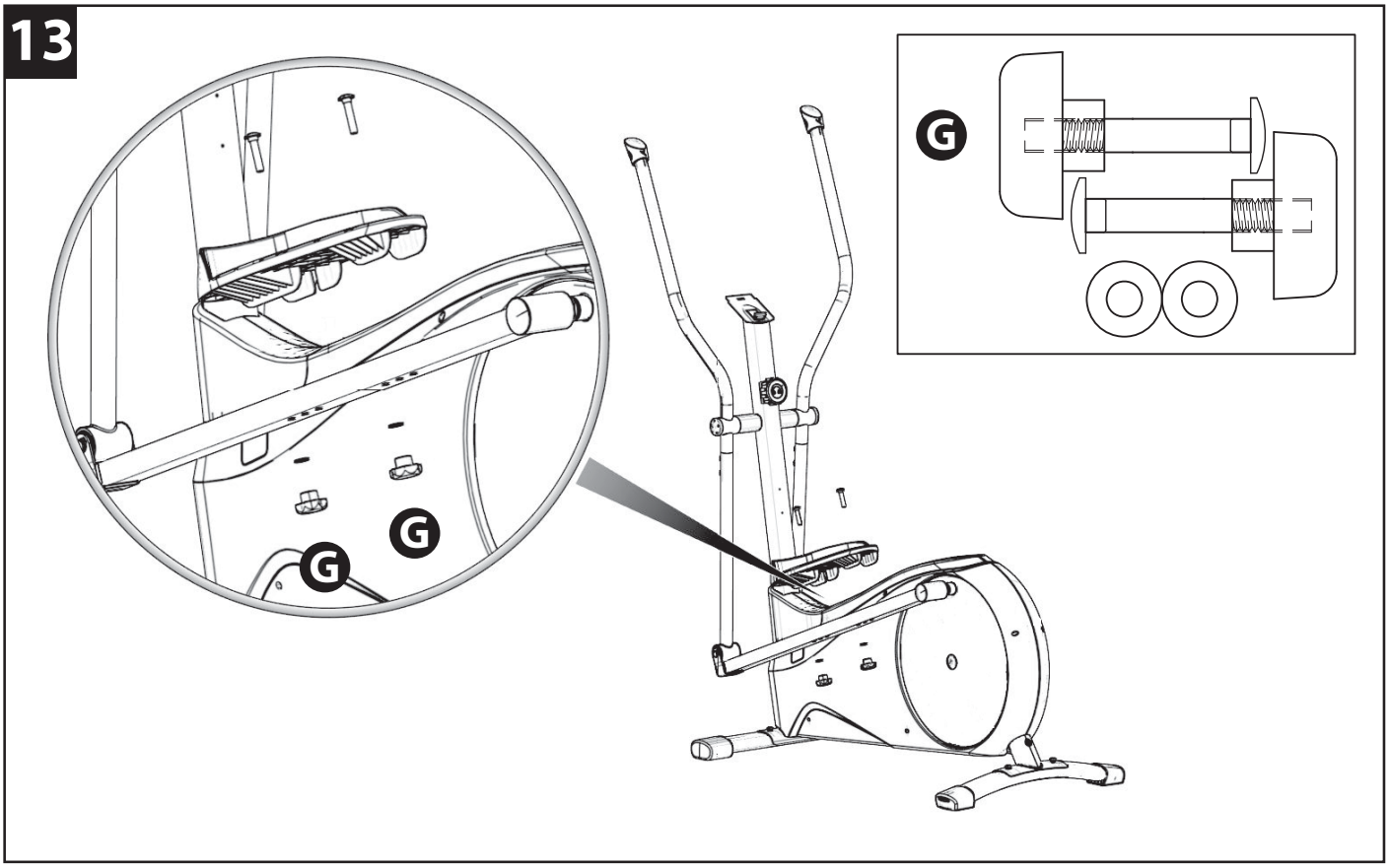

14

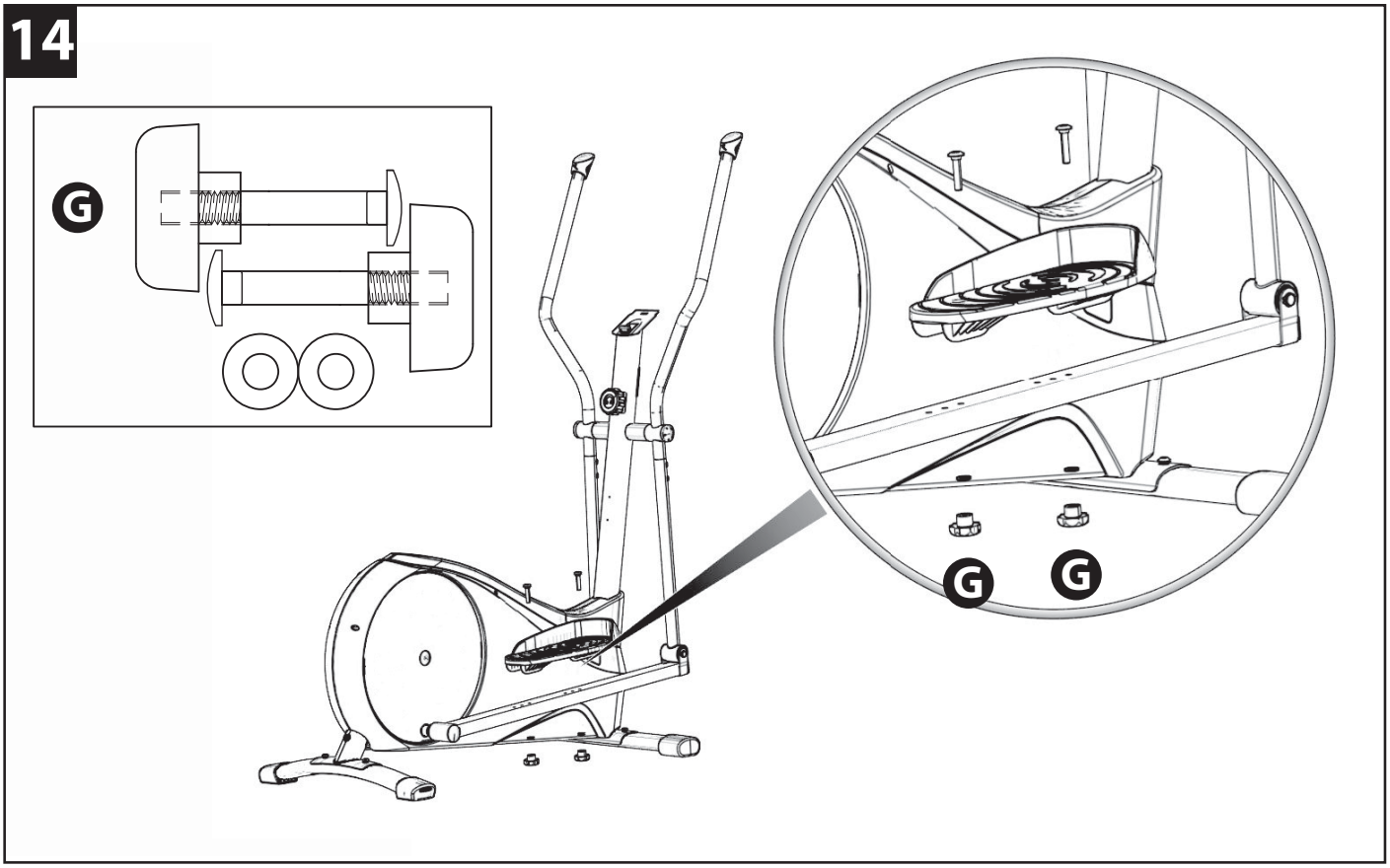

15

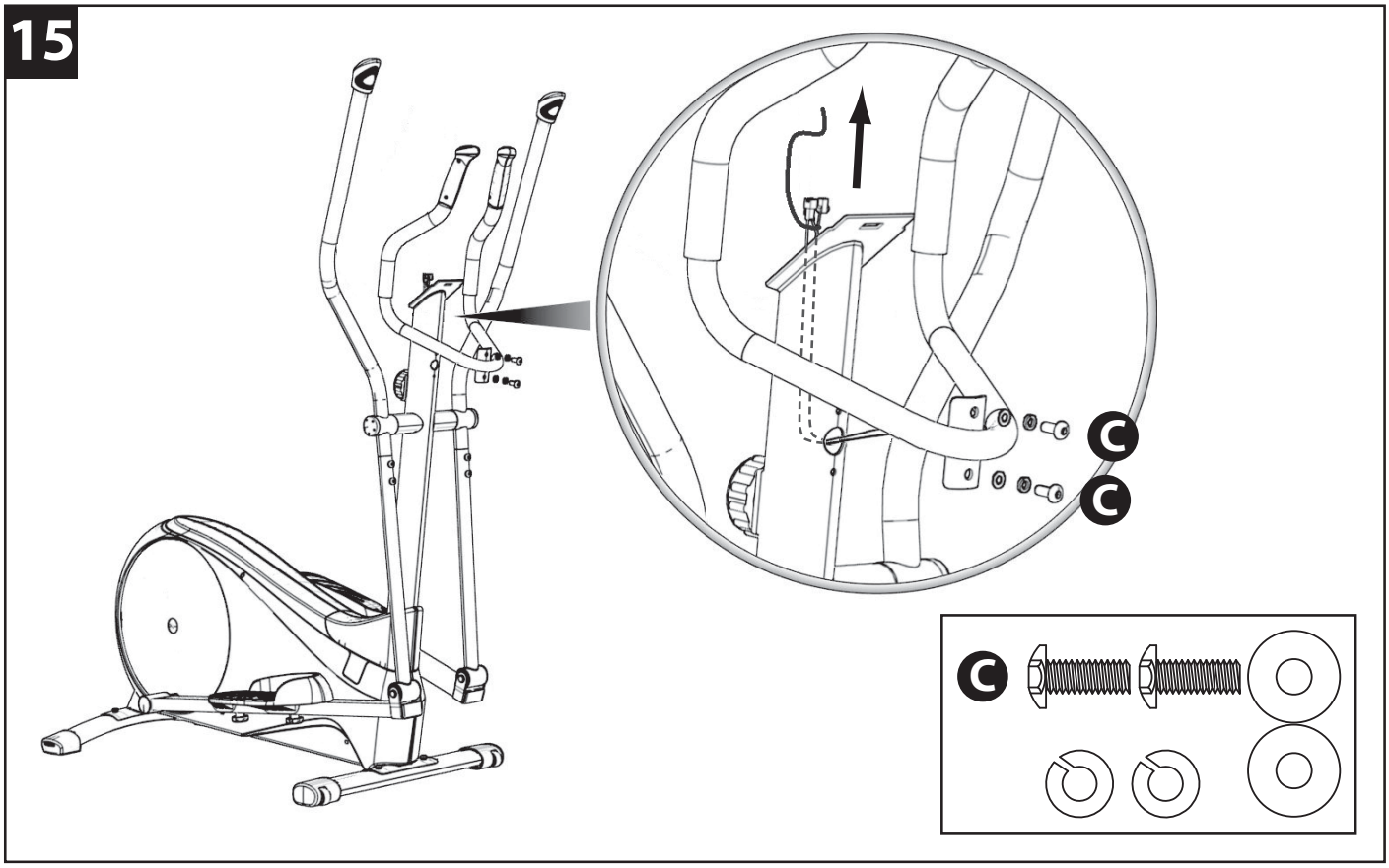

16

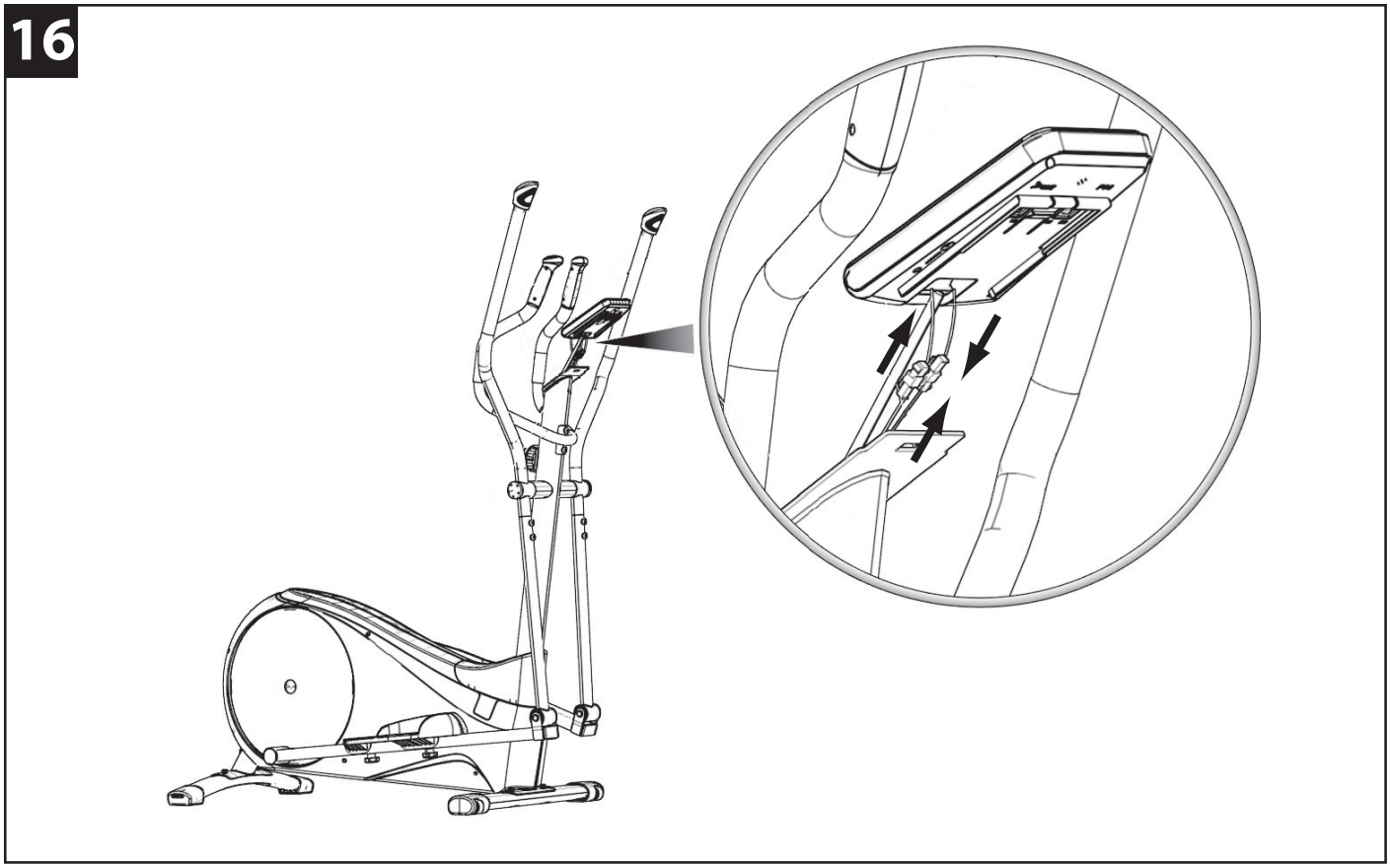

17

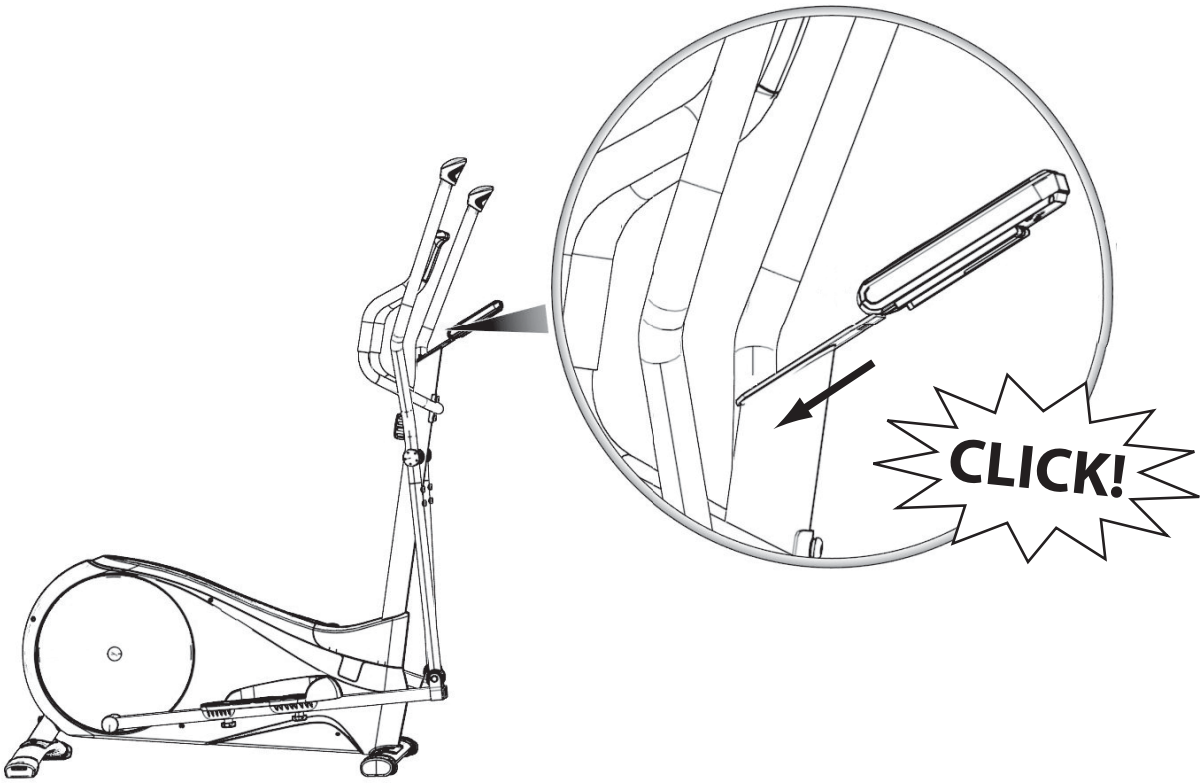

18

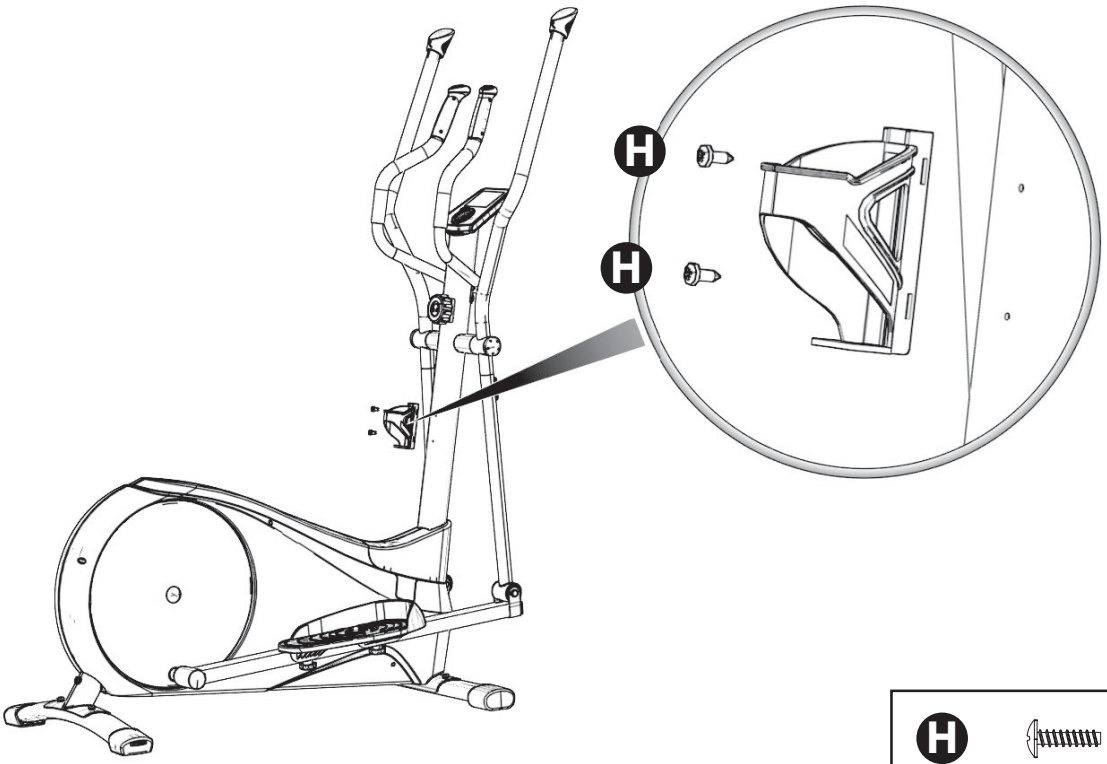

19

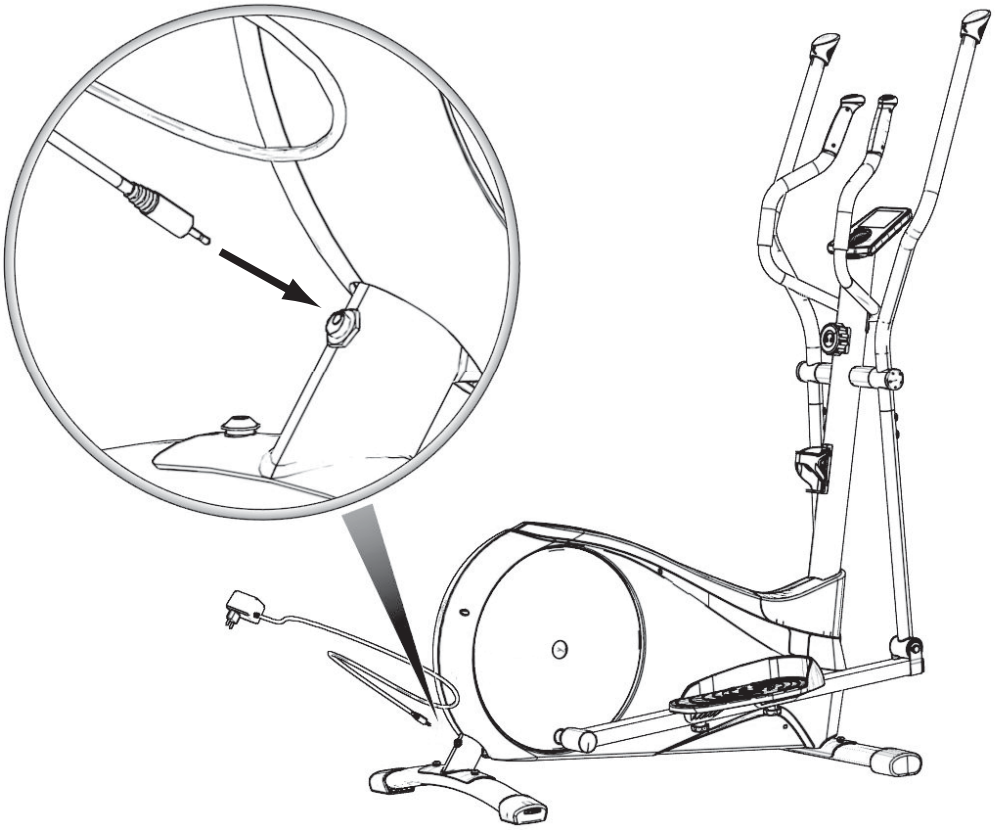

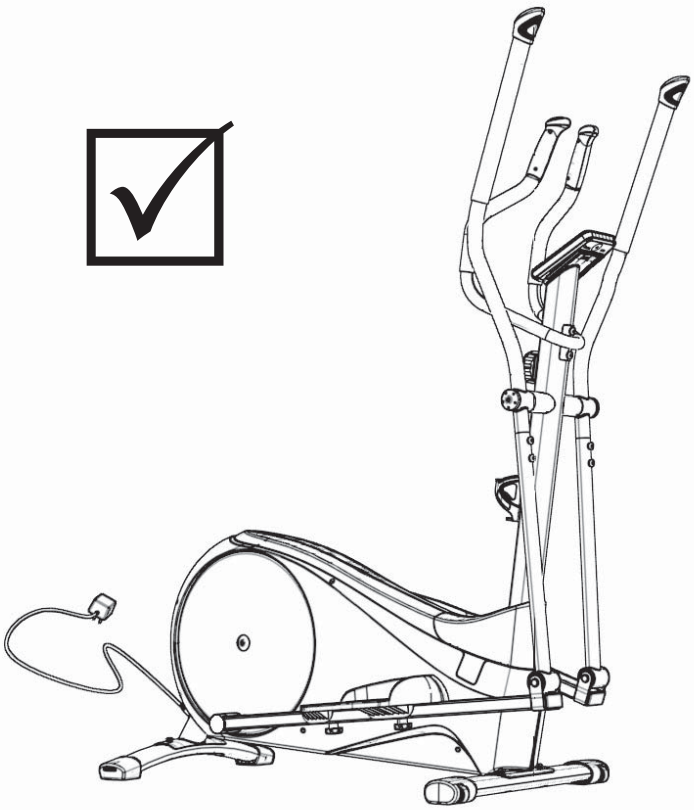

FR

Vous avez choisi un produit de la marque DOMYOS et nous vous remercions de votre confiance.
Que vous soyez débutant ou sportif de haut niveau, DOMYOS est votre allié pour rester en forme ou développer votre condition physique. Nos équipes s'efforcent toujours de concevoir les meilleurs produits pour votre usage. Si toutefois vous avez des remarques, des suggestions ou des questions, nous sommes à votre écoute sur notre site DOMYOS.COM. Vous y trouverez également des conseils pour votre pratique et une assistance en cas de besoin.
Nous vous souhaitons un bon entraînement et espérons que ce produit DOMYOS répondra pleinement à vos attentes.

PRESENTATION

La pratique du vélo elliptique est une excellente forme d'activité cardio-training qui vous permettra d'augmenter vos capacités cardio-vasculaires et respiratoires tout en tonifiant l'ensemble de votre corps : fessiers, quadriceps, mollets, dorsaux, pectoraux, biceps et abdominaux en gainage.
La pratique du rétropédalage vous permettra d'accentuer le travail des fessiers et de l'arrière des cuisses.
Le travail en endurance vous permettra de brûler un maximum de calories (idéal pour perdre du poids en association avec une alimentation équilibrée).

PARTIES DU CORPS TRAVAILLEES

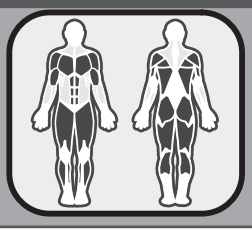

AVERTISSEMENT

La recherche de la forme doit être pratiquée de façon CONTROLEE. Avant de commencer tout programme d'exercice, consultez votre médecin. Cela est particulièrement important pour les personnes de plus de 35 ans ou ayant eu des problèmes de santé auparavant et si vous n'avez pas fait de sport depuis plusieurs années. Lisez toutes les instructions avant utilisation.

RECOMMANDATIONS GÉNÉRALES

1. Il revient au propriétaire de s'assurer que tous les utilisateurs du produit sont informés comme il convient de toutes les précautions d'emploi.
2. Domyos se décharge de toute responsabilité concernant des plaintes pour blessure ou pour des dommages infligés à toute personne ou à tout bien ayant pour origine l'utilisation ou la mauvaise utilisation de ce produit par l'acheteur ou par toute autre personne.
3. N'utilisez pas le produit dans tout contexte commercial, locatif ou institutionnel.
4. Il est de la responsabilité de l'utilisateur d'inspecter et visser si nécessaire toutes les pièces avant chaque utilisation du produit.
5. Toute opération de montage/démontage sur le produit doit être effectuée avec soin.
6. Pour la protection de vos pieds pendant l'exercice, portez des chaussures de sport. NE PAS porter de vêtements amples ou pendants, qui risquent d'être pris dans la machine. Retirez tous vos bijoux. Attacher vos cheveux afin qu'ils ne vous gênent pas pendant l'exercice.
7. Les personnes portant un stimulateur cardiaque, un défibrillateur ou tout autre dispositif électronique implanté sont averties qu'elles utilisent le capteur de pulsations à leurs risques et périls.
8. Il est déconseillé aux femmes enceintes d'utiliser le capteur de pulsations.
9. AVERTISSEMENT ! Les systèmes de surveillance du rythme cardiaque peuvent manquer de précision. Un surmenage peut entraîner de graves blessures, voire la mort. Toute sensation de douleur ou malaise doit être suivie d'un arrêt immédiat de l'entraînement.
10. N'utilisez votre produit qu'avec l'adaptateur fourni.

RÉGLAGES

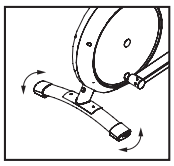

1. MISE A NIVEAU DU VELO
Avertissement : il est nécessaire de descendre du vélo elliptique pour procéder à la mise à niveau du produit.
En cas d'instabilité du produit pendant l'utilisation, tourner l'un des compensateurs de niveau ou les deux jusqu'à la suppression de l'instabilité.

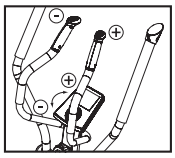

2. REGLAGE DE LA RESISTANCE
Ce produit est un « produit à vitesse indépendante ». Vous pouvez régler le couple de freinage non seulement par la fréquence de pédalage mais également en choisissant le niveau de résistance manuellement (faites tourner la molette au centre de votre console ou appuyez sur les boutons de réglage à l'extrémité du guidon fixe). Néanmoins, si vous conservez le même niveau de résistance, le couple de freinage va augmenter / décroitre à mesure que votre fréquence de pédalage augmentera/diminuera.

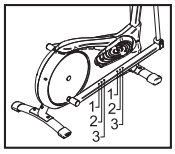

3. REGLAGE DE LA POSITION DES PEDALES
Vous avez la possibilité de régler la position des pédales lors du montage. Vous avez 3 niveaux de réglages :
A l'avant : au plus près du guidon. Au milieu. A l'arrière : le plus éloigné du guidon. La position optimale définie est la position centrale. Cependant, dans un objectif de performance et afin de s'adapter au mieux à votre morphologie, ce réglage vous permettra d'optimiser votre position sur votre vélo elliptique. La position à l'avant conviendra parfaitement aux personnes mesurant moins de 175 cm et la position arrière conviendra tout particulièrement aux personnes mesurant plus de 185 cm.

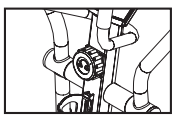

4. ACCES SECURISE
Molette de blocage des bras et des pédales pour une montée et une descente du produit en toute sécurité.

DEPLACEMENT DE VOTRE PRODUIT

Avertissement : Il est nécessaire de descendre du vélo elliptique pour procéder à tout déplacement.
Au sol, placez vous à l'avant de votre produit, tenez le guidon et tirez vers vous votre vélo. Votre produit est alors en appui sur ses roulettes de déplacement, vous pouvez le déplacer. Lorsque le déplacement est terminé, accompagnez le retour des pieds arrières sur le sol.

CONSOLE FC6

Votre console propose de nombreuses fonctions pour enrichir votre pratique.
Vous trouverez ci-dessous l'ensemble des indications pour l'utiliser facilement.

FR

PRÉSENTATION

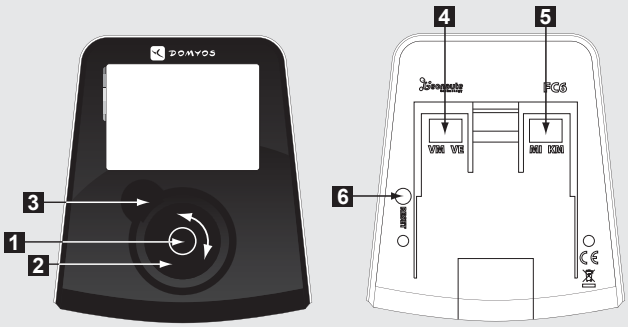

1 Bouton central : Appuyez sur le bouton central pour allumer la console, sélectionner les menus, valider vos choix, démarrer votre séance ou faire une pause.

2 Molette rotative : Faites tourner la molette pour naviguer dans les menus ou régler la difficulté de pédalage.

3 Bouton retour : Appuyez sur le bouton retour pour retourner en arrière, terminer votre séance d'entraînement ou éteindre la console.

4 Interrupteur de sélection : Sélectionnez le type de votre appareil (VM / VE).
VM = vélo d'appartement
VE = vélo elliptique

5 Interrupteur de sélection : Sélectionnez l'unité de distance (MI / KM).
MI = mille
KM = kilomètre

6 RESET : Réinitialisez la sélection.

L'ÉCRAN D'ACCUEIL

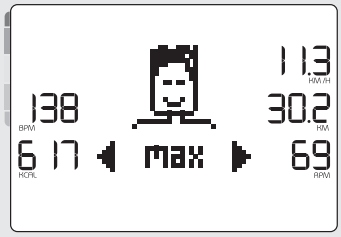

C'est le premier écran qui s'affiche lorsque vous allumez la console. Il permet de visualiser le récapitulatif des performances du dernier profil utilisé depuis sa création.

Pour accéder à un autre profil, tournez la molette.

Pour sortir de la page d'accueil et accéder aux menus, sélectionnez un profil en appuyant sur le bouton central.

L'ÉCRAN PENDANT LA PRATIQUE

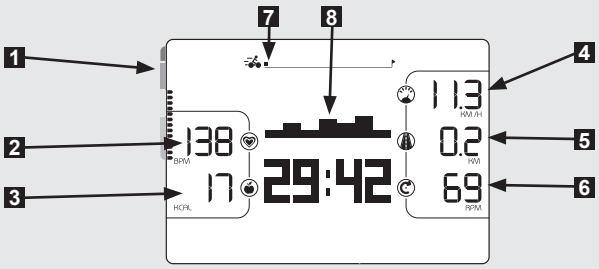

1 Echelle d'intensité de l'effort
2 Fréquence cardiaque en battements par minute (nécessite le port de la ceinture cardiofréquencemètre)
3 Calories brûlées en kcal
4 Vitesse en km/h (ou mi/h)
5 Distance parcourue en km (ou mi)
6 Vitesse de pédalage en tours par minute
7 Avancement de l'utilisateur dans sa séance d'entraînement
8 Difficulté de pédalage (16 niveaux)

CRÉATION D'UN PROFIL UTILISATEUR

Sélectionnez l'icône puis renseignez votre profil avec les informations suivantes :

1- Langue	4- Âge	7- Fréquence cardiaque maximale (1)
2- Nom	5- Poids	8- Fréquence cardiaque minimale (2)
3- Image	6- Taille	9- Son des boutons (ON / OFF)

(1) La valeur qui s'affiche par défaut est calculée automatiquement en fonction de votre âge.
(2) Votre fréquence cardiaque minimale se mesure après une période de repos.
La valeur qui s'affiche par défaut est une valeur indicative moyenne.

Vous pouvez paramétrer jusqu'à 4 profils utilisateurs.

SUPPRESSION D'UN PROFIL

Dans le menu **RÉGLAGES**, sélectionnez l'icône puis le profil à supprimer.

FR

LES MENUS

Le menu **DÉMARRAGE RAPIDE** permet de lancer une séance d'entraînement libre.

Le menu **PROGRAMMES** permet de choisir une séance d'entraînement parmi les 10 séances proposées et d'accéder au mode **DÉFI**.

Le menu **RÉGLAGES** permet de gérer votre profil utilisateur.

Pour accéder à un menu, sélectionnez l'icône correspondant à votre choix en tournant la molette puis validez en appuyant sur le bouton central.

DÉMARRAGE RAPIDE

Entrez la durée de votre séance d'entraînement puis validez en appuyant sur le bouton central. Vous pouvez commencer votre séance dès la fin du compte à rebours.

Si vous portez la ceinture cardiofréquencemètre, votre fréquence cardiaque sera détectée automatiquement.

Pour ajuster la difficulté de pédalage, tournez la molette.

Pour faire une pause, appuyez sur le bouton central ou arrêtez de pédaler.
Pour reprendre votre séance (dans la limite de 15 min après le début de la pause), appuyez de nouveau sur le bouton central ou remettez-vous à pédaler.

Pour arrêter la séance avant la fin, appuyez sur le bouton retour et confirmez votre choix.

Pour éteindre la console, appuyez sur le bouton retour pendant 3 s.

PROGRAMMES

Par défaut, la durée des séances est de 30 min. Vous pouvez ajuster cette durée selon vos souhaits. De même, vous pouvez ajuster la difficulté de pédalage à tout instant pendant votre séance.

CALORIES	1		**La séance progressive pour brûler des calories** Le niveau de difficulté augmente progressivement et redescend tout aussi progressivement vers le niveau initial.
	2		**La séance sportive pour brûler des calories** Préparez-vous à grimper 3 fois la même côte ! Le niveau passe sans transition d'un niveau modéré à un niveau difficile.
	3		**Un départ sportif pour brûler des calories** Une pente raide dès le départ avant un retour dans la vallée plus progressif
CARDIO	4		**Une séance de fractionné pour un cœur en pleine forme** Ce circuit est marqué par une série de 8 cols abrupts à gravir.
	5		**Sur la route des cols** Après un premier col facile pour se mettre en jambe, vous devrez franchir 4 cols nettement plus difficiles.
	6		**Balade dans la vallée** Ce parcours en apparence plus facile que les précédents n'est pas de tout repos. Profitez des descentes pour récupérer !
FUN	7	?	**Une séance surprise pour un défi maximal !** Laissez-vous surprendre et partez pour une séance prise au hasard parmi les 9 autres séances disponibles.
	8		**Une balade tranquille et variée** La séance idéale pour oxygéner vos muscles !
PERFORMANCE	9		**L'étape de montagne réservée aux plus sportifs** Plus le sommet se rapproche et plus la pente est raide. Profitez d'une courte descente pour souffler et recommencez !
	10		**Une séance de fractionné pour les spécialistes de la montagne** Difficulté maximale pour ces 5 cols à enchaîner !

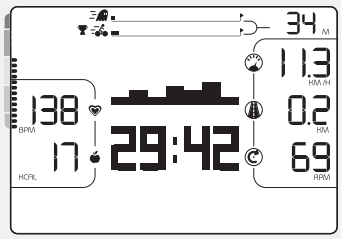

Le mode **DÉFI** vous permet de vous confronter à vos performances passées. Vous devez avoir enregistré au moins une séance d'entraînement avant d'engager la confrontation.

Le récapitulatif des performances de votre dernière séance s'affiche et le défi peut commencer !

Vous pouvez visualiser votre position et la distance qui vous sépare de votre adversaire en haut de l'écran.

Le premier arrivé montera sur la plus haute marche du podium !

RECAPITULATIF DES PERFORMANCES

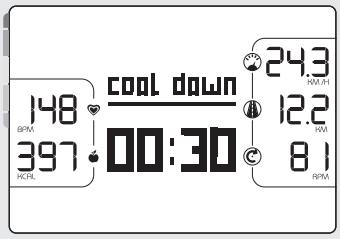

Le récapitulatif de vos performances s'affiche automatiquement à la fin de votre séance pendant la période de récupération de 1 min.

Vous pouvez ainsi visualiser :
- Votre fréquence cardiaque moyenne
- Une estimation du nombre de calories brûlées
- Votre vitesse moyenne
- La distance parcourue
- Votre vitesse de pédalage moyenne

Pour visualiser le récapitulatif de l'ensemble de vos séances d'entraînement depuis la création du profil, allez sur la page d'accueil du profil à l'aide du bouton retour.

COACHING DE LA FRÉQUENCE CARDIAQUE

Cette fonction nécessite le port de la ceinture cardiofréquencemètre fournie.
L'échelle de couleur à gauche de l'écran vous permet de vous situer dans l'une des 5 zones d'effort en fonction de votre fréquence cardiaque :

▲ INTENSITÉ DE L'EFFORT ▲

ZONE ROUGE Zone de haute performance réservée aux experts	FC > 90% FC max
ZONE ORANGE Zone d'amélioration de vos performances	FC = 80-90% FC max
ZONE JAUNE Zone d'amélioration de votre endurance	FC = 70-80% FC max
ZONE VERTE Zone d'effort modéré pour une reprise d'activité en douceur et la perte de poids	FC = 60-70% FC max
ZONE BLEUE Zone à privilégier pour les phases d'échauffement et de récupération	FC < 60% FC max

FRÉQUENCE CARDIAQUE
(en battements par minute)

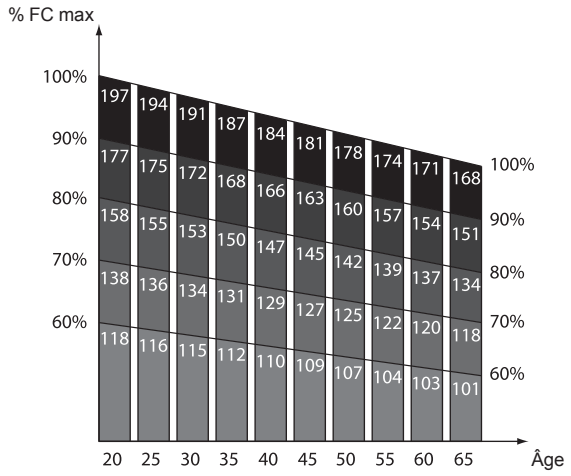

FC = Fréquence Cardiaque
FC max = 210 – (0,65 x votre âge)

En mode **PROGRAMMES**, 2 tirets clignotants vous indiqueront le niveau d'intensité à atteindre et des messages d'encouragement vous guideront dans votre effort.

1 Niveau d'intensité à atteindre
2 Votre niveau à l'instant t

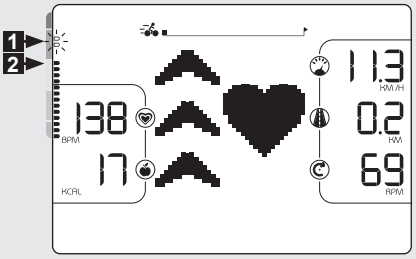

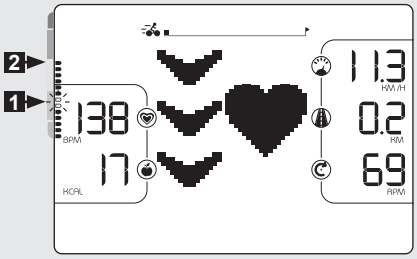

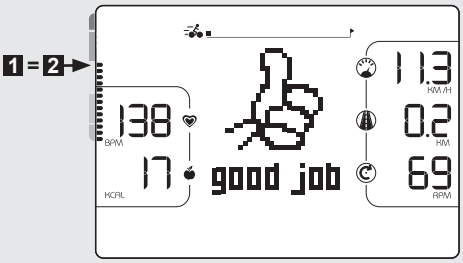

FR

DIAGNOSTIC DES ANOMALIES

Défaut d'affichage de la distance ou de la vitesse :
Vérifiez la position de l'interrupteur au dos de la console.
- **VM** (vélo magnétique) : 1 tour de pédale = 4 m
- **VE** (vélo elliptique) : 1 tour de pédale = 1,6 m

Appuyez sur le bouton **RESET** pour que le changement s'opère.

Votre console ne s'allume pas :
- Vérifiez le branchement de l'adaptateur sur le vélo.
- Vérifiez la connexion des câbles au dos de la console et à l'intérieur de l'armature (étape de montage n° 5).

Si le problème persiste, consultez le tableau en dernière page de votre notice d'utilisation.

Bruit anormal provenant de l'intérieur du carter :
Consultez le tableau en dernière page de votre notice d'utilisation.

UTILISATION

Si vous débutez, commencez par vous entraîner pendant plusieurs jours avec une résistance et une vitesse de pédalage faible, sans forcer, et en prenant si nécessaire des temps de repos. Augmentez progressivement le nombre ou la durée des séances. Lors de vos exercices maintenez le dos droit.

Entretien/Echauffement : Effort progressif à partir de 10 minutes.
Pour un travail d'entretien visant à se maintenir en forme ou à une rééducation, vous pouvez vous entraîner tous les jours pendant une dizaine de minutes. Ce type d'exercice visera à éveiller vos muscles et articulations ou pourra être utilisé comme échauffement en vue d'une activité physique. Pour augmenter la tonicité des jambes, choisissez une résistance plus importante et augmentez le temps d'exercice. Bien évidemment, vous pouvez faire varier la résistance de pédalage tout au long de votre séance d'exercice.

Travail aérobie pour la mise en forme : Effort modéré pendant un temps assez long (35mn à 1 heure).
Si vous désirez perdre du poids, ce type d'exercice, associé à un régime, est le seul moyen d'augmenter la quantité d'énergie consommée par l'organisme. Pour ce faire, inutile de forcer au-delà de ces limites. C'est la régularité de l'entraînement qui permettra d'obtenir les meilleurs résultats. Choisissez une résistance de pédalage relativement faible et effectuez l'exercice à votre rythme mais au minimum pendant 30 minutes. Cet exercice doit faire apparaître une légère sueur sur la peau mais ne doit en aucun cas vous essouffler. C'est la durée de l'exercice, sur un rythme lent qui va demander à votre organisme de puiser son énergie dans vos graisses à condition de pédaler au delà d'une trentaine de minutes, trois fois par semaine minimum.

Entraînement aérobie pour l'endurance : Effort soutenu pendant 20 à 40 minutes.
Ce type d'entraînement vise un renforcement significatif du muscle cardiaque et améliore le travail respiratoire. La résistance et/ou la vitesse de pédalage est augmentée de façon à augmenter la respiration pendant l'exercice. L'effort est plus soutenu que le travail pour la mise en forme. Au fur et à mesure de vos entraînements, vous pourrez tenir cet effort plus longtemps, sur un meilleur rythme ou avec une résistance supérieure. Vous pouvez vous entraîner au minimum trois fois par semaine pour ce type d'entraînement. L'entraînement sur un rythme plus forcé (travail anaérobie et travail en zone rouge) est réservé aux athlètes et nécessite une préparation adaptée. Après chaque entraînement, consacrez quelques minutes à pédaler en diminuant la vitesse et la résistance pour revenir au calme et ramener progressivement l'organisme au repos.

Retour au calme
Il correspond à la poursuite d'une activité à faible intensité, c'est la phase progressive de "repos". LE RETOUR AU CALME assure le retour à "la normale" du système cardio-vasculaire et respiratoire, du flux sanguin et des muscles (ce qui permet d'éliminer les contre-effets, comme les acides lactiques dont l'accumulation est une des causes majeures des douleurs musculaires, c'est-à-dire crampes et courbatures).

Etirement
L'étirement doit suivre la phase de retour au calme. S'étirer après l'effort : minimise la RAIDEUR MUSCULAIRE due à l'accumulation des ACIDES LACTIQUES, "stimule" la CIRCULATION SANGUINE.

GARANTIE COMMERCIALE

DOMYOS garantit ce produit, dans des conditions normales d'utilisation, pendant 5 ans pour la structure et 2 ans pour les autres pièces et la main d'œuvre à compter de la date d'achat, la date sur le ticket de caisse faisant foi.

L'obligation de DOMYOS, en vertu de cette garantie, se limite au remplacement ou à la réparation du produit, à la discrétion de DOMYOS.

Cette garantie ne s'applique pas en cas de :
- Dommages causés lors du transport
- Utilisation et/ou stockage en extérieur ou dans un environnement humide (sauf trampolines)
- Mauvais montage
- Mauvaise utilisation ou utilisation anormale
- Mauvais entretien
- Réparations effectuées par des techniciens non-agréés par DOMYOS
- Utilisation hors du cadre privé

Cette garantie commerciale n'exclut pas la garantie légale applicable dans le pays d'achat.
Pour bénéficier de la garantie sur votre produit, consultez le tableau en dernière page de votre notice d'utilisation.

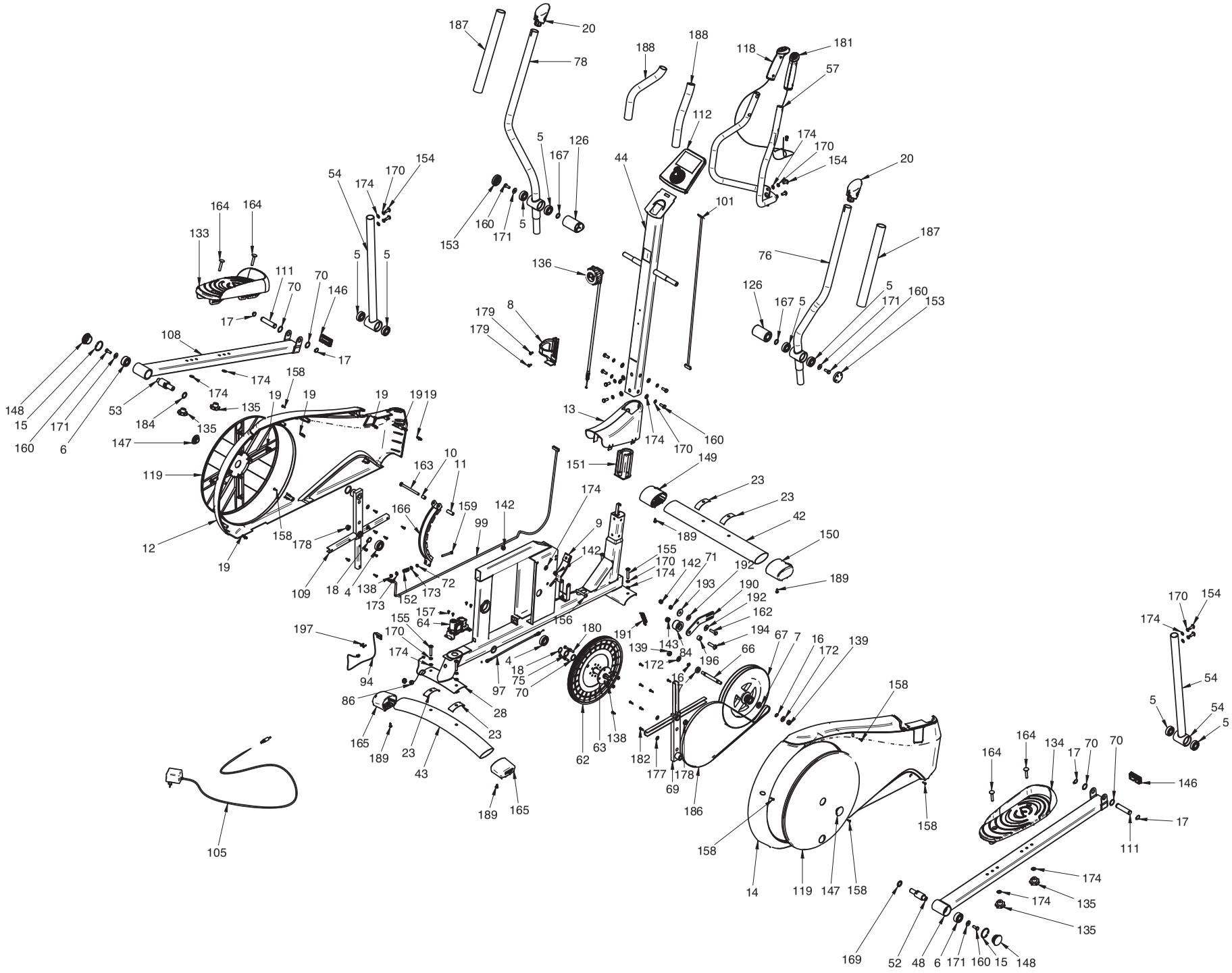
187
20
78
188
188
118
181
57
112
5
126
167
153
160
171
5
44
174
170
154
20
101
54
174
170
154
164
164
133
111
70
146
17
5
5
136
76
187
126
167
5
171
160
153
179
179
8
108
17
174
158
148
15
160
171
6
53
184
174
135
135
147
19
19
19
19
19
13
174
170
160
151
149
119
163
10
11
159
142
174
23
23
42
150
12
19
158
178
166
99
9
142
189
109
18
4
138
173
152
173
72
155
170
174
142
71
192
193
190
192
162
194
189
197
155
157
64
170
174
156
180
191
139
143
84
67
7
16
172
139
66
196
172
16
94
4
18
75
70
97
86
28
23
165
189
23
43
62
63
138
182
177
178
69
186
189
165
158
158
158
14
119
147
158
105
164
164
134
17
70
70
146
17
111
174
174
135
135
169
52
48
6
171
160
15
148
170
154
174
54
5
54
5

AFTER SALES SERVICE • SERVICE APRES-VENTE • SERVICIO POSVENTA • KUNDENDIENST • SERVIZIO ASSISTENZA POST-VENDITA • AFTERSALESAFDELING • ASSISTÊNCIA PÓS-VENDA • SERWIS PO SPRZEDAŻY • ÜGYFÉLSZOLGÁLAT • СЕРВИСНАЯ СЛУЖБА • SERVICIU POST-VÂNZARE • POPRODEJNÍ SERVIS • EFTERMARKNAD • СЛЕДПРОДАЖБЕН СЕРВИЗ • SATIŞ SONRASI SERVİSİ • بعد خدمة البيع • 售后服务 • 售後服務

FRANCE	**Munissez-vous de votre preuve d'achat et contactez le SAV DOMYOS par l'un des moyens suivants : - Le site internet : http://services.domyos-fitness.com/ (coût d'une connexion internet) - Le centre de relation clientèle : 0800 71 00 71 (appel gratuit depuis un poste fixe en France métropolitaine)**
BELGIQUE	**Munissez-vous de votre preuve d'achat et contactez le service après-vente DOMYOS en vous connectant sur le site internet : http://services.domyos-fitness.com/ (coût d'une connexion internet)**
BELGIE	**Houd uw aankoopbewijs bij de hand, en neem contact op met de aftersales-afdeling van DOMYOS via de internetsite: (kosten internetverbinding)**
OTHER COUNTRIES	**Go to the customer service department at the store where you bought your product with your purchase receipt.**
OTROS PAÍSES	**Diríjase a cualquier tienda de la marca donde haya adquirido el producto y presente la prueba de compra.**
ANDERE LÄNDER	**Wenden Sie sich an den Empfang eines Geschäfts der Marke, wo Sie Ihr Produkt gekauft haben und legen Sie Ihren Kaufnachweis vor.**
ALTRI PAESI	**Presentatevi all'accoglienza di un negozio del marchio in cui avete comprato il prodotto, muniti del giustificativo d'acquisto.**
OVERIGE LANDEN	**Meld u bij de receptie van de winkel van het merkproduct dat u heeft gekocht, en neem uw aankoopbewijs mee.**
OUTROS PAÍSES	**Dirija-se à recepção de uma loja da marca onde adquiriu o seu produto, com o respectivo justificativo de compra.**
INNE KRAJE	**Proszę zgłosić się do punktu obsługi klienta w sklepie, w któym zakupiono produkt i przedstawić dowód zakupu.**
MÁS ORSZÁGOK	**A vásárlást igazoló bizonylattal forduljon annak az üzlethálózatnak az ügyfélszolgálatához, ahol a terméket vásárolta.**
ДРУГИЕ СТРАНЫ	**Обратитесь в отдел работы с клиентами магазина той сети, где вы купили ваше изделие, и предоставьте товарный чек.**
ALTE ŢĂRI	**Prezentaţi-vă la magazinul firmei de la care aţi achiziţionat produsul, având asupra dumneavoastră dovada cumpărării.**
OSTATNÍ ZEMĚ	**Obraťe se na recepci našeho obchodu, kde jste výrobek zakoupili a předložte doklad o nákupu.**
ANDRA LÄNDER	**Vänd dig till kundmottagningen i den butik där du köpte produkten och tag med kvittot.**
ДРУГИ ДЪРЖАВИ	**Обърнете се към «Обслужване на клиенти» на магазина, където сте закупили продукта и представете вашето доказателство за покупката.**
DİĞER ÜLKELER	**Satın alma kanıtınız ile birlikte, ürününüzü satın aldığınız şirkete bağlı bir mağazanın müşteri kabul servisine başvurun.**
دول أخرى	يرجى التوجه إلى قسم الاستقبال في مركز البيع الذي اشتريتم منه المنتج، شريطة إحضار وثيقة إثبات الشراء.
其他国家	请您携带产品购买发票至购物商店的服务台咨询。
其他國家	請您攜帶產品購買發票至購物商店的服務台諮詢。

VE 710

Keep these instructions
Notice à conserver
Conserve este manual
Gebrauchsanweisung bitte aufbewahren
Istruzioni da conservare
Gebruiksaanwijzing bewaren
Guardar folheto de instruções
Należy zachować niniejszą instrukcję obsługi
Őrizze meg a tájékoztatót!
Сохраните эту инструкцию
Păstraţi instrucţiunile
Návod je třeba uchovat
Bruksanvisning som ska sparas
Пазете указанието
El kitabını saklayın
يُرجى الاحتفاظ بهذه النشرة
请保存说明书
請保留說明書

Импортер : ООО «Октоблу», 141031, Россия, Московская область, Мытищинский район, МКАД 84-й км., ТПЗ «Алтуфьево», владение 3, строение 3

TURKSPORT Spor Urünleri Sanayi ve Ticaret Ltd.Şti, Forum Istanbul AVM. Kocatepe Mah. G Blok No: 1 Bayrampaşa, 34235 Istanbul, TURKEY

Importado para o Brasil por IGUASPORT Ltda

台灣迪卡儂有限公司，台灣台中市408南屯區大墩南路379號，諮詢電話：（04）2471-8833

CNPJ : 02.314.041/0001-88 - 合格品 - Réf. Pack : 1420.061 V15

Made in China - Fabricado na China - 中国制造 - 中國製造 - Произведено в Китае - İmal edildiği yer Çin

OXYLANE 4, bd de Mons - BP 299
59665 - Villeneuve d'Ascq Cedex
France
www.domyos.com