IT

G-Eye 2 LCD

GeoNaute

DESCRIZIONE DEL KIT LCD

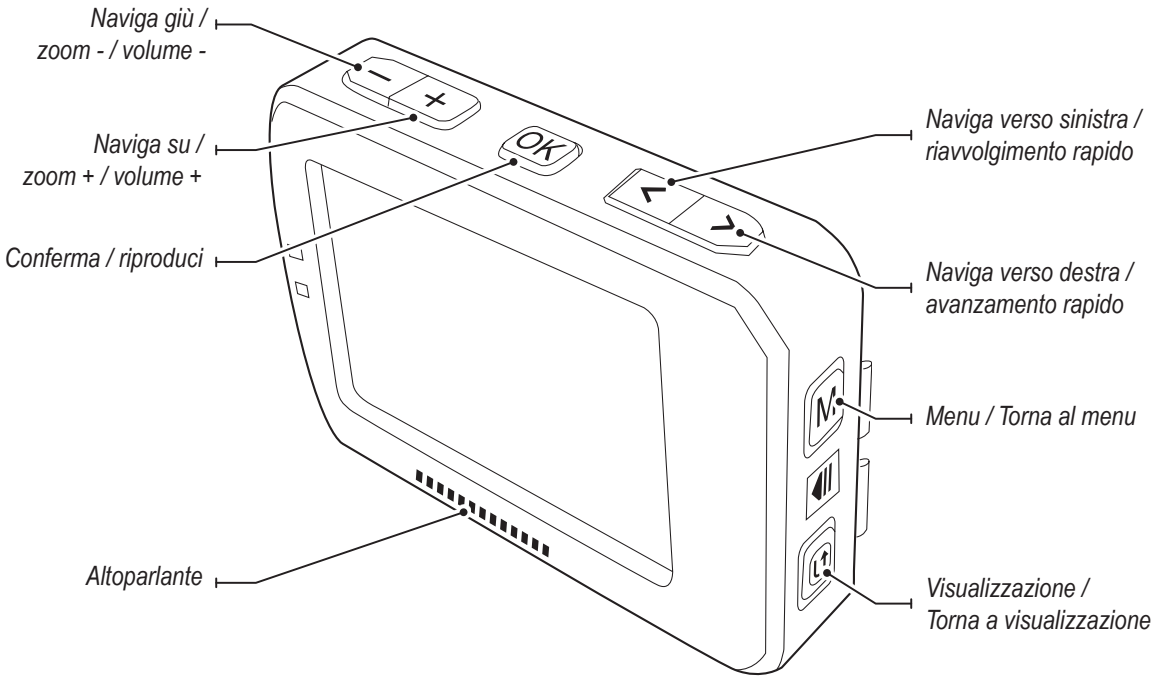

INSTALLAZIONE DELLO SCHERMO

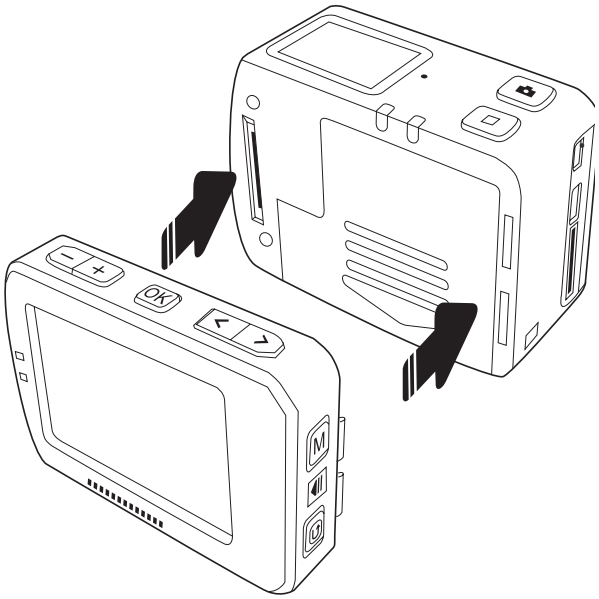

MODALITÀ VIDEO

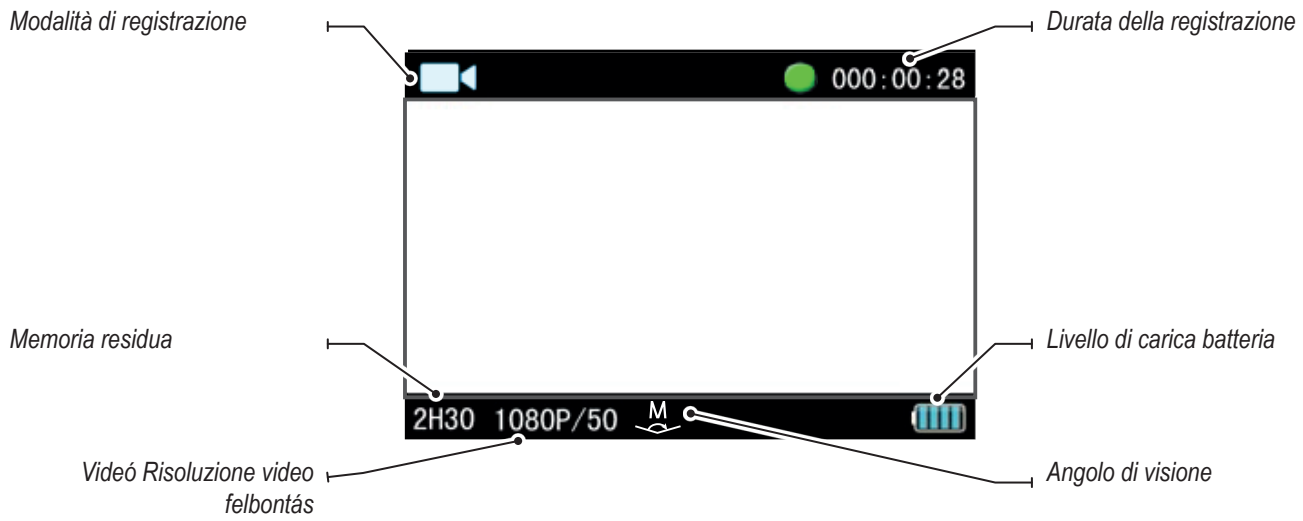

Riduci zoom (se la risoluzione video in uso lo permette)

Aumenta zoom (se la risoluzione video in uso lo permette)

Accedi al menu impostazioni

Accedi alla modalità di visualizzazione

MODALITÀ FOTO

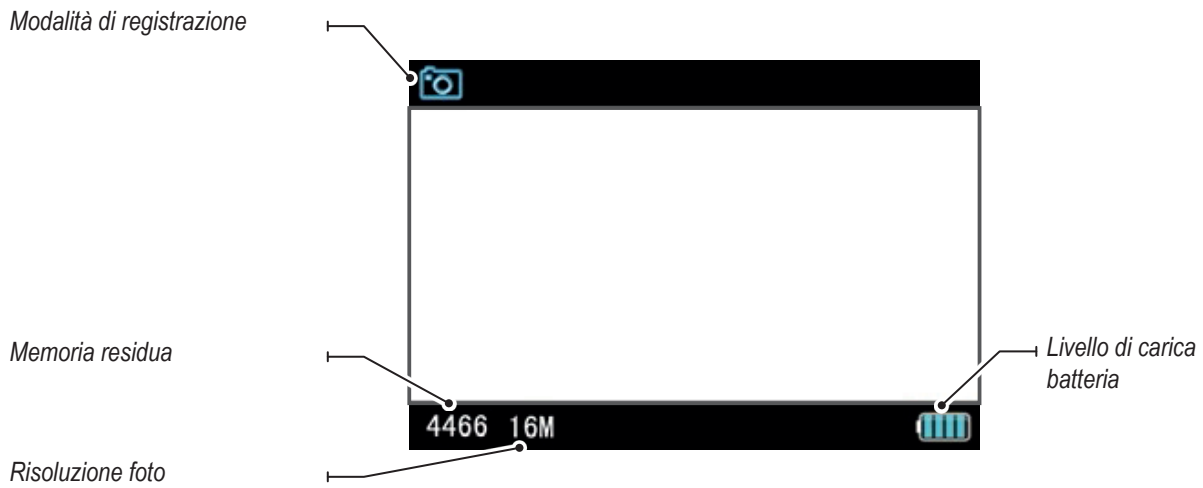

Riduci zoom

Aumenta zoom

Accedi al menu impostazioni

Accedi alla modalità di visualizzazione

MENU IMPOSTAZIONI

Naviga giù

Naviga su

Naviga verso sinistra

Naviga verso destra

Accedi / Convalida

Torna indietro / Esci dal menu impostazioni

VISUALIZZAZIONE

Naviga giù / abbassa volume / riduci zoom

Naviga su / alza volume / aumenta zoom

Naviga verso sinistra / riavvolgimento rapido

Naviga verso destra / avanzamento rapido

Accedi / Convalida / Riproduci

Accedi/abbandona menu di eliminazione e/o protezione dei file

Torna indietro / Esci dal menu impostazioni

TASTI D'ACCESSO RAPIDO

Premere e tenere premuto per visualizzare/nascondere le informazioni sullo schermo.

Premere e tenere premuto per accendere/spegnere lo schermo LCD (per economizzare l'autonomia della batteria)

Premere e tenere premuto per passare in modalità di registrazione "solo audio". Premere di nuovo e tenere premuto per tornare in modalità registrazione video.

AVVERTENZE PER L'USO

- ➔ Manipolare il dispositivo con cautela facendo attenzione a non farlo cadere e a non sottoporlo ad urti violenti.
- ➔ Il presente prodotto non è impermeabile: non esporre a spruzzi e non immergere in acqua.
- ➔ Per una maggiore sicurezza si consiglia di non manipolare i pulsanti durante l'azione. La deconcentrazione potrebbe essere pericolosa.
- ➔ Non smontare: smontando il prodotto si rischia di danneggiarlo e di provocare l'annullamento della garanzia.

GARANZIE, NOTE LEGALI

RESPONSABILITÀ LIMITATA

- ***GEONAUTE*** non è responsabile di incidenti e infortuni causati dalla manipolazione o dall'utilizzo del prodotto in sport ad alto rischio. In particolare, ***GEONAUTE*** avverte l'utente circa la pericolosità della perdita di concentrazione derivante dalla manipolazione del prodotto in condizioni pericolose.
- L'utente è avvisato e si assume piena responsabilità legale per le riprese, la condivisione e la pubblicazione delle immagini registrate con il prodotto.

GARANZIA

- ***GEONAUTE*** garantisce all'acquirente originale del prodotto che esso è esente da difetti legati ai materiali o alla lavorazione, per un periodo di 2 anni dalla data di acquisto. Conservate lo scontrino che è la vostra prova di acquisto.
- La garanzia non copre i danni dovuti a uso improprio, mancato rispetto delle precauzioni d'uso, incidenti, conservazione non appropriata o uso commerciale del dispositivo.
- La garanzia non copre i danni causati da riparazioni effettuate da persone non autorizzate da ***GEONAUTE***.
- Le garanzie contenute nel presente documento sostituiscono esplicitamente tutte le altre garanzie, incluse le garanzie implicite di qualità legale e commerciale e/o di idoneità all'uso. ***GEONAUTE*** non può essere ritenuta responsabile per eventuali danni, diretti o indiretti, di portata generale o particolare, causati o relativi all'utilizzo del presente manuale o del prodotto che esso descrive.
- Durante il periodo di garanzia, l'apparecchio è riparato gratuitamente da un servizio di assistenza autorizzato o sostituito a titolo gratuito (a discrezione del distributore).
- La garanzia non copre la batteria, né gli alloggiamenti fessurati, rotti o con ammaccature visibili.

NOTE LEGALI

Il simbolo "pattumiera sbarrata" indica che il prodotto e le sue pile non possono essere gettati insieme ai rifiuti domestici. Devono essere smaltiti mediante raccolta differenziata specifica.
Depositare le pile e il prodotto elettronico non più utilizzabile negli appositi spazi di raccolta per permetterne il riciclo. La valorizzazione dei rifiuti elettronici contribuisce alla protezione dell'ambiente e della vostra salute.

PER CONTATTARCI

Visitate www.support.geonaute.com.

GEONAUTE.com

Made in China
Fabricado na China
Произведено в Китае
İmal edildiği yer Çin
中国 制造
中國 製造

合格品

Shanghai Xin Wei Sports. Co., Ltd.
上海莘威运动品有限公司
上海市闵行区申北路2号

IMPORTADO PARA BRASIL POR IGUASPORT LtdaCNPJ : 02.314.041/0022-02

Импортер: ООО «Октоблу», 141031, Россия, Московская область, Мытищинский район, МКАД 84-й км., ТПЗ «Алтуфьево», владение 3, строение 3.

台灣迪卡儂有限公司台灣台中市408南屯區大墩南路379號諮詢電話: (04) 2471-3612

TURKSPORT Spor Urünleri Sanayi ve Ticaret Ltd.ŞtiOsmaniye Mahallesi ÇobançeşmeKoşuyoluBulvarı No: 3 Marmara Forum Garden Office 0B Blok 01 Bakırköy 34146 Istanbul, TURKEY

REF PACK : 494742

DECATHLON

DECATHLON
4 Boulevard de Mons – BP 299
59665 Villeneuve d'Ascq cedex – France