T900A

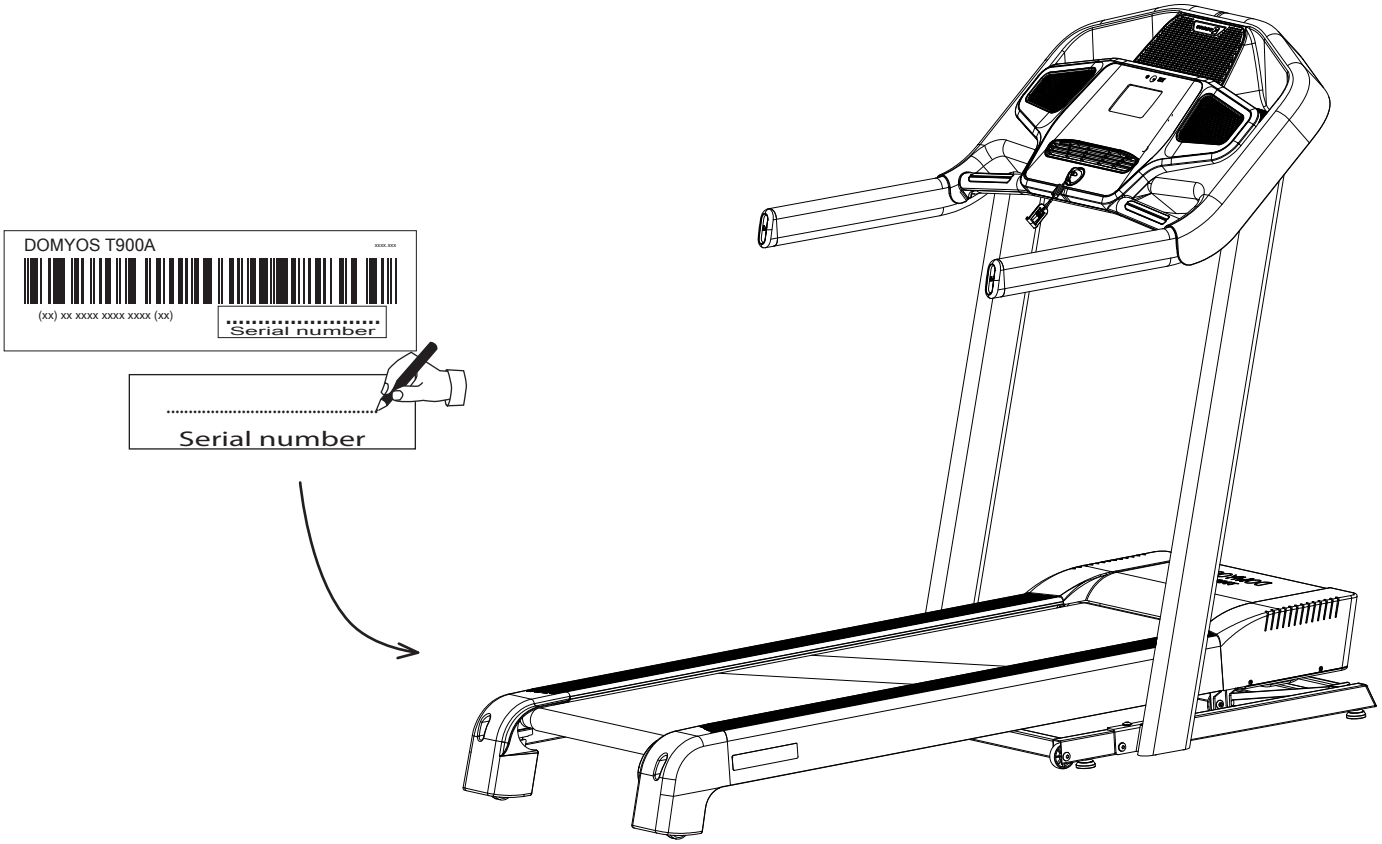

T900A
89 kg / 196,2 lbs
185 x 88 x 147 cm
72.8 x 34.6 x 57.9 in

MAXI
130 kg
286 lbs

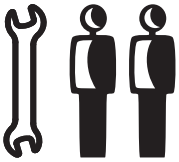

45 min

DOMYOS

	①	②
EN	Console	Safety key
FR	Console	Clé de sécurité
ES	Consola	Llave de seguridad
DE	Konsole	Sicherheitsschlüssel
IT	Console	Chiave di sicurezza
NL	Console	Veiligheidssleutel
PT	Consola	Chave de segurança
PL	Konsola	Klucz zabezpieczający
HU	Konzol	Biztonsági kulcs
RO	Consolă	Cheie de siguranță
SK	Konzola	Bezpečnostný kľúč
CS	konzole	Bezpečnostní klíč
SV	Konsol	Säkerhetsnyckel
BG	Конзола	Ключ за безопасност
HR	Konzola	Sigurnosni ključ
SL	Konzola	Varnostni ključ
EL	Κονσόλα	Κλειδί ασφαλείας
TR	Konsol	Güvenlik anahtarı
RU	Консоль	Ключ безопасности
VI	Bảng điều khiển	Chìa khóa an toàn
ID	Monitor	Kunci pengaman
ZH	控制面板	安全钥匙
JA	本体	セキュリティキー
ZT	控制面板	安全鑰匙
TH	ตัวเครื่อง	กุญแจนิรภัย
KO	콘솔	안전키
AR	لوحة التحكم	مفتاح أمان
FA	کنسول	کلید ایمنی

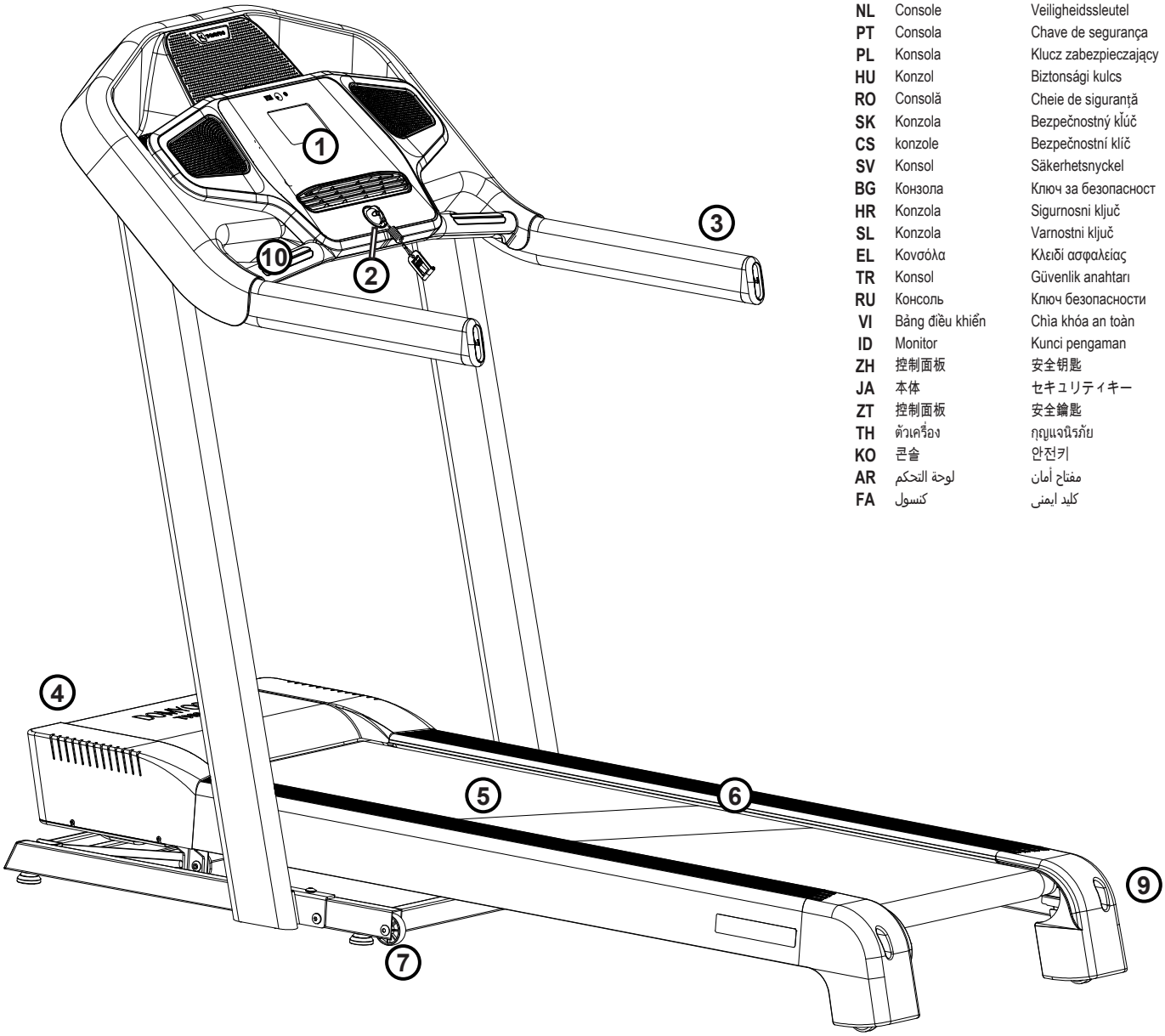

	③	④	⑤	⑥	⑦	⑧
EN	Handrail	Master switch	Treadmill belt	Footrest	Castors	Power cord
FR	Barre de maintien	Interrupteur principal	Bande de course	Repose-pieds	Roulettes de déplacement	Cordon d'alimentation
ES	Barra de sujeción	Interruptor principal	Cinta de correr	Reposapiés	Ruedas de desplazamiento	Cable de alimentación
DE	Haltestange	Hauptschalter	Lauffläche	Fußraste	Transportrollen	Stromkabel
IT	Barra di tenuta	Interruttore principale	Nastro di corsa	Poggiapiedi	Rotelle di spostamento	Cavo d'alimentazione
NL	Steunstang	Hoofdschakelaar	Loopband	Voetensteun	Transportwieltjes	Elektriciteitssnoer
PT	Barra de suporte	Interruptor principal	Passadeira de corrida	Descanso para pés	Rodinhas de deslocação	Cabo de alimentação
PL	Uchwyt	Wyłącznik główny	Pas bieżny	Oparcia stóp	Kółka do przemieszczania	Kabel zasilający
HU	Tartórúd	Főkapcsoló	Futófelület	Lábtartó	Görgők a mozgatáshoz	Tápkábel
RO	Bară de susținere	Întrerupător principal	Bandă de alergare	Suport pentru picioare	Rotițe de deplasare	Cablu de alimentare
SK	Operná tyč	Hlavný vypínač	Bežecký pás	Stúpačka	Premiestňovacie kolieska	Napájací kábel
CS	Madlo	Hlavní vypínač	Běžící pás	Stupačky	Přemísťovací kolečka	Napájecí kabel
SV	Stödstång	Huvudbrytare	Löpband	Fotstöd	Transporthjul	Elsladd
BG	Дръжка	Основен бутон	Бягаща лента	Стъпенка	Колелца за преместване	Захранващ кабел
HR	Ručka za držanje	Glavni prekidač	Traka za trčanje	Odmorište za noge	Kotači premještanje	Kabel za napajanje
SL	Drog za uteži	Glavno stikalo	Tekaški trak	Naslanjalo za noge	Kolesca za premikanje	Napajalni kabel
EL	Μπάρα κρατήματος	Γενικός διακόπτης	Ιμάντας	Υποπόδιο	Τροχίσκοι	Καλώδιο τροφοδοσίας
TR	Tutunma barı	Ana kumanda anahtarı	Koşu bandı	Ayak dayama yeri	Hareket makaraları	Güç kablosu
RU	Поручень	Основной выключатель	Беговое полотно	Подножки	Транспортировочные ролики	Сетевой кабель
VI	Thanh vịn	Công tắc chính	Thảm chạy	Chỗ để chân	Bánh lăn	Dây điện
ID	Pegangan tangan	Guru saklar	Belt	Pijakan kaki	Roda	Kabel listrik
ZH	横向握杆	主开关	传送带	置脚处	移动滑轮	电源线
JA	筋トレバー	主電源	ランニングベルト	フットレスト	移動用キャスター	電源コード
ZT	橫向握桿	主開關	傳送帶	置腳處	移動滑輪	電源線
TH	บาร์ออกกำลังกล้ามเนื้อ	สวิตช์เปิด/ปิดหลัก	ลู่วิ่ง	ที่พักเท้า	ล้อสำหรับการเคลื่อนย้าย	สายไฟ
KO	난간	마스터 스위치	트레드밀 벨트	발판	이동용 바퀴	전원 코드
AR	قضيب تثبيت	قاطع رئيسي	سير مشي	مسند القدمين	بكرات النقل	كبل الكهرباء
FA	نرده مخصوص دستگیره	کلید اصلی	تسمه تردمیل	زیرپایی	چرخ‌زیر صندلی	سیم برق

	⑨	⑩	⑪	⑫
EN	Adjusting nut to centre and set the tension of the treadmill belt	Pulse sensors	MP3 stereo cable	Heart rate monitor belt
FR	Vis de réglage pour le centrage et la tension de la bande de course	Capteurs de pulsations	Câble MP3 stéréo	Ceinture cardiofréquencemètre
ES	Tornillo de ajuste para el centrado y la tensión de la cinta de correr	Sensores de pulso	Cable MP3 estéreo	Cinturón cardiofrecuencímetro
DE	Einstellschraube für das Zentrieren und die Spannung der Lauffläche.	Pulssensoren	MP3 Stereokabel	Herzfrequenzmessgurt
IT	Vite di regolazione per la centratura e la tensione del nastro di corsa	Sensori di pulsazioni	Cavo MP3 stereo	Cintura cardiofrequenzimetro
NL	Regelschroef voor het centreren en het spannen van de loopband	Hartslagsensoren	MP3-kabel stereo	Band voor hartslagmeting
PT	Parafuso de ajuste para centragem e tensão da passadeira de corrida	Sensores de pulsação	Cabo MP3 estéreo	Cinto cardiofrequencímetro
PL	Śruba regulacji wyśrodkowania i naprężenia pasa bieżnego	Czujnik tętna	Kabel stereo do MP3	Pas do pomiaru częstotliwości tętna
HU	A futófelület központosítására és a szalag feszességének beállítására szolgáló csavar	Pulzusérzékelők	MP3 sztereó kábel	Szívritmusmérő öv
RO	Șuruburi de reglare pentru centrarea și tensionarea benzii de alergare	Senzori de pulsații	Cablu MP3 stereo	Centură cardio-frecvențmetru
SK	Nastavovacia skrutka pre centrovanie a napínanie bežeckého pásu	Pulzné snímače	Stereo kábel na pripojenie MP3	Pás merača srdcovej frekvencie
CS	Šroub pro nastavení centrování a napětí běžícího pásu	Tepové senzory	Stereo MP3 kabel	Pás měřiče tepové frekvence
SV	Justerskruv för centrering och spänning av löpbandet	Pulssensorer	MP3-stereokabel	Hjärtfrekvensbälte
BG	Регулиращ винт за центриране и регулиране степента на обтягане на бягащата лента	датчици за пулс	Кабел MP3 стерео	Колан за измерване на пулса
HR	Regulator za centriranje i podešavanje napetosti trake za trčanje	Senzor otkucaja srca	Kabel MP3 stereo	Uređaj za mjerenje srčane frekvencije
SL	Nastavitveni vijaki za centriranje in napenjanje tekaškega traku	Senzorji za merjenje srčnega utripa	Stereo kabel MP3	prsni pas za merjenje srčnega utripa
EL	Κοχλίας ρύθμισης κεντραρίσματος και τάσης του ιμάντα	αισθητηρας παλμων	MP3 στερεοφωνικό καλώδιο	Ζώνη παρακολούθησης καρδιακού ρυθμού
TR	Koşu bandı için ortalama ve gerginlik ayarı vidası	Nabiz sensörleri	MP3 stereo kablo	Kardiyofrekansmetre kemeri
RU	Регулировочный болт для центрирования и натяжения бегового полотна	датчики пульса	Шнур стерео для MP3	Пояс-пульсометр
VI	Vít điều chỉnh vị trí và độ căng của thảm chạy	ThiẾt bỊ cẢm biẾn xung	Giắc âm thanh MP3	Đồng hồ đo nhịp tim
ID	Sekrup pengatur untuk memusatkan dan menegangkan belt	Sensor detakan jantung	kabel MP3 stereo	Sabuk pengukur detak jantung
ZH	传送带对中及张紧度调节螺丝	脉搏传感器	环绕立体声MP3数据线	心率测量胸带
JA	センタリング＆ランニングベルトの張り具合調節ビス	脈拍センサー	MP3ステレオケーブル	心拍数測定ベルト
ZT	傳送帶對中及張緊度調校螺絲	脈搏感測器	環繞立體聲MP3數據線	心率測量胸帶
TH	ปุ่มไขปรับค่าความสมดุลและค่าเสียดทานของลู่วิ่ง	เซนเซอร์วัดชีพจร	สายเคเบิลสเตริโอ MP3	เข็มขัดวัดการเต้นของหัวใจ
KO	중심 조정용 조절나사와 트레드밀 벨트 장력	심박 센서	MP3 스테레오 케이블	심박수 모니터 벨트
AR	مسامير ملولبة لضبط تمركز المشاية وشد سير المشي	حساسات النبض	كبل MP3 للصوت مجسم	حزام قياس نبضات القلب
FA	تنظیم مهره در مرکز و تنظیم کشش تسمه تردمیل	حسگرهای ضربان	کابل استریو MP3	حزام مراقبة معدل نبضات القلب

SECURITY

SÉCURITÉ - SEGURIDAD - SICHERHEIT - SICUREZZA - VEILIGHEID SEGURANÇA - BEZPIECZEŃSTWO - BIZTONSÁG - SIGURANȚĂ - BEZPEČNOSŤ BEZPEČNOST - SÄKERHET - БЕЛОПАСНОСТ - SIGURNOST - VARNOST - ΑΣΦΑΛΕΙΑ EMNİYET - БЕЗОПАСНОСТЬ - AN TOÀN - KESELAMATAN - 安全 - 安全 - 安全 - ความปลอดภัย - 안전 - ايمنى - الأمان

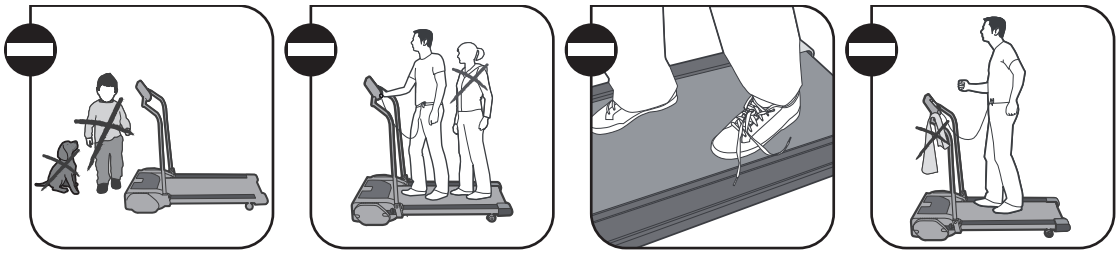

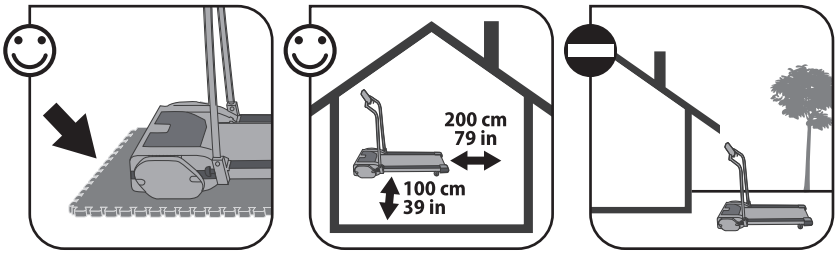

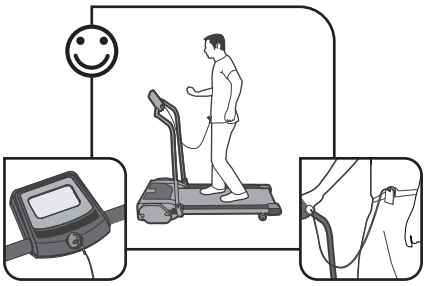

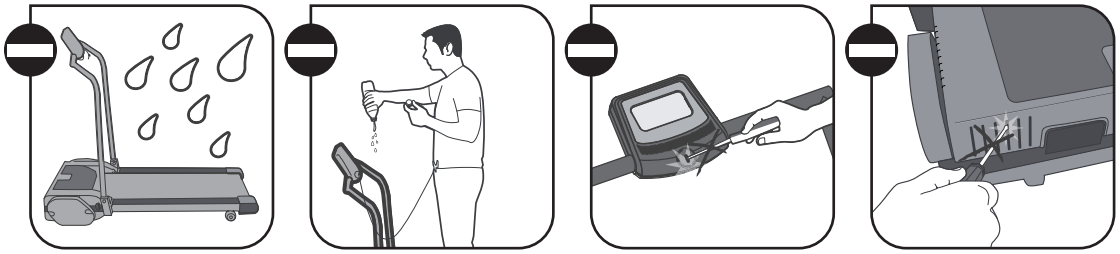

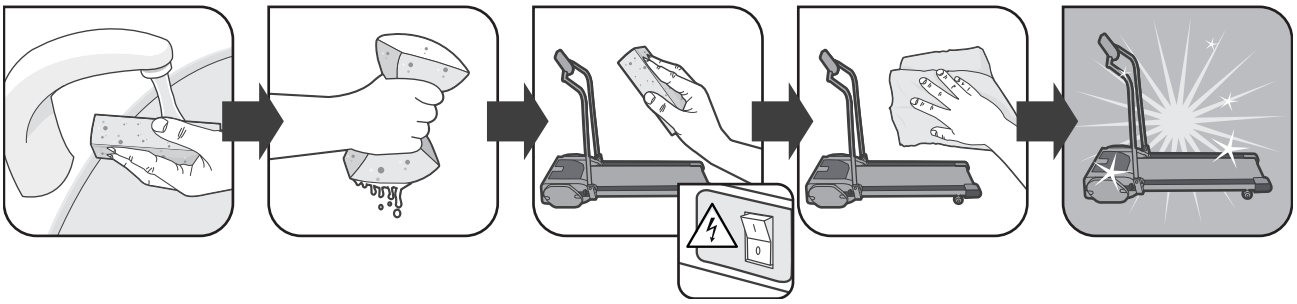

FOLDING

PLIAGE - PLEGADO - EINKLAPPEN - CHIUSURA - UITKLAPPEN - DOBRAGEM - SKŁADANIE - ÖSSZEHAJTÁS - PLIERE - SKLADANIE - SKLÁDÁNÍ - HOPFÄLLNING - СГЪВАНЕ - SKLAPANJE - ZLAGANJE - ΚΛΕΙΣΙΜΟ - KATLAMA - СКЛАДЫВАНИЕ - GẤP LẠI - MELIPAT - 折叠 - 折りたたみ - 折疊 - การพับ - 접기 - تا زدن - الطي

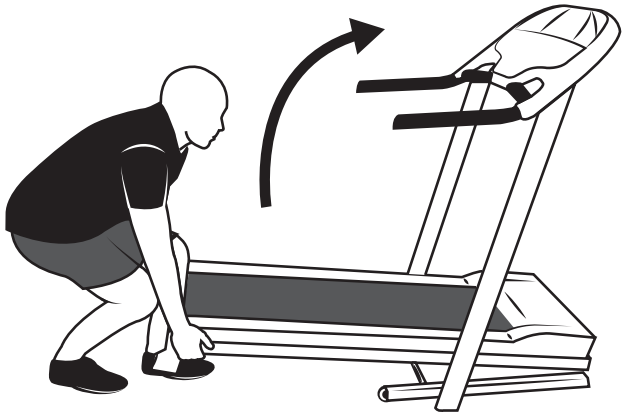

1

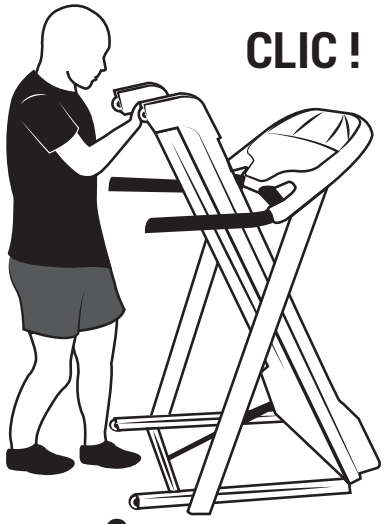

2

UNFOLDING

DÉPLIAGE - DESPLEGADO - AUSKLAPPEN - APERTURA - INKLAPPEN - DESDOBRAGEM - ROZKŁADANIE - KIHAJTÁS - DEPLIERE - ROZKLADANIE - ROZKLÁDÁNÍ - UPPFÄLLNING - РАЗГЪВАНЕ - RASKLAPANJE - ODPIRANJE - ΑΝΟΙΓΜΑ - AÇMA - РАСКЛАДЫВАНИЕ - MỞ RA - PEMBUKAAN - 展开 - 展開 - 展開 - การคลี่ออก - 펴기 - بازکردن - الفرد

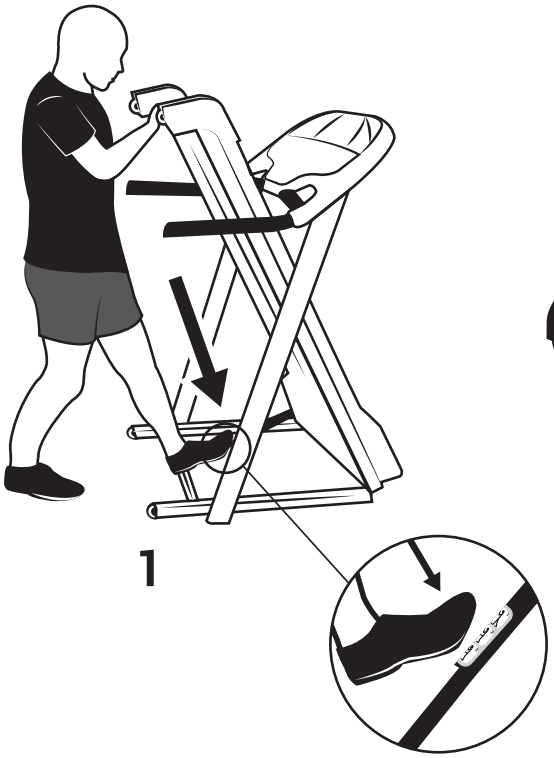

1

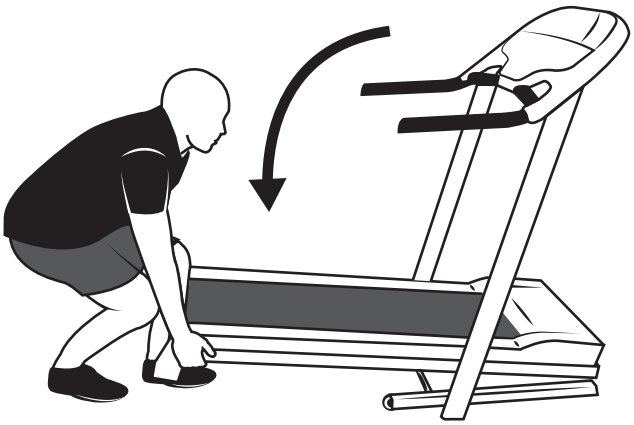

2

MOVING

MOVINGDÉPLACEMENT - DESPLAZAMIENTO - TRANSPORT - SPOSTAMENTO - VERPLAATSEN - DESLOCAÇÃO - TRANSPORT - MOZGATÁS - DEPLASARE - PREMIESTNENIE - PŘEMÍSTĚNÍ - TRANSPORT - ПРЕМЕСТВАНЕ - PREMJEŠTANJE - PREMIKANJE - ΜΕΤΑΚΙΝΗΣΗ - HAREKET ETME - ПЕРЕМЕЩЕНИЕ - DI CHUYỂN - PEMINDAHAN - 移动 - 移動 - 移動 - การเคลื่อนย้าย - 제품 이동하기 - جابجا کردن محصول - النقل

1

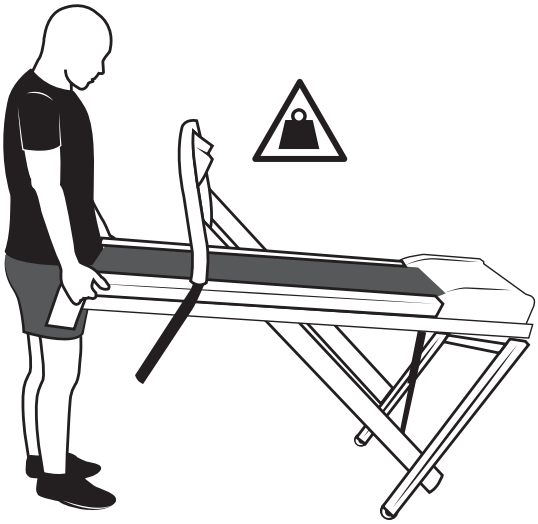

2

BELT HEART RATE MONITOR INSTALLATION

INSTALLATION DE LA CEINTURE CARDIOFRÉQUENCEMÈTRE - INSTALACIÓN DEL CINTURÓN CARDIOFRECUENCIÓMETRO - ANLEGEN DES HERZFREQUENZMESSGURTS - INSTALLAZIONE DELLA CINTURA CARDIOFREQUENZIMETRO - PLAATSING VAN DE HARTFREQUENTIEMETERBAND - INSTALAÇÃO DO CINTO CARDIOFREQUENCIMETRO - ZAKŁADANIE PASA DO POMIARU CZĘSTOTLIWOŚCI TĘTNA - A SZÍVRITMUSMÉRŐ ÖV ELHELYEZÉSE - INSTALAREA CENTURII CARDIO-FRECVENȚMETRU - UMIESTNENIE PÁSU MERAČA TEPOVEJ FREKVENCIE - INSTALACE PÁSU MĚŘIČE TEPOVÉ FREKVENCE - INSTALLATION AV BÄLTET MED HJÄRTFREKVENSMÄTARE - ПОСТАВЯНЕ НА КОЛАНА ЗА ИЗМЕРВАНЕ НА ПУЛСА - POSTAVLJANJE POJASA - NAMESTITEV PRSNEGA PASU ZA MERJENJE SRČNEGA UTRIPA - ΤΟΠΟΘΕΤΗΣΗ ΤΗΣ ΖΩΝΗΣ ΠΑΛΜΟΓΡΑΦΟΥ - KARDİYOFREKANSMETRE KEMERİNİN YERLEŞTİRİLMESİ - НАДЕВАНИЕ ПОЯСА-ПУЛЬСОМЕТРА - LẮP ĐAI KIỂM TRA NHỊP TIM - INSTALASI SABUK PENGUKUR DETAK JANTUNG - 心率测量胸带的安装 - 心拍数測定ベルトの設置 - 心率測量胸帶的安裝 - การติดตั้งเข็มขัดวัดการเต้นของหัวใจ - 벨트 심박수 모니터 설치 - نصب تسمه مونیتور ضربان قلب - تثبيت حزام متابعة معدل نبضات القلب

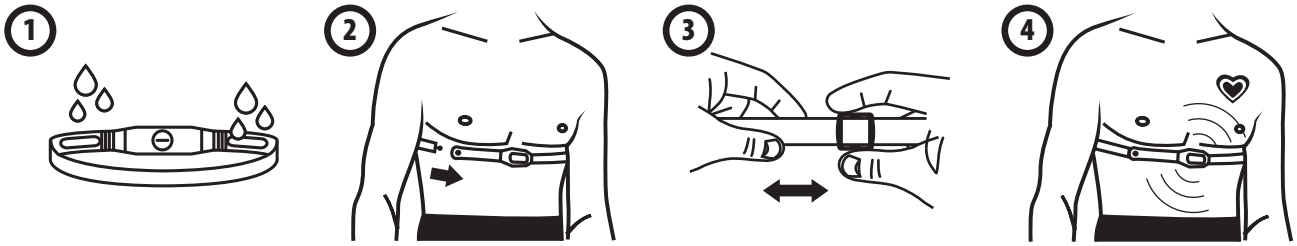

CHANGING THE BATTERY

CHANGEMENT DE LA PILE - SUSTITUCIÓN DE LA PILA - AUSWECHSELN DER BATTERIE - SOSTITUZIONE DELLA PILA - BATTERIJ VERVANGEN - SUBSTITUIÇÃO DA PILHA - WYMIANA BATERII - AZ ELEM CSERÉJE - SCHIMBAREA BATERIEI - VÝMENA BATÉRIE - VÝMĚNA BATERIE - BATTERIBYTE - СМЯНА НА БАТЕРИЯТА - MIJENJANJE BATERIJA - ZAMENJAVA BATERIJE - ΑΝΤΙΚΑΤΑΣΤΑΣΗ ΜΠΑΤΑΡΙΑΣ - PİL DEĞİŞTİRME - ЗАМЕНА БАТАРЕИ - THAY PIN - PENGGANTIAN BATERAI - 电池的更换 - バッテリーの交換 - 電池的更換 - การเปลี่ยนแบตเตอรี่ - 배터리 충전하기 - تعویض باتری - تغيير البلية

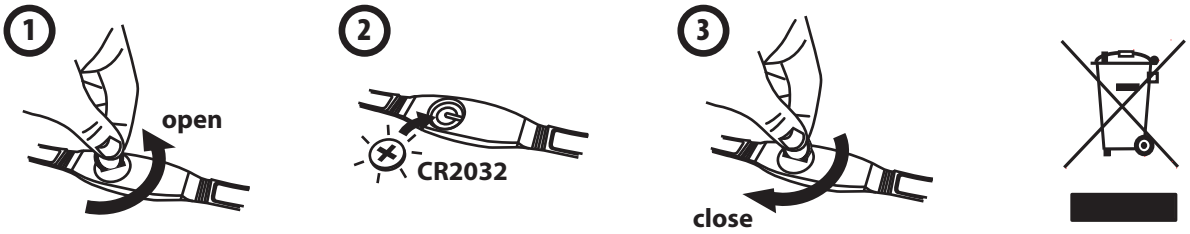

ASSEMBLY

MONTAGE - MONTAJE - MONTAGE - MONTAGGIO - MONTAGE - MONTAGEM - MONTAŻ - ÖSSZESZERELÉS - MONTARE - MONTÁŽ - MONTÁŽ - MONTERING - МОНТАЖ - MONTAŽA - MONTAŽA - ΣΥΝΑΡΜΟΛΟΓΗΣΗ - MONTAJ - МОНТАЖ - LẮP RÁP - PERAKITAN - 安装 - 組み立て - 安裝 - การประกอบ - 펼치기 - الفرد - التركيب

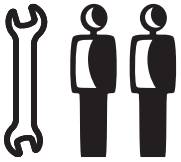

45 min

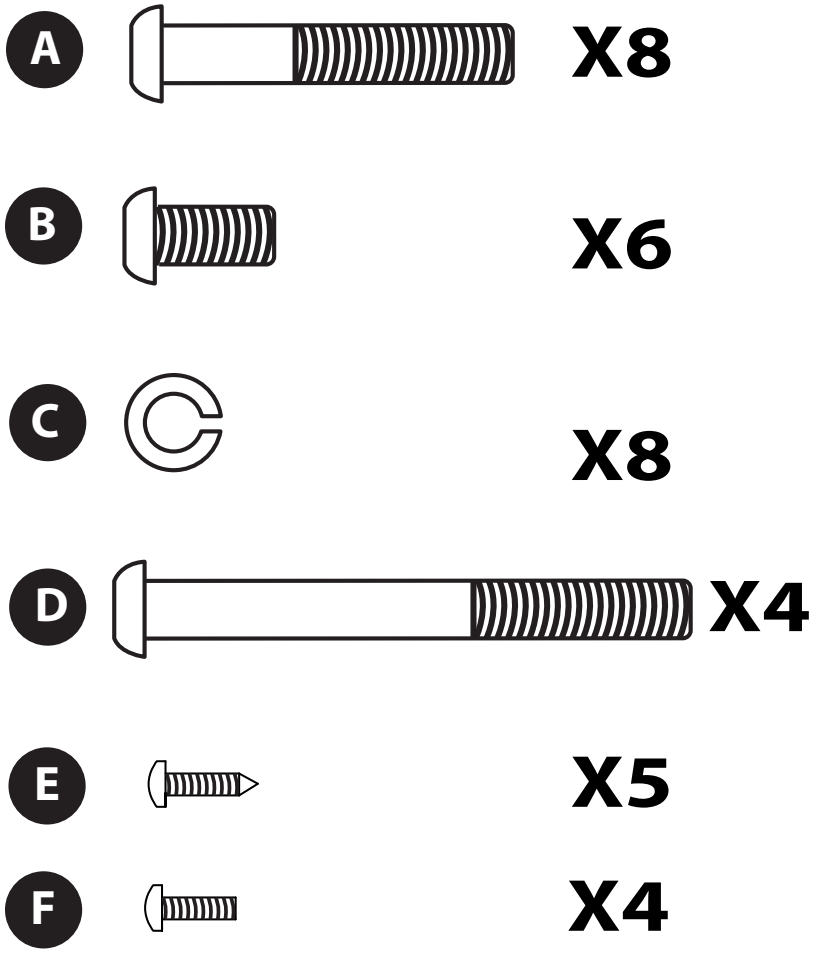

1

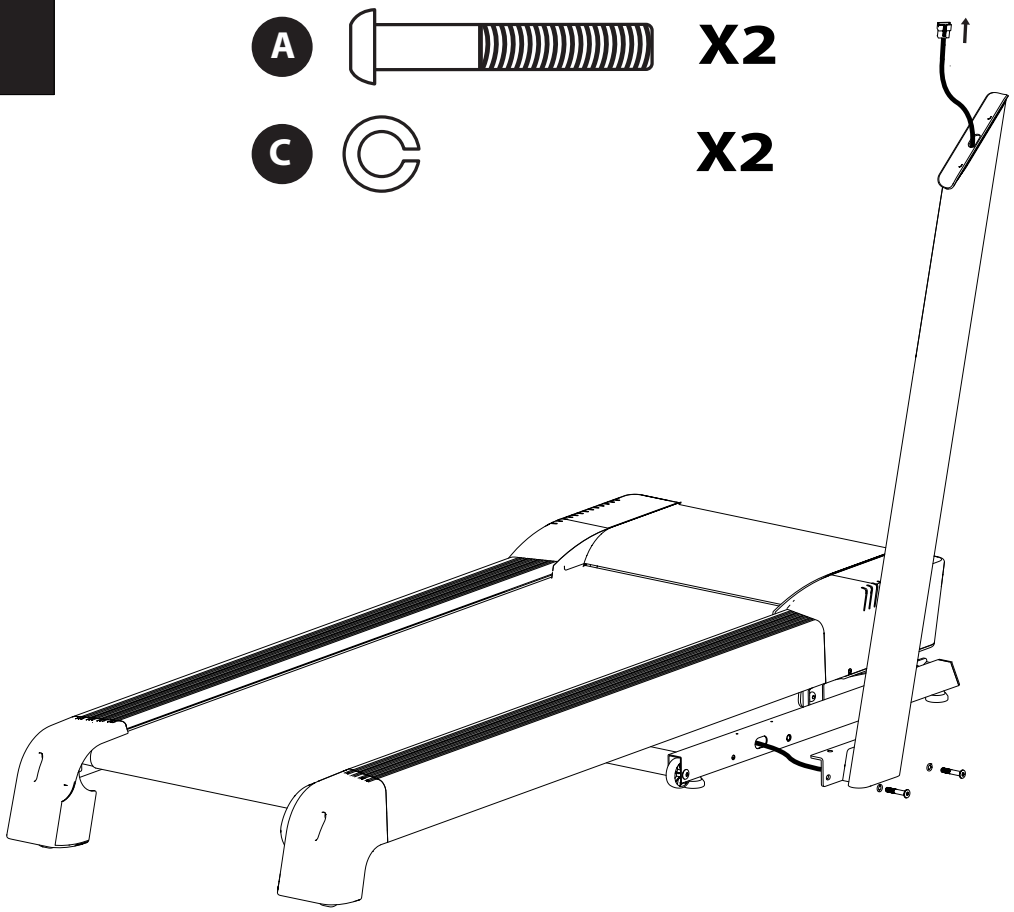

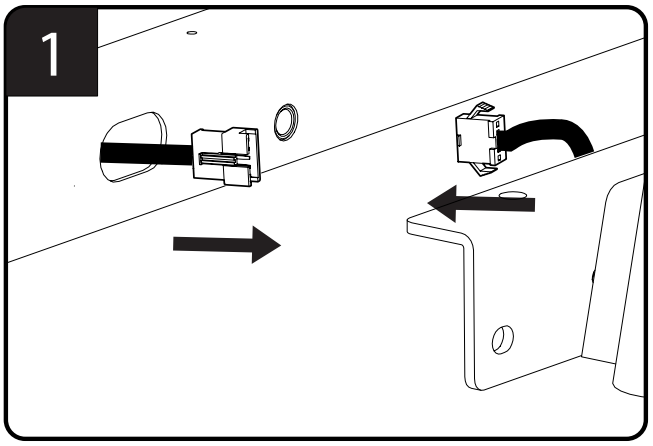

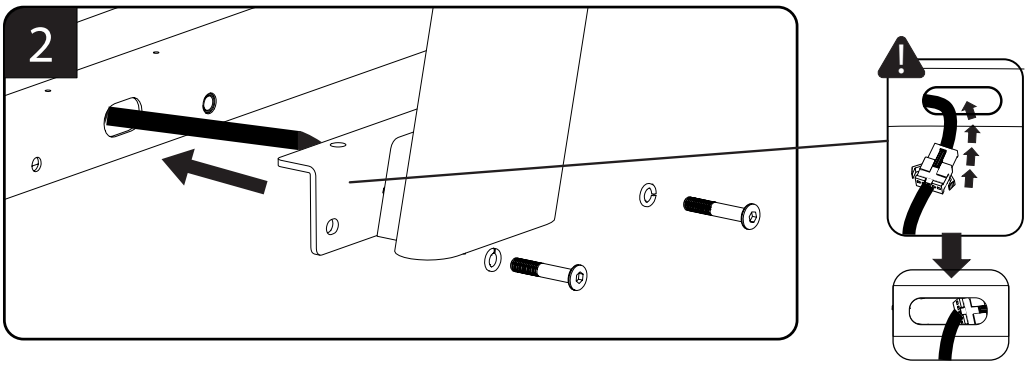

2

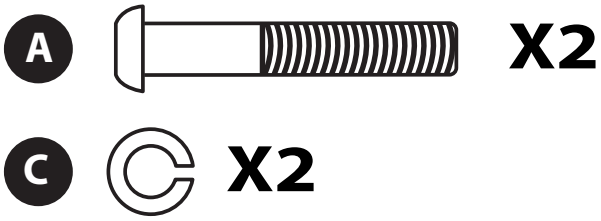

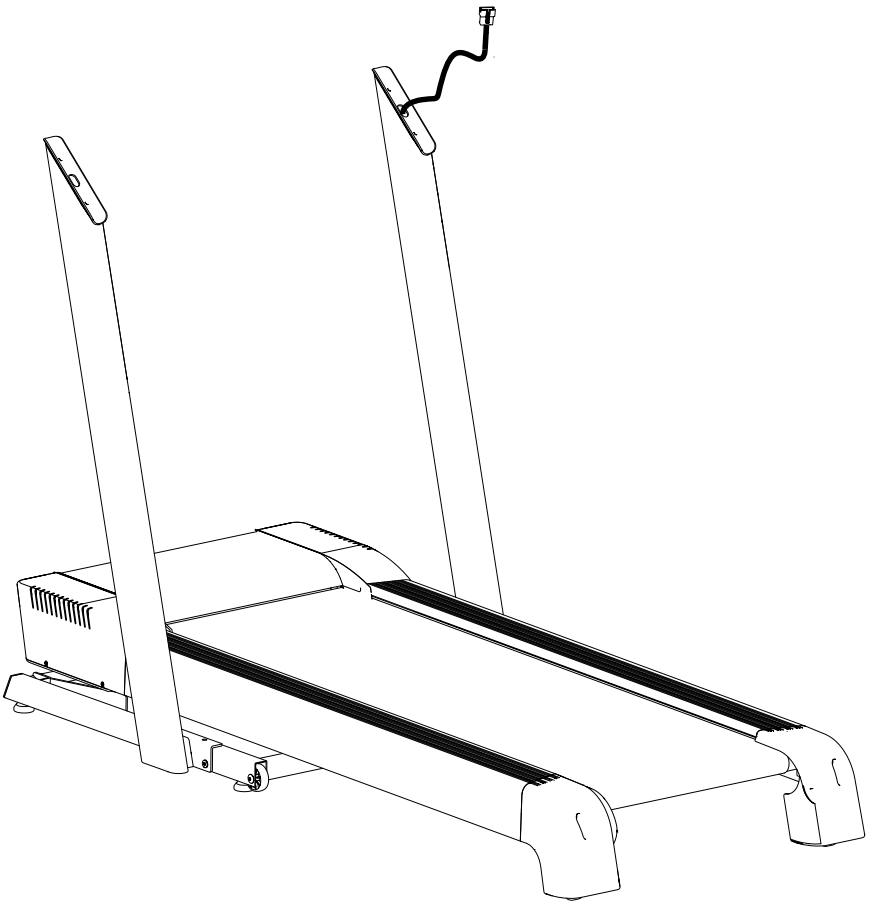

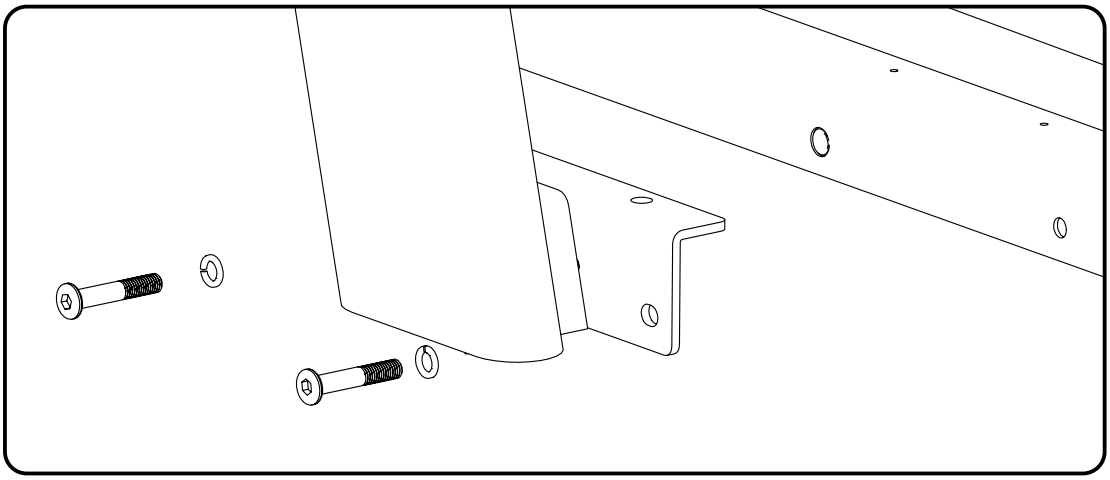

3

B 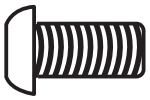 **X4**

C **X4**

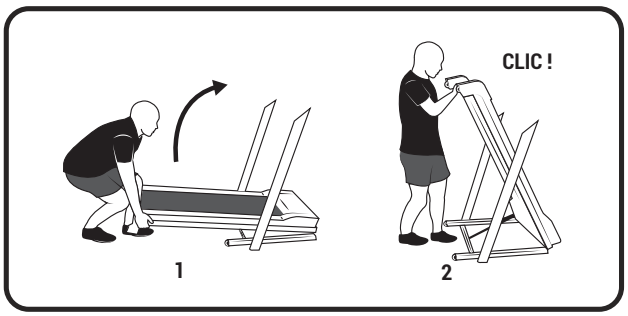

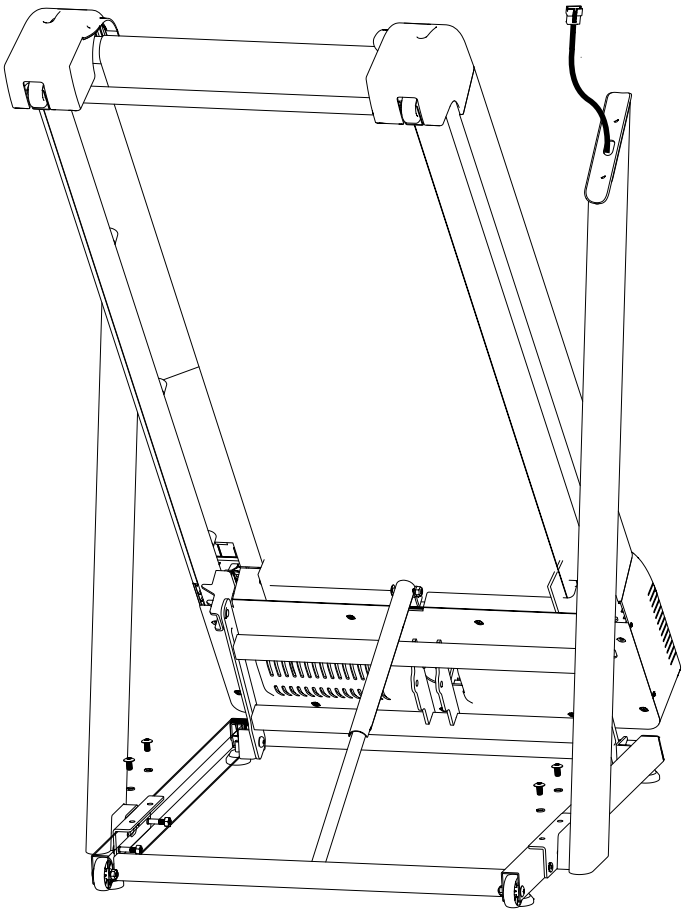

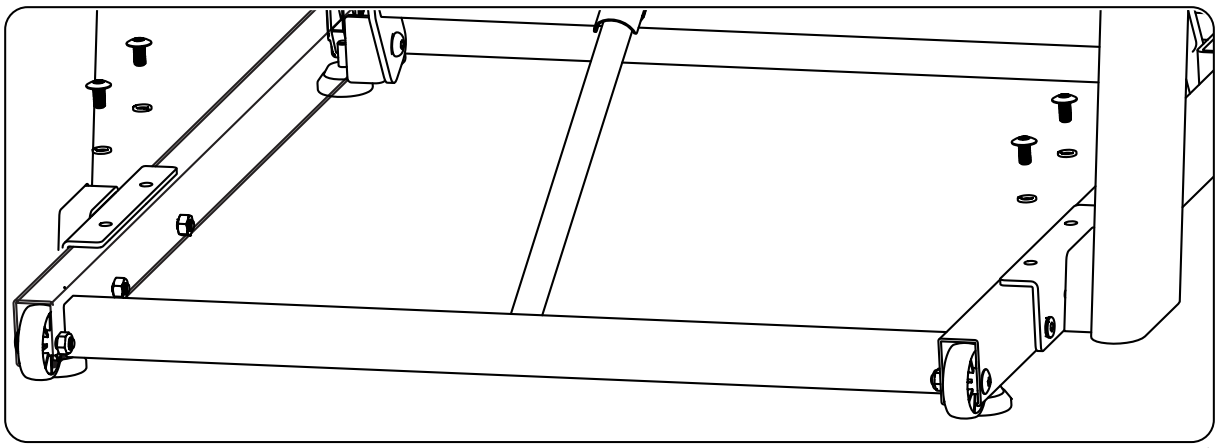

4

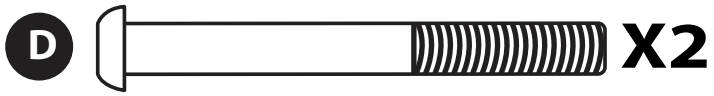

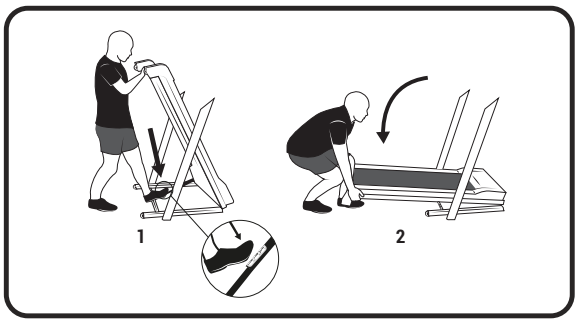

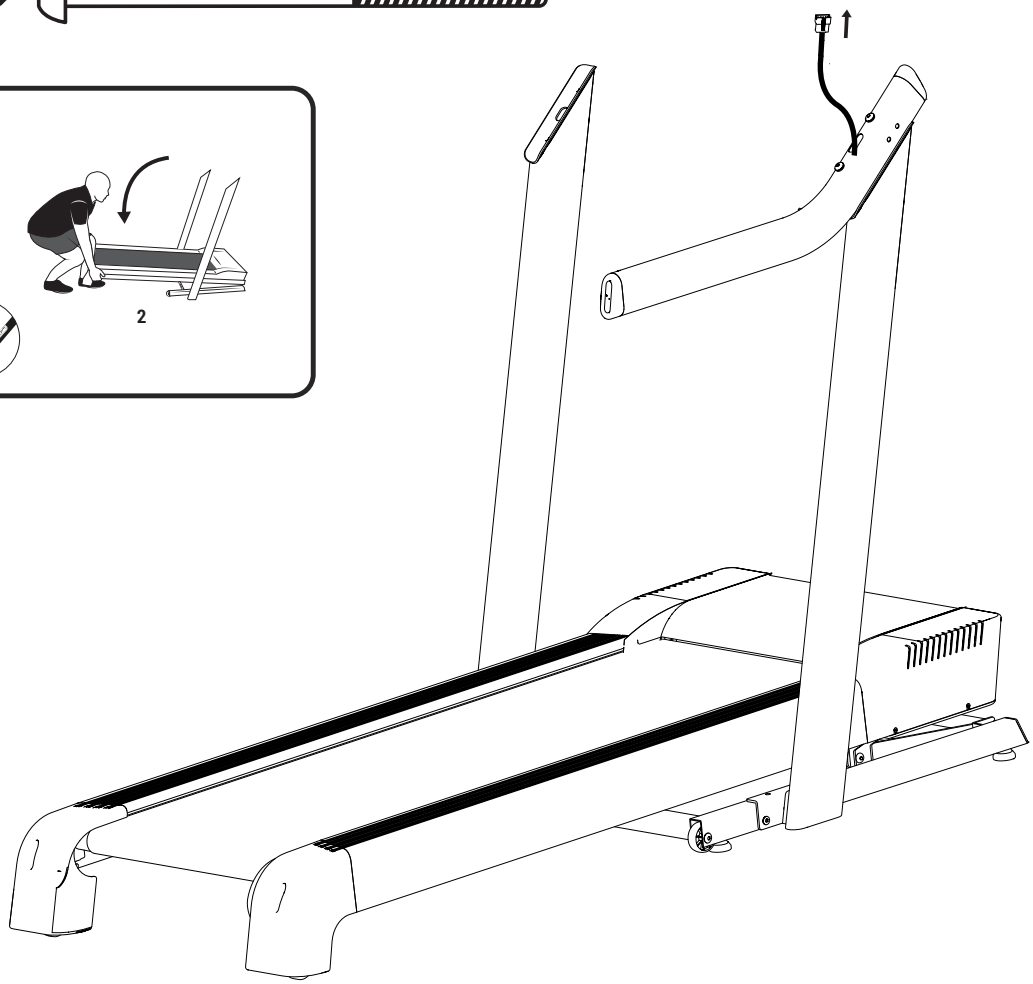

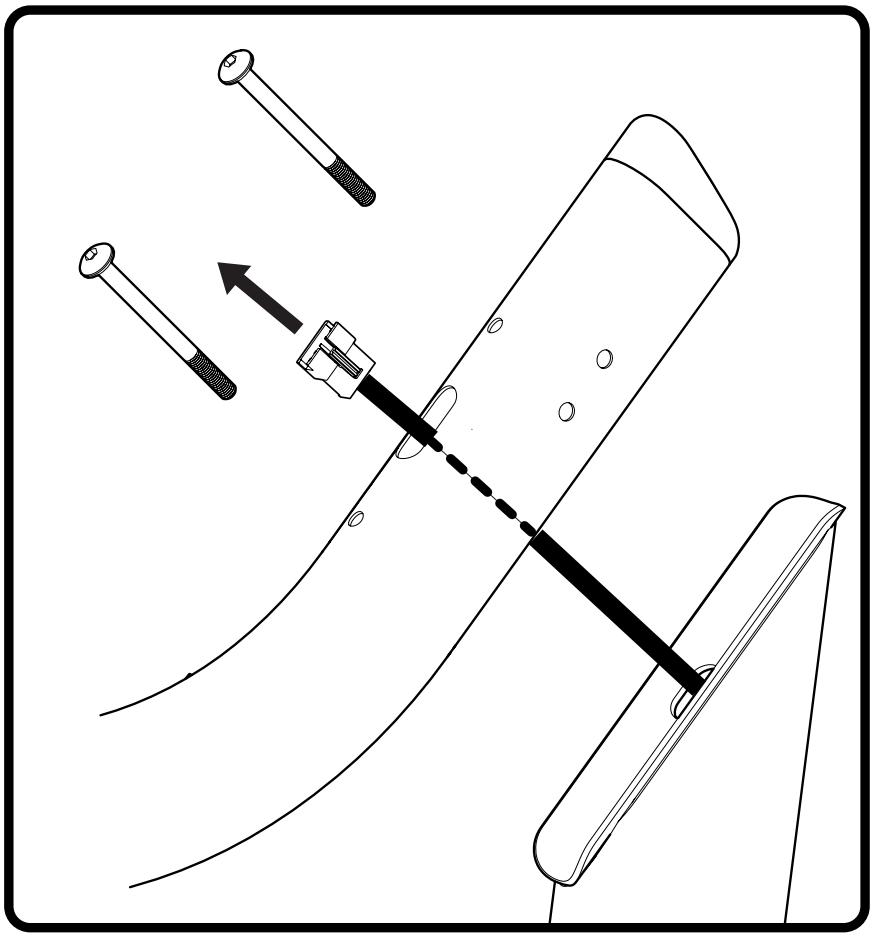

5

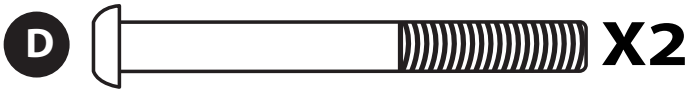

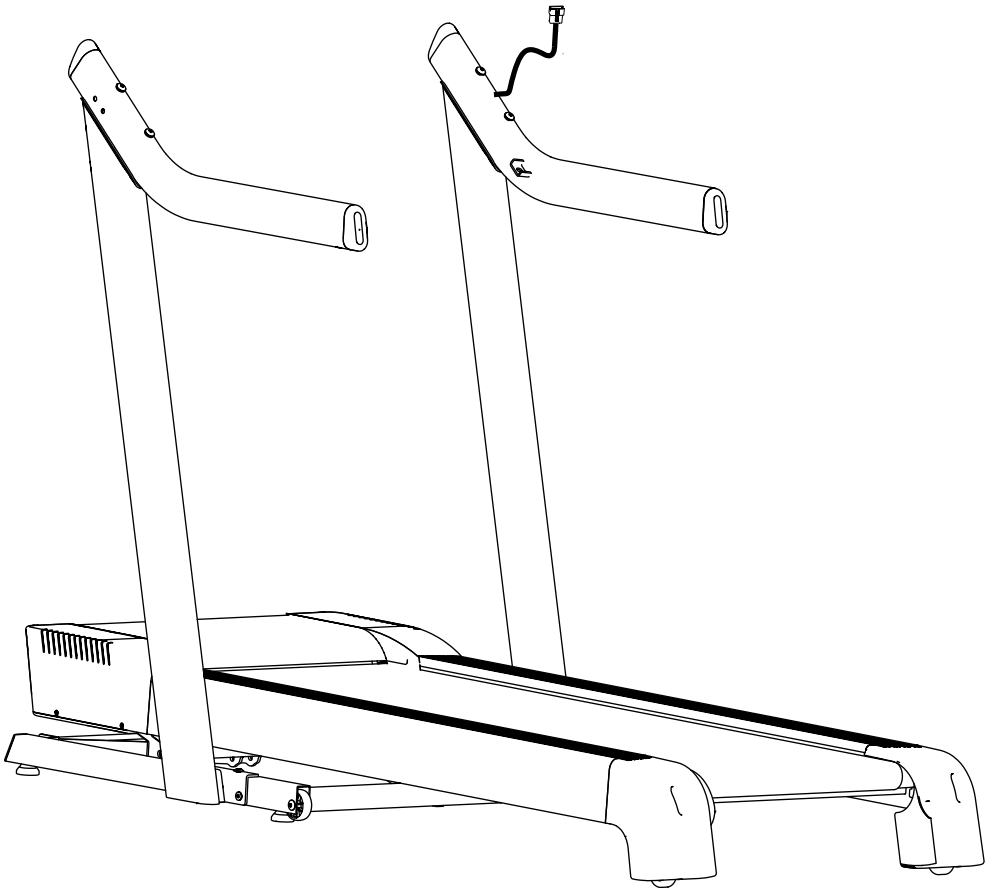

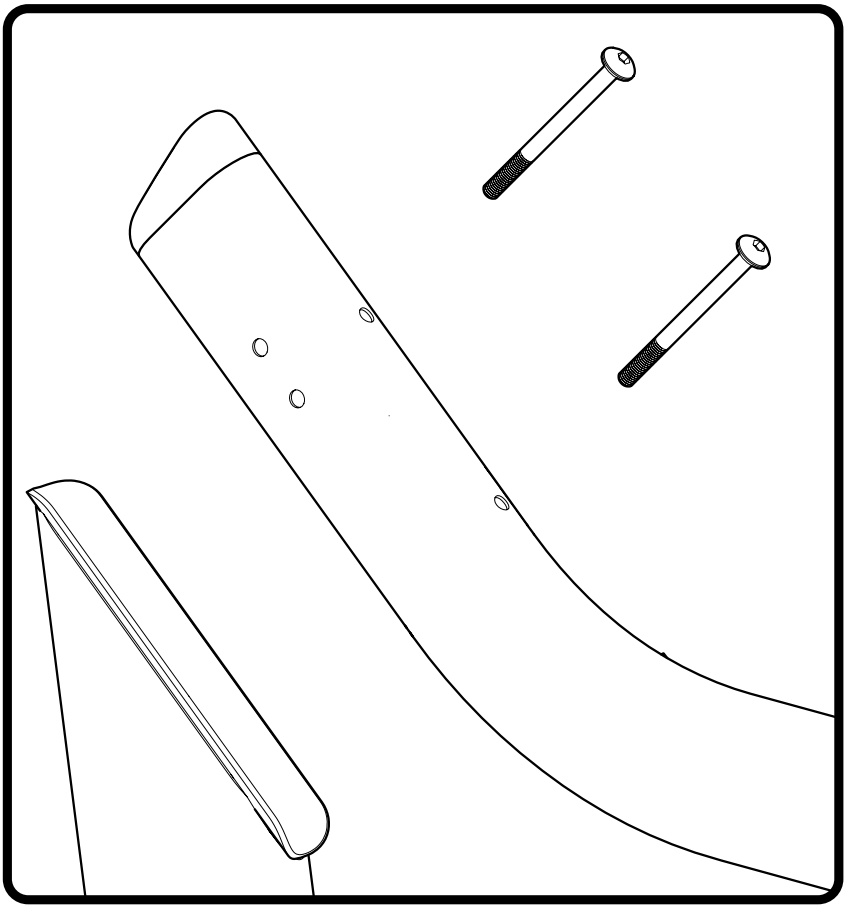

6

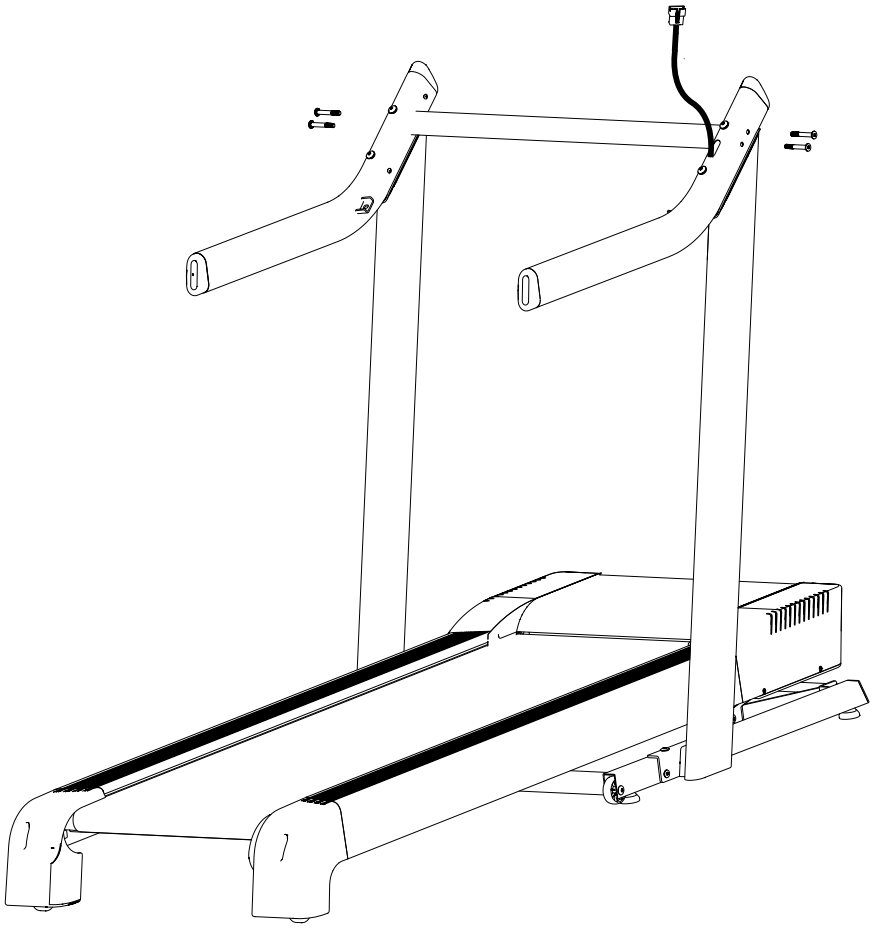

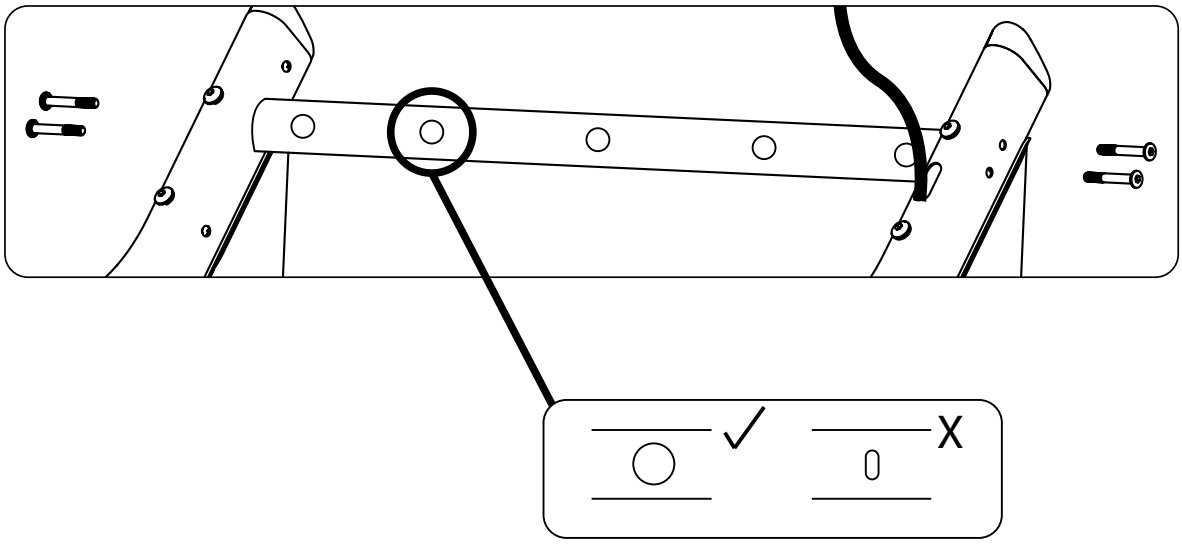

7

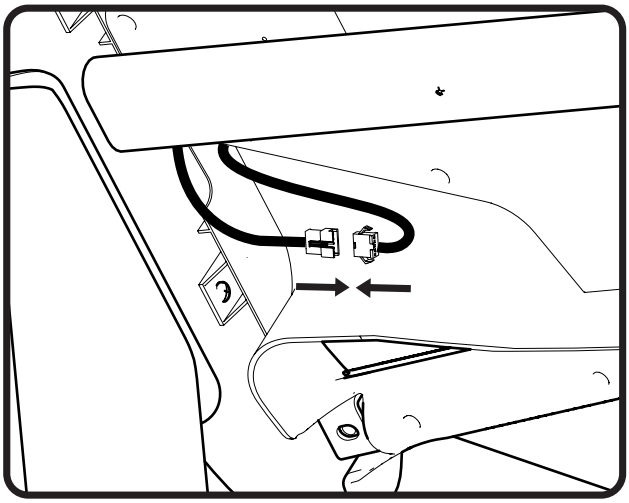

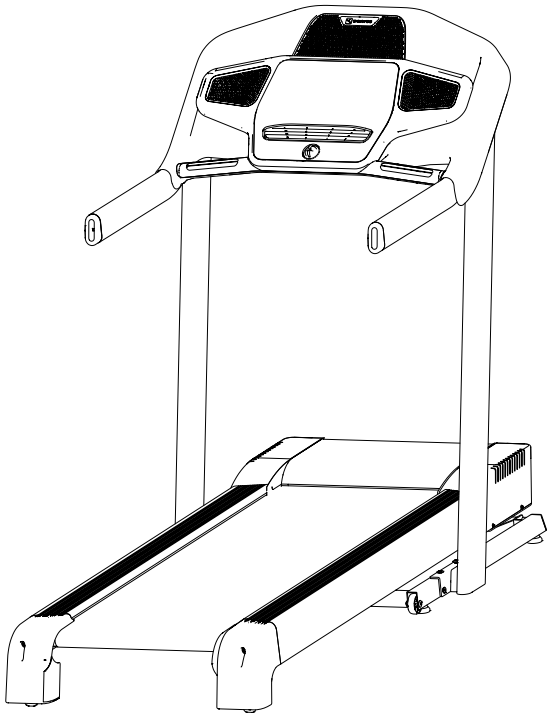

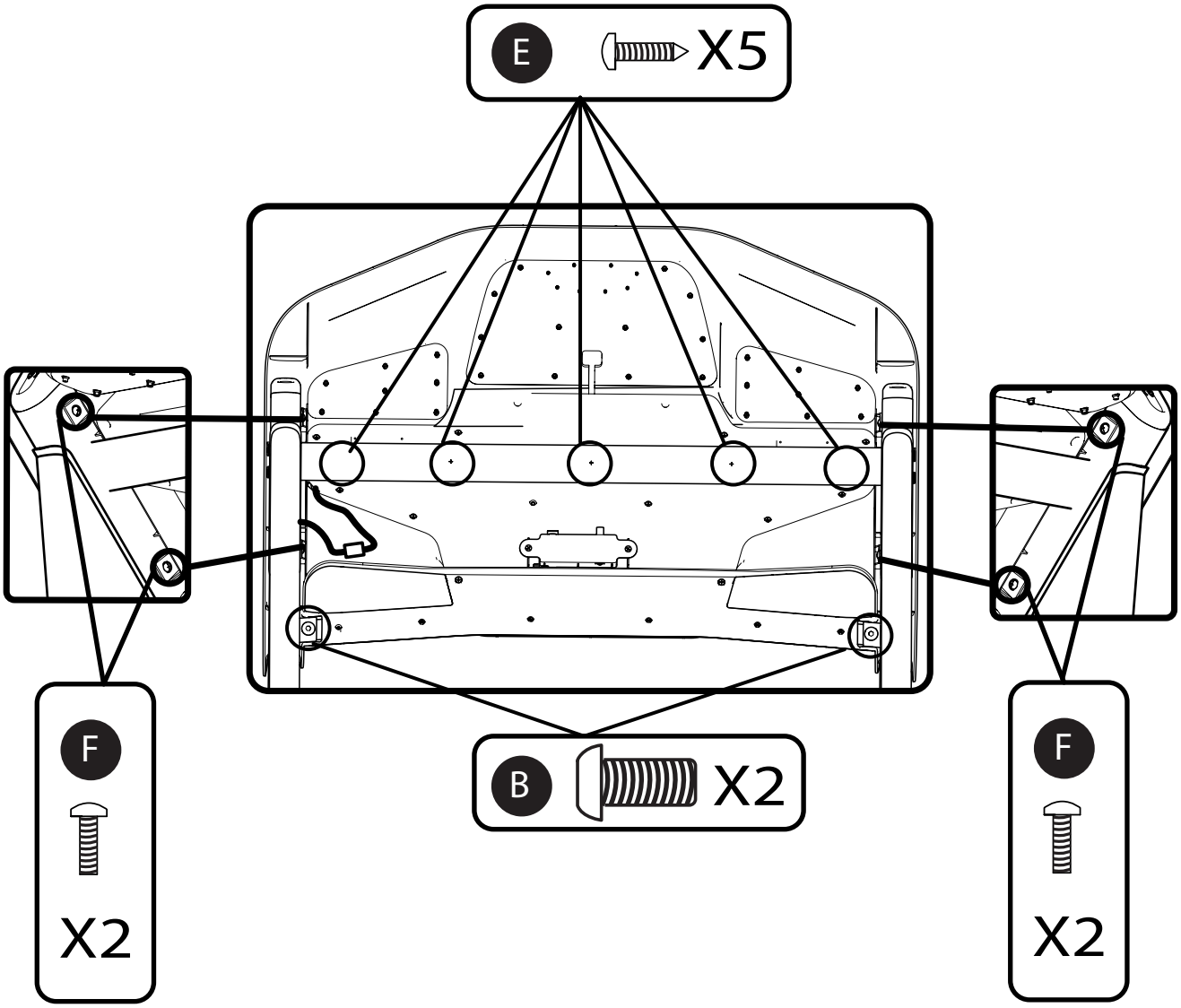

PROGRAMMES

PROGRAMMES - PROGRAMMES - PROGRAMAS - PROGRAMME - PROGRAMMI - PROGRAMMA'S - PROGRAMAS - PROGRAMY - PROGRAMOK - PROGRAMME - PROGRAMY - PROGRAMY - PROGRAM - ПРОГРАМИ - PROGRAMI - PROGRAMI - ПРОГРАММАТА - PROGRAMLAR - ПРОГРАММЫ - CÁC CHƯƠNG TRÌNH - ANEKA PROGRAM - 计划 - プログラム - 模式 - โปรแกรม - 프로그램 - برنامه ها - البرامج

CALORY BURN

Incline (%) Speed (km/h)

Calory 1

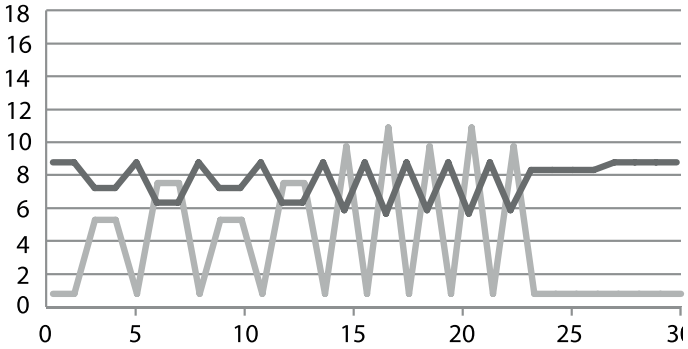

Calory 5

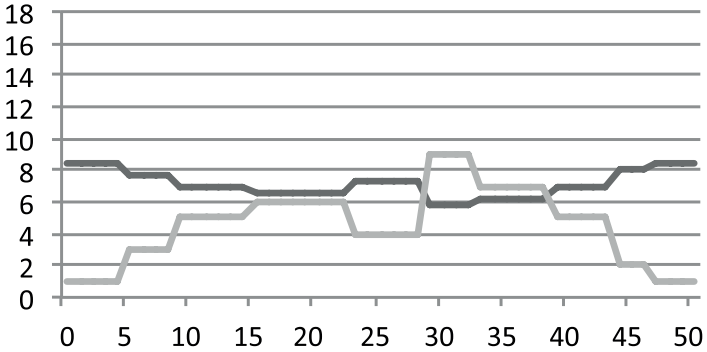

Calory 2

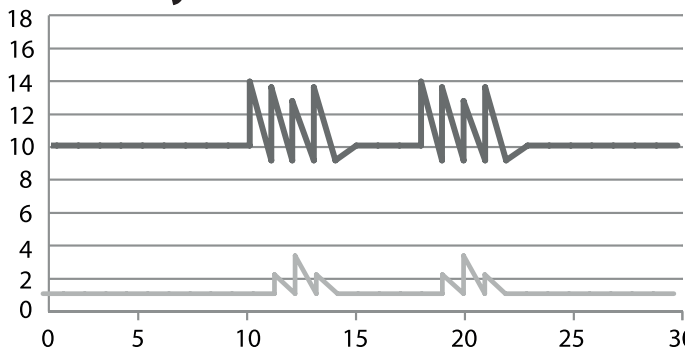

Calory 6

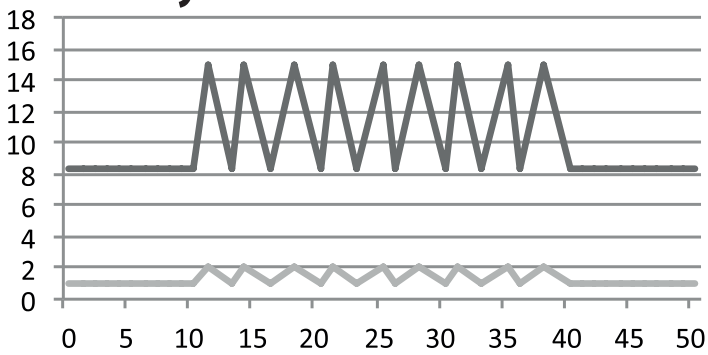

Calory 3

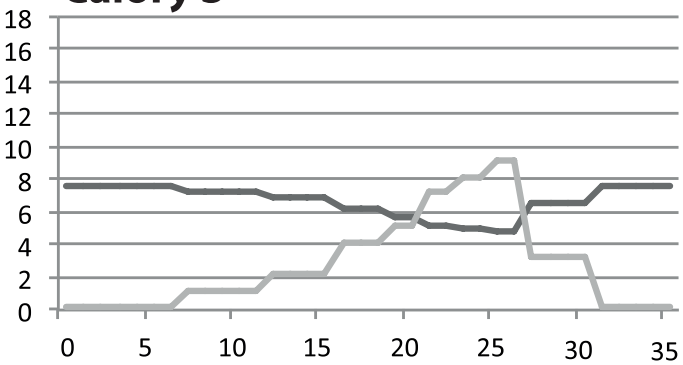

Calory 7

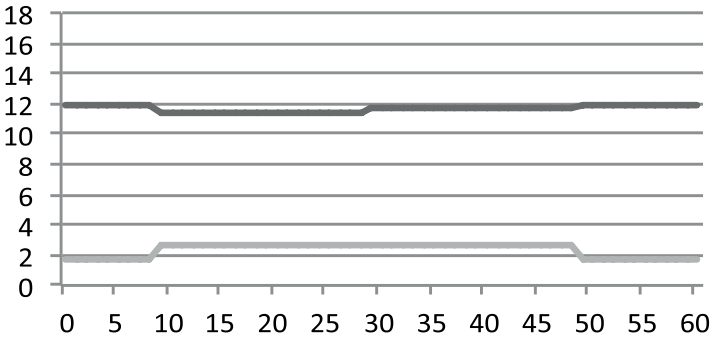

Calory 4

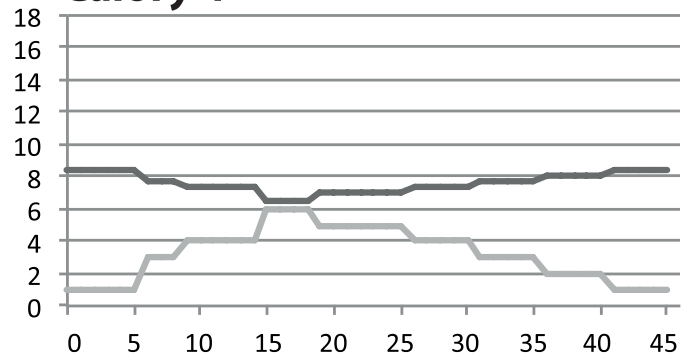

Calory 8

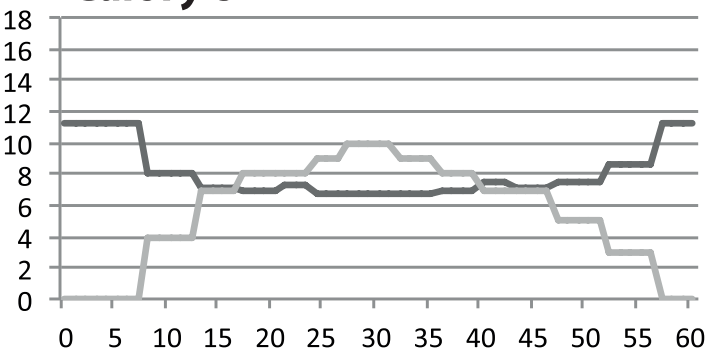

ENDURANCE

Incline (%) Speed (km/h)

Endurance 1

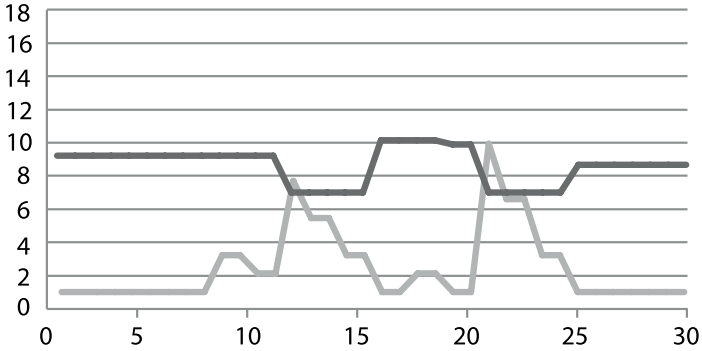

Endurance 5

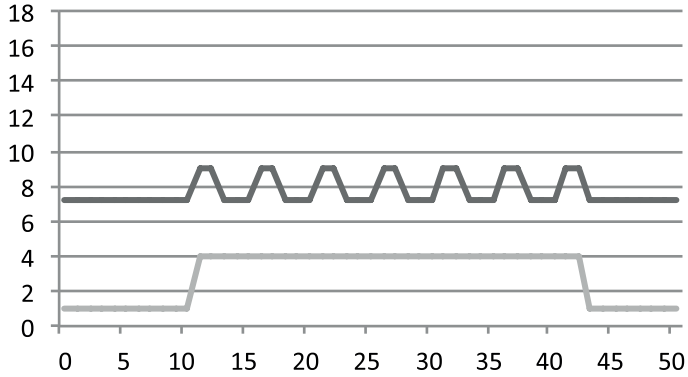

Endurance 2

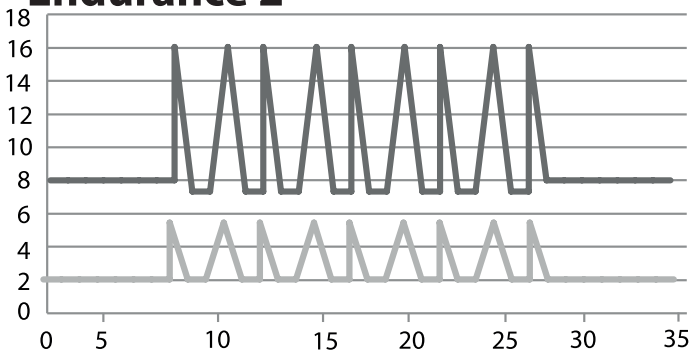

Endurance 6

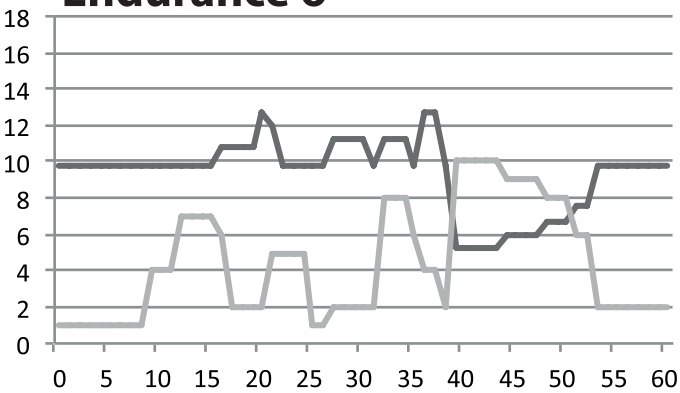

Endurance 3

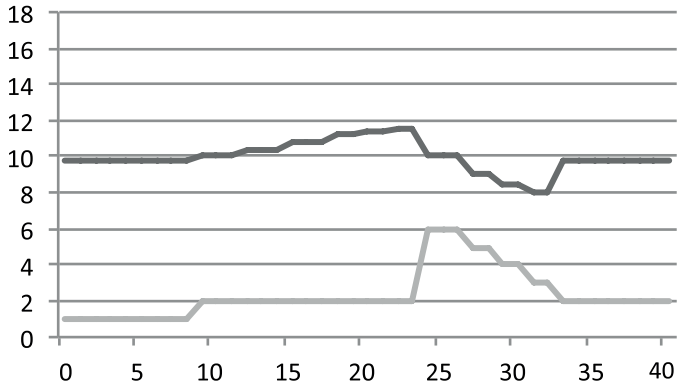

Endurance 7

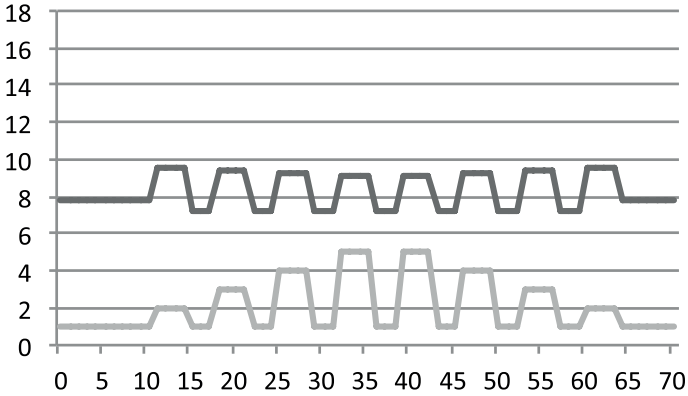

Endurance 4

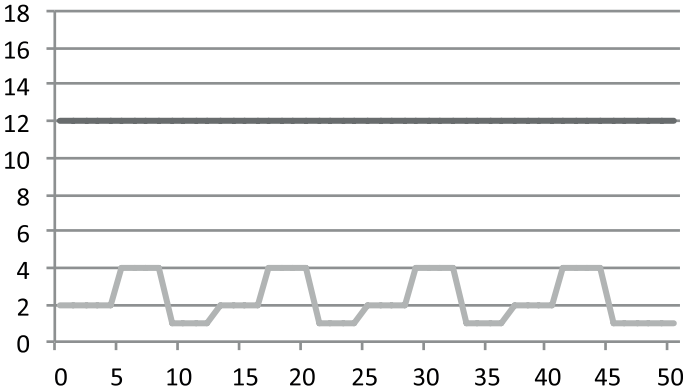

Endurance 8

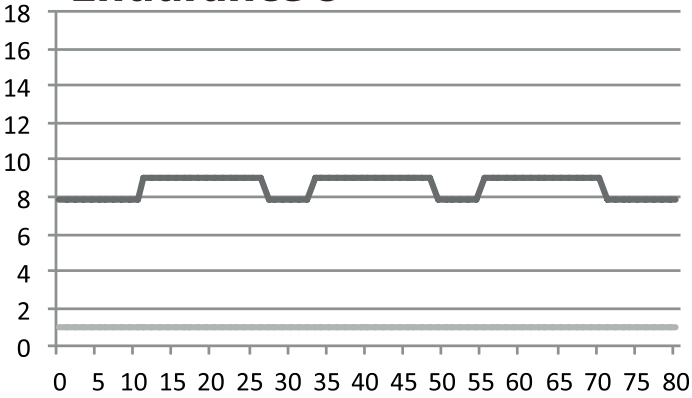

BE HEALTHY

Incline (%) Speed (km/h)

Healthy 1

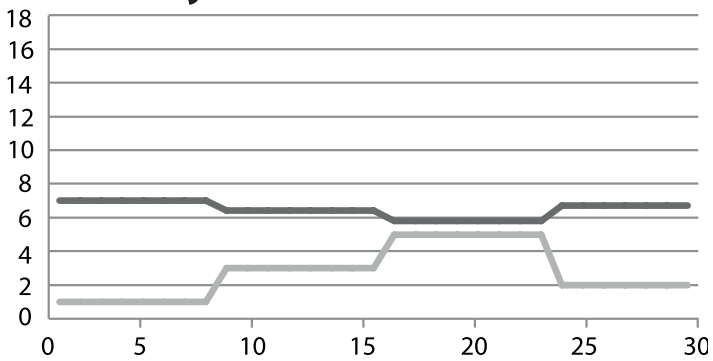

Healthy 5

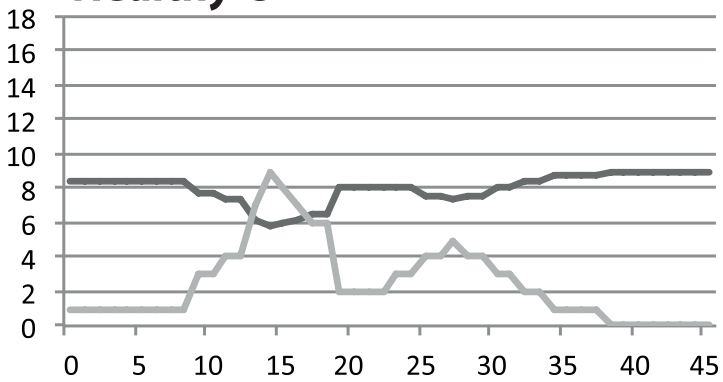

Healthy 2

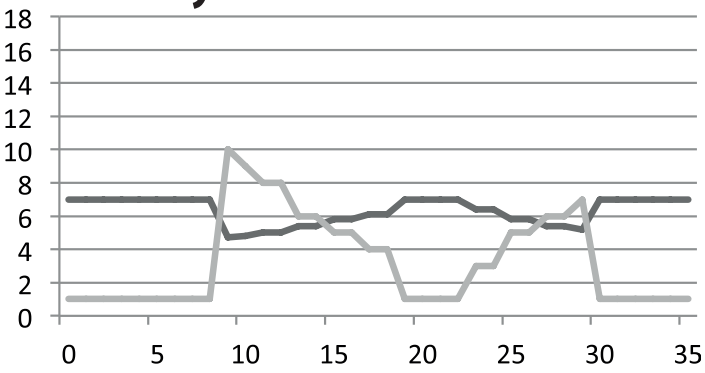

Healthy 6

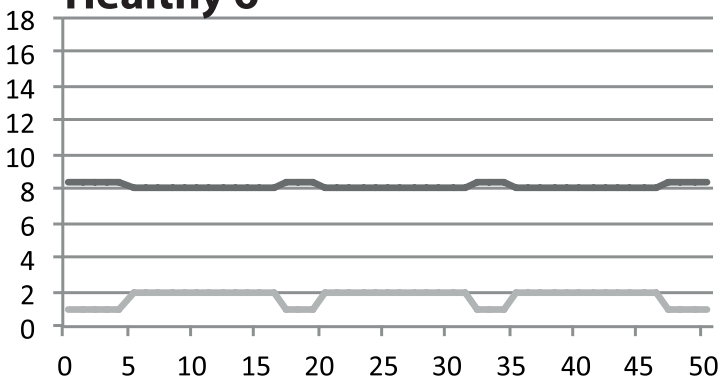

Healthy 3

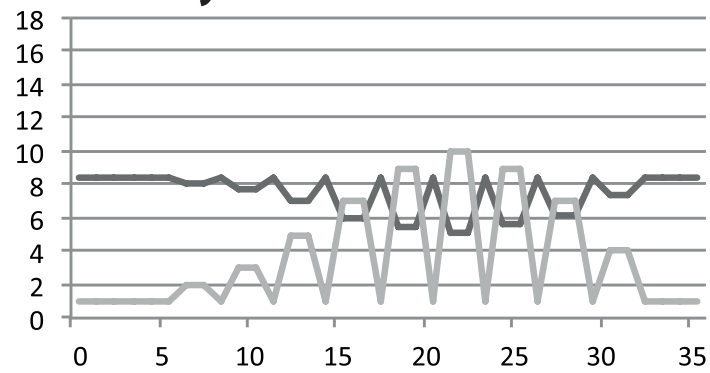

Healthy 7

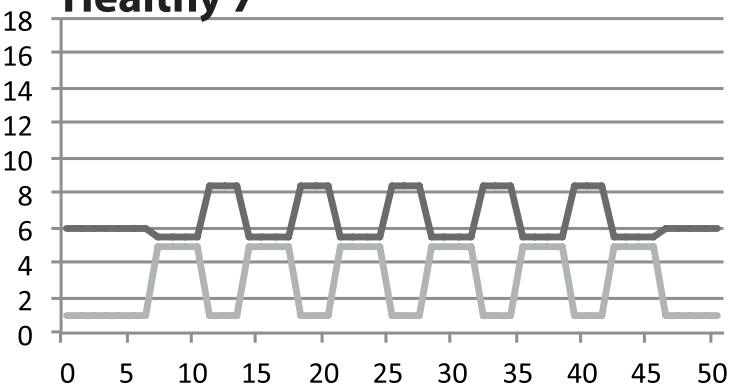

Healthy 4

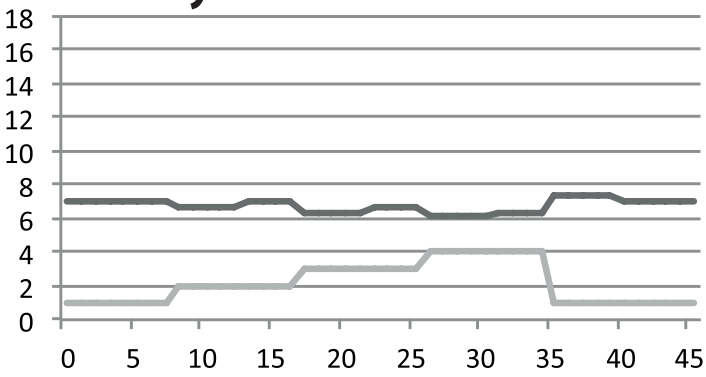

Healthy 8

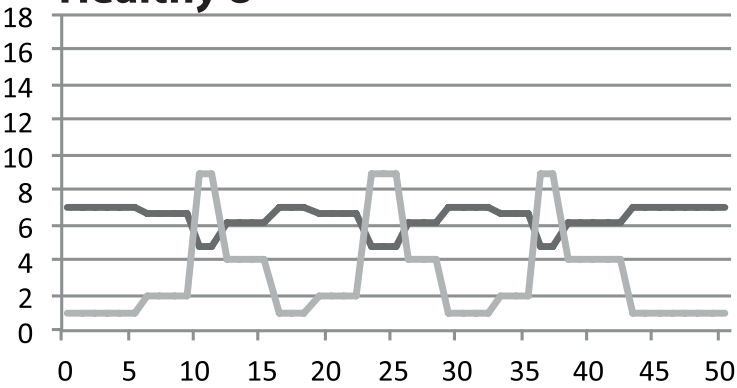

TRAINING

Incline (%)

Speed (km/h)

Training 1

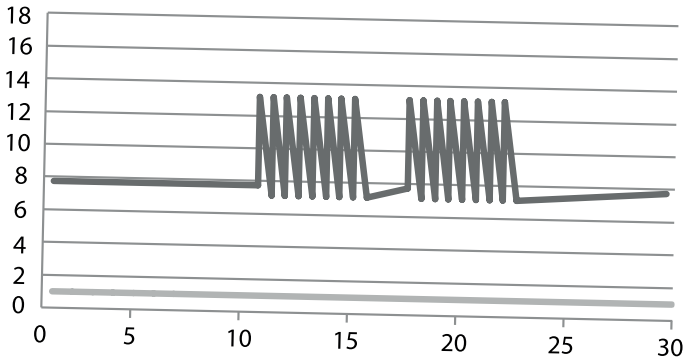

Training 5

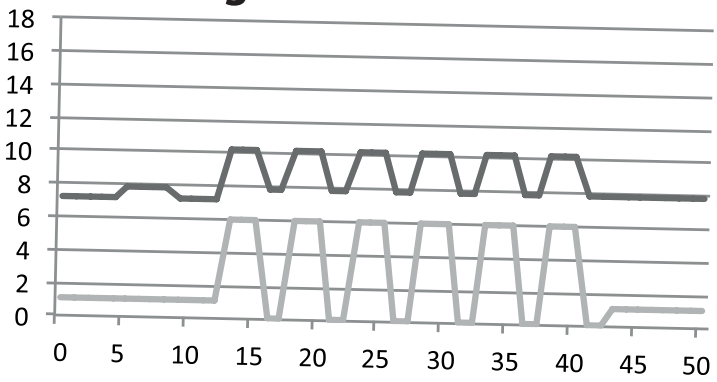

Training 2

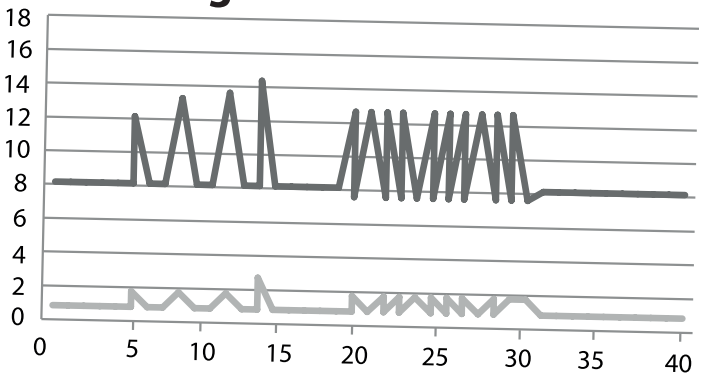

Training 6

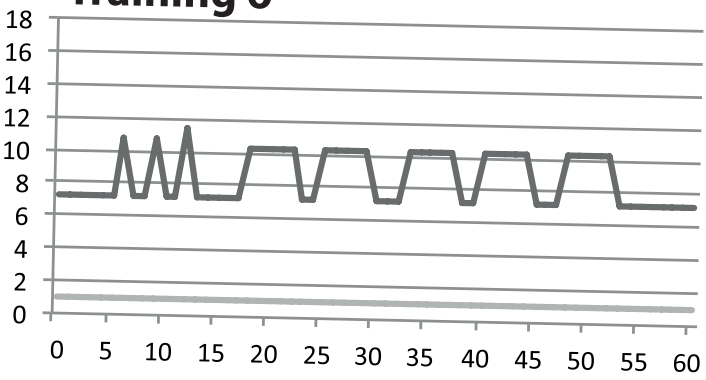

Training 3

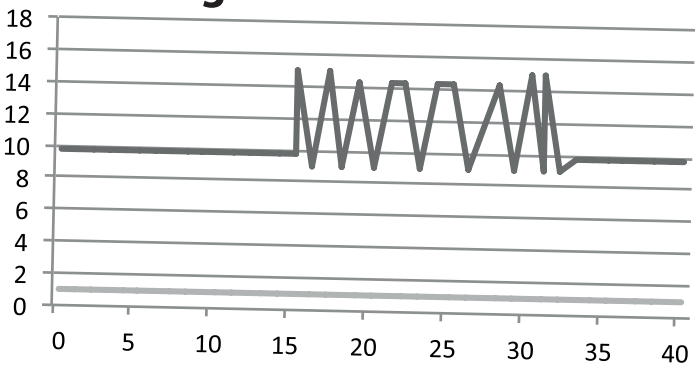

Training 7

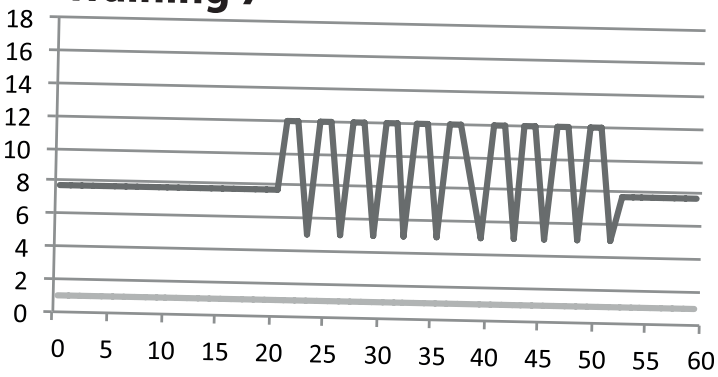

Training 4

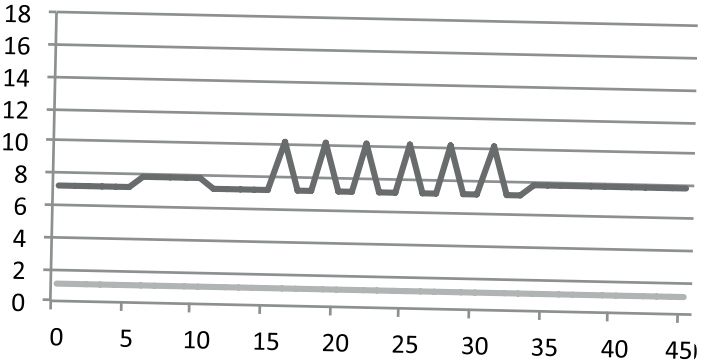

Training 8

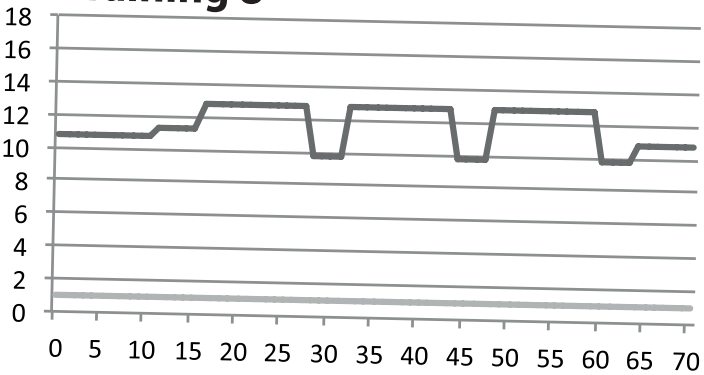

SICHERHEIT - ALLGEMEINE EMPFEHLUNGEN

1. Bevor Sie ein Übungsprogramm aufnehmen, sollten Sie immer Ihren Arzt zu Rate ziehen. Dies ist besonders wichtig für Personen über 35 Jahren oder Personen die bereits gesundheitliche Probleme hatten oder mehrere Jahre lang keinen Sport mehr betrieben haben.
2. Wenn Sie Schwindel, Übelkeit, Brustschmerzen oder jegliches andere anormale Symptom verspüren, stellen Sie sofort Ihre Übung ein und suchen Sie Ihren Arzt auf, bevor Sie das Training fortsetzen.
3. WARNUNG! Den Überwachungssystemen der Herzfrequenz kann es an Präzision mangeln. Eine Überforderung kann zu schweren Verletzungen und sogar zum Tod führen. Bei jedem Schmerzgefühl oder Schwächeanfall muss das Training sofort eingestellt werden.
4. Dieses Gerät ist nicht zur Verwendung durch Personen geschaffen (inbegriffen Kinder), deren körperliche, sensorische oder geistige Kapazitäten beschränkt sind oder Personen die keine Erfahrung oder Kenntnisse haben, außer wenn sie von einer, für ihre Sicherheit verantwortliche Person überwacht werden oder vorherige Anweisungen zur Verwendung des Geräts erhalten haben.
5. Träger eines Herzschrittmachers dürfen den Herzfrequenzmessgurt nicht verwenden.
6. Das Laufband darf nicht von mehreren Personen gleichzeitig betreten werden.
7. DOMYOS übernimmt keine Haftung für Verletzungen und Personen- oder Sachschäden, die auf den Gebrauch oder unsachgemäßen Gebrauch dieses Produkts durch den Käufer oder eine andere Person zurückzuführen sind.
8. Ihre Hände von allen beweglichen Teilen fern halten. Niemals Ihre Hände oder Füße unter das Laufband geben.
9. Sportschuhe in gutem Zustand tragen. Um zu vermeiden, Ihr Gerät zu beschädigen, kontrollieren Sie dass sich auf den Sohlen kein Schmutz wie Kiesel oder Steine befindet.
10. Binden Sie Ihre Haare zusammen. Tragen Sie KEINE weiten Kleider, die während der Übung stören könnten. Legen Sie Ihren Schmuck ab.
11. Warten Sie am Ende der Übung den vollkommenen Stillstand der Lauffläche ab, bevor Sie herunter steigen.
    Ziehen Sie den Sicherheitsschlüssel von der Konsole ab und bewahren Sie ihn an einem, für Kinder unzugänglichen Ort auf.
12. Halten Sie sich für einen Notabgang an den Haltestangen fest und stellen Sie Ihre Füße auf die Fußrasten.
13. Für die Notabschaltung ziehen Sie den Sicherheitsschlüssel.
14. Stecken Sie keine Gegenstände in die Öffnung für den Sicherheitsschlüssel oder durch Gehäuseteile.
15. Vergießen Sie keine Flüssigkeiten über dem Bedienfeld oder dem Kurbelgehäuse.
16. Niemals die Motorhaube abnehmen. Einstellungen und andere Handhabungen als jene, die in diesem Handbuch beschrieben sind, dürfen nur von einem befugten Fachmann durchgeführt werden. Die Nichteinhaltung dieser Sicherheitsmaßnahme kann zu schweren, selbst tödlichen Unfällen führen.
17. Die Ausrüstung muss auf eine flache und stabile Fläche gestellt werden.
18. Dieses Gerät wurde für den häuslichen Gebrauch (Klasse HC) und max. 5 Betriebsstunden pro Woche konzipiert.

DE

Sie haben ein Produkt der Marke DOMYOS gekauft und wir möchten uns für Ihr Vertrauen bedanken.

Egal ob Sie Einsteiger oder Hochleistungssportler sind, DOMYOS ist Ihr Verbündeter um in Form zu bleiben oder um Ihre körperliche Form zu verbessern. Unsere Teams sind ständig darum bemüht, die besten Produkte für Ihre Verwendung zu entwickeln. Sollten Sie jedoch Hinweise, Vorschläge oder Fragen haben, wenden Sie sich bitte über unsere Site DOMYOS. COM an uns. Sie finden darin ebenfalls Ratschläge für die Sportausübung und gegebenenfalls Hilfe.

EINLEITUNG

Das Gehen oder Laufen auf einem Laufband ermöglicht Einsteigern und aktiven Sportlern ein ganzheitliches Herz- und Muskeltraining.

Diese Training birgt folgende Vorteile:

- **Verbesserung der Atmung und des kardiovaskulären Systems**
- **Körperliche Fitness erhalten.**
- **Aufbau der physischen Kondition mit angemessenen Übungen**
- **Gewichtabnahme in Verbindung mit einer ausgewogenen Ernährung**

TECHNISCHE EIGENSCHAFTEN

Dieses Laufband wurde für das Walken und Laufen konzipiert. **zwischen 1 und 18 %** . Es verfügt über ein motorisiertes Neigungssystem für Steigungen **zwischen 0 und 10 %** zur Intensivierung des Trainings und Erhöhung des Kalorienverbrauchs.

Die Größe der Lauffläche beträgt **50 cm x 143 cm.**

Das Laufband verfügt über eine Bedieneinheit **6** mit verschiedenen Anzeigefunktionen: Zeit, Strecke, Geschwindigkeit, Steigung, Kalorienverbrauch, Herzfrequenz. Die Bedieneinheit bietet **32 vordefinierte Programme,** die nach Kategorien gegliedert sind: 8 Programme für Gesundheit und Wohlbefinden, 8 Programme für den Kalorienverbrauch, 8 Programme für das Ausdauertraining und 8 Programme für ein fraktioniertes Training.

Außerdem haben Sie die Möglichkeit, die App Domyos E Connected mit einem Tablet oder Smartphone aufzurufen, dass über eine Bluetooth-Verbindung mit Ihrem Laufband verbunden ist.

Über den USB-Anschluss können Sie Ihren Tablet-PC bzw. Ihr Smartphone aufladen und der Audioanschluss ermöglicht das Abspielen von Musik über die 2x2W-Boxen.

Der Stromverbrauch des Laufbands kann mit einem 90 kg schweren Benutzer bei 13km/h zwischen 500 und 650 Watt variieren.

Schalldruckpegel, in 1 Meter Entfernung von der Gerätefläche und in einer Höhe von 1,6 Meter über dem Boden gemessen: 70 dBa (Bei Höchstgeschwindigkeit 16 km/h, ohne Läufer).

Die Geräuschentwicklung unter Belastung ist stärker als ohne Belastung.

Dieses Laufband wurde für eine Verwendung von bis zu 5 Stunden die Woche konzipiert.

AUFBAUANLEITUNG

1. Die Strominstallation Ihrer Wohnung muss in gutem Zustand sein und den geltenden Normen entsprechen. Dieses Gerät muss an einem Stromkreis für mindestens 16 A und 220 V Wechselstrom verwendet werden. Es darf kein anderes Gerät am selben Stromkreis eingesteckt sein.
2. Zu Ihrer eigenen Sicherheit muss Ihr Laufband in eine, gemäß den geltenden Bestimmungen korrekt installierte geerdete Steckdose eingesteckt werden. Im Zweifelsfall lassen Sie bitte Ihre Installation von einem qualifizierten Elektriker überprüfen. Führen Sie an dem, mit Ihrem Laufband gelieferten Stecker keinerlei Änderung durch.
3. Wenn Sie ein Verlängerungskabel benötigen, müssen Sie darauf achten, dass dieses maximal 1,5 m lange Kabel über einen Schutzleiter und einen Leitungsdraht mit 3 Leitern von je 2,5 mm² verfügt.
4. Verwenden Sie keine Mehrfachsteckverbindungen.
5. Dieses Gerät niemals mit einem beschädigten Stromkabel oder Stromstecker verwenden oder wenn es mit Wasser in Kontakt war.
6. Das Gerät niemals ohne Aufsicht angesteckt lassen.Lagern Sie das Laufband vor Feuchtigkeit geschützt in trockenen und gut belüfteten Räumlichkeiten auf einer ebenen, geraden Fläche.
7. Halten Sie einen ausreichenden Abstand von 200 cm nach hinten und 100 cm an den Seiten um das Laufband frei.
8. Positionieren Sie das Stromkabel immer weit von jeglichem Durchgang entfernt.
9. Stellen Sie das Laufband auf eine Bodenmatte, um die Geräuschentwicklung zu dämpfen und den Boden zu schützen.
10. Der Benutzer ist dafür verantwortlich, vor jeder Verwendung des Produktes alle Teile zu überprüfen und gegebenenfalls festzuspannen.Tauschen Sie alle abgenutzten oder beschädigten Teile sofort aus.
11. Die Unterseite der Lauffläche wurde im Werk geschmiert. Es ist möglich, dass das Schmiermittel während des Transports auf die Bandoberfläche und den Karton geflossen ist. Wenn sich Schmierstoff auf dem Band befindet, reinigen Sie diesem mit einem Tuch und einem nicht scheuernden Reinigungsmittel.
12. Schalten Sie das Gerät immer mit dem Hauptschalter aus.
13. Sofort nach jeder Verwendung und vor jeder Reinigung, Montage oder Instandhaltung muss der Hauptschalter ausgeschaltet und das Laufband ausgesteckt werden.

INBETRIEBNAHME

1. Stecken Sie das Stromkabel ein.
2. Stellen Sie den Schalter, der sich in der Nähe des Stromkabels befindet, auf Position «I».
3. Stellen Sie sich auf die Fußraste des Laufbands.
4. Befestigen Sie die Klemme des Sicherheitsschlüssels an Ihrer Kleidung.
5. Stecken Sie den Sicherheitsschlüssel an der hierfür vorgesehenen Stelle an der Konsole ein.
6. Das Bedienfeld leuchtet auf und es erscheint die Funktion „GO".
7. Ihr Laufband ist ab sofort wieder einsatzbereit!

BETRIEB DER KONSOLE

DE

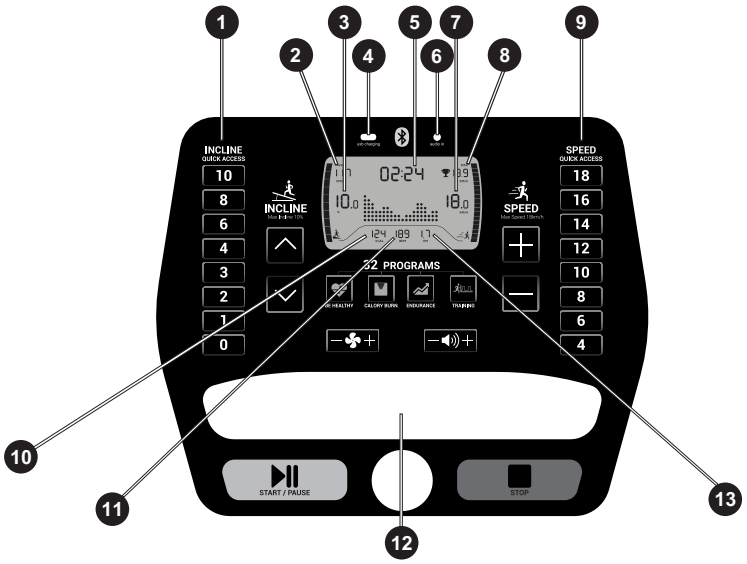

Einstellung der Neigung stufenweise um 0,5%

Einstellung der Geschwindigkeit in Intervallen von 0,1km/h und schneller Bildlauf durch langes Drücken

START / PAUSE-Knopf, um die Übungseinheit zu starten und zu unterbrechen

STOP-Knopf, um die Übungseinheit anzuhalten

zeigt an, dass ein Tablet oder ein Smartphone mit der Konsole verbunden ist

Auswahl der Programme 1 bis 8 für die Gesundheit und das Wohlbefinden

Auswahl der Programme 1 bis 8 für den Kalorienverbrauch

Auswahl der Programme 1 bis 8 für die Ausdauer

Auswahl der Programme 1 bis 8 für das fraktionierte Training

Lüfter höher oder niedriger stellen

Lautstärke erhöhen oder reduzieren

1 Schneller Zugriff auf 8 vordefinierte Neigungsebenen

2 Mittlere Geschwindigkeit in der Trainingseinheit

3 Anzeige der Neigung von 0 - 10%

4 USB-Anschluss für das Aufladen Ihrer Multimediageräte

5 Trainingsdauer

6 Klinkenbuchse für die Übertragung der Musik auf die Lautsprecher des Laufbands

7 Anzeige der Geschwindigkeit von 1 bis 18km/h

8 Bestleistung

9 Schneller Zugriff auf 8 vordefinierte Geschwindigkeitsebenen

10 Kalorienverbrauch

11 Pulsschläge

12 Verstellbares Lüftergitter

13 Zurückgelegte Strecke

ÄNDERUNG DER EINHEITEN MI/KM

Um auf die Parameterbildschirme zuzugreifen, drücken Sie die Taste STOP, um auf den Parameterbildschirm zuzugreifen.

Bildschirm 1 : Geschwindigkeitsanzeige in Km/h oder Mi/h ändern

Wahl der gewünschten Einheit mit den

Tasten +/-: km/h und mi/h [+] [−] : km/h und mi/h

Bestätigen Sie Ihre Auswahl durch Drücken der Taste START / PAUSE, und Sie kehren zum Bildschirm 2 zurück.

Bildschirm 2 : Auf dem Laufband insgesamt gelaufene Kilometer oder Meilen. Drücken Sie die Taste START / PAUSE, um zum 3 Bildschirm zu wechseln.

Bildschirm 3 : Die Gesamtanzahl der Betriebsstunden des Laufbands.

Sie können natürlich jederzeit zum Startbildschirm „GO" zurückkehren; dazu drücken Sie STOP zum Hauptmenü zurückkehren

DAS TONSIGNAL DER KONSOLE AKTIVIEREN / DEAKTIVIEREN:

Wenn Sie eine Taste auf der Konsole drücken, ist ein Tonsignal zu hören, um anzuzeigen, dass Ihre Aktion berücksichtigt wurde.

Sie können dieses Tonsignal deaktivieren: Um auf den Startbildschirm „GO" der Konsole zuzugreifen, drücken Sie mehrfach die Taste STOP

Drücken Sie die Taste [+], um den Signalton zu aktivieren. / Drücken Sie die Taste [−], um den Signalton zu deaktivieren.

Zum Beenden müssen Sie 5 Sekunden warten, bis auf dem Display erneut der Startbildschirm „GO" erscheint.

PULSSENSOREN

Sie können Ihren Herzschlag zu Beginn und am Ende einer Übung messen, indem Sie Ihre Handflächen auf die Pulssensoren legen. Auf dem Display wird Ihre Herzfrequenz angezeigt und nach einigen Sekunden angepasst. Diese Messung ist lediglich ein Anhaltswert und keinesfalls eine medizinische Gewissheit.

WICHTIGE INFORMATIONEN

Wenn Sie die Handpulssensoren nicht verwenden, kann das Vorhandensein von Flüssigkeiten (Wasser, Schweiß...) auf den Metalllamellen einen elektrischen Kontakt herstellen und eine falsche Information bzgl. der Herzschlagfrequenz an die Konsole weiterleiten. Wir empfehlen Ihnen, die Handpulssensoren mit einem Tuch trocken zu wischen, um unverfälschte Informationen zu erhalten.

FUNKTIONSWEISE DES HERZFREQUENZMESSGURTS

Im Lieferumfang dieses Laufbands ist ein Brustgurt mit einem nicht codierten Herzfrequenzsensor für die Messung Ihres Herzschlags enthalten. der mit allen anderen analogen Gurten kompatibel ist. Weitere Informationen zum Anlegen des Gurts finden Sie auf Seite 7.

Sobald der Benutzer den Gurt angelegt hat, erkennt das Gerät automatisch den Herzschlag und auf dem Bildschirm erscheint die Anzeige BPM zeigt den Wert auf dem Bildschirm an.

SCHNELLSTART

Mit dem Schnellstartmodus können Sie Ihre Trainingseinheit ohne ein besonderes Programm absolvieren und die Geschwindigkeit, die Neigung und die Dauer individuell einstellen.

Auswahl des Schnellstartmodus:

Berühren Sie die Schaltfläche START / PAUSE und die Trainingseinheit beginnt automatisch mit 1 km/h und einer Neigung von 0%.

PROGRAMME

Dieses Laufband bietet 32 vordefinierte Programme für unterschiedliche Geschwindigkeiten und Neigungen

8 Programme für Gesundheit und Wohlbefinden:

Sich Bewegung verschaffen, die Tonizität der Muskeln verbessern und Atmungskapazitäten steigern.

8 Programme für den Kalorienverbrauch:

Übungen für den Verlust von Körperfett während oder nach der Trainingseinheit.

8 Programme für die Ausdauer:

Übungen für die Erhöhung aerober Kapazitäten und die Verbesserung der Ausdauer.

8 Intervall-Trainingsprogramme:

Verbesserung der aeroben Leistung und die langfristige Verbesserung der Muskelkraft.

Die Programme sind in mehrere Übungsabschnitte untergliedert. Jeder Übungsabschnitt entspricht einer bestimmten Dauer, Geschwindigkeit und Neigung. Wichtiger Hinweis: Zwei aufeinanderfolgende Übungsabschnitte können die gleichen Einstellungen aufweisen. Sie haben im Verlauf eines Programms jederzeit die Möglichkeit, die Geschwindigkeit oder Neigung der Lauffläche zu verändern, um sie Ihrem Niveau anzupassen.

AUSWAHL DER PROGRAMME:

Sie können das gewünschte Programm auf dem Startbildschirm „GO" erst wählen, wenn das Laufband stillsteht.

Wählen Sie Ihr Ziel und berühren Sie dazu die entsprechende Schaltfläche. - - -

Auf den Displays erscheinen die Programmnummer sowie die in diesem Programm vorgegebene maximale Geschwindigkeit und Neigung.

Berühren Sie die Schaltfläche mehrfach, um auf der Suche nach dem gewünschten Programm durch die Liste mit den Programmnummern zu blättern.

Die Geschwindigkeitsoptionen ermöglichen die Einstellung der maximalen Geschwindigkeit, und die Neigungsoptionen ermöglichen die Einstellung der maximalen Neigung für das ausgewählte Programm. Die neuen Daten werden proportional auf das gesamte Programm angewendet.

Bei der Auswahl des Programms verweist das Symbo oben rechts auf die Bestleistung bei maximaler Geschwindigkeit mit diesem Programm auf dem Laufband.

Berühren Sie die Schaltfläche START / PAUSE, um das Programm zu starten.

Um das Programmmenü zu verlassen und zum Startbildschirm „GO" zurückzukehren, drücken Sie STOP.

ANWENDUNGSHINWEISE

Beginnen Sie das Training mehrere Tage lang mit einer geringen Geschwindigkeit, ohne sich zu überfordern und legen Sie bei Bedarf Ruhepausen ein. Erhöhen Sie schrittweise die Anzahl und die Dauer der Sitzungen. Achten Sie beim Training darauf, dass der Raum mit dem Laufband gut belüftet ist.

Leichtes Fitnesstraining/Aufwärmtraining: Steigende Belastung ab 10 Minuten

Trainieren Sie jeden Tag mindestens 10 Minuten, um Ihre Kondition aufrechtzuerhalten oder wiederherzustellen. Diese Art der Übung ermöglicht eine sanfte Muskel- und Gelenkarbeit, die zum Aufwärmen vor einem intensiven körperlichen Training genutzt werden kann.
Zur Erhöhung der Tonizität der Beinmuskulatur wählen Sie eine stärkere Neigung und erhöhen die Dauer der Übungseinheit.

Ausdauertraining für die Gewichtsabnahme: 35- bis 60-minütige Trainingseinheit unter moderater Belastung

Diese Art Training ermöglicht es, auf eine effiziente Weise Kalorien zu verbrennen. Unnütz über seine Grenzen hinauszugehen, die Häufigkeit (mindestens 3 Mal pro Woche) und die Übungsdauer (35 bis 60 Minuten) sind es, die die besten Ergebnisse ermöglichen. Trainieren Sie bei einer mittleren Geschwindigkeit (mäßige Anstrengung ohne Atemnot).
Um Gewicht zu verlieren ist es, zusätzlich zu einer regelmäßigen körperlichen Aktivität unbedingt notwendig, eine ausgeglichene Ernährung zu haben.

Konditionstraining: Erhöhte Anstrengung während 20 bis 40 Minuten

Diese Art Training ermöglicht es, den Herzmuskel zu stärken und die Atmungsarbeit zu verbessern. Trainieren Sie mindestens 3 Mal pro Woche in einem erhöhten Rhythmus (schnelles Atmen). Im Laufe Ihrer Trainingsübungen können Sie diese Anstrengung länger oder mit einem größeren Tempo machen.
Das Training bei höherem Tempo (anaerobes Training und Training an der Leistungsgrenze) ist Profisportlern vorbehalten und erfordert eine entsprechende Vorbereitung.

Entspannung

Gehen Sie nach jedem Training einige Minuten bei geringer Geschwindigkeit, um den Körper langsam wieder zur Ruhe kommen zu lassen. Diese Entspannungsphase gewährleistet die Rückkehr des Herz- und Atemsystems, der Durchblutung und der Muskeln in den Normalzustand. Dies ermöglicht das Ausschalten von unerwünschten Begleiterscheinungen wie z.B. Milchsäure, deren Bildung einer der Hauptgründe für Muskelschmerzen (Krämpfe und Muskelkater) ist.

DE

Dehnung:

Wir empfehlen Ihnen, nach jeder Übung Dehnübungen durch zuführen, um Ihre Muskeln zu entspannen und effizienter zu erholen.

«GO SERVICE»

Alle 200 km blinkt das Wort «service» auf dem Startbildschirm/Begrüßungsbildschirm. Mit dieser Meldung werden Sie zur Wartung des Geräts aufgefordert.

Zurückgelegte Strecke :

Um zum Startbildschirm/Begrüßungsbildschirm zu gehen, drücken Sie mehrmals die Taste STOP .

Halten Sie die Tasten STOP und ^ einige Sekunden lang gedrückt.

PFLEGE IHRES LAUFBANDS

Eine regelmäßige Instandhaltung ist notwendig, um die optimale Leistung Ihres Laufbands und eine lange Lebensdauer zu gewährleisten.

Bitte lesen und befolgen Sie die Anweisungen weiter unten. Wenn Ihr Laufband nicht wie angegeben gepflegt wird, kann dies zu übermäßigem Verschleiß führen und dauerhafte Schäden nach sich ziehen.

Bei Fragen kontaktieren Sie bitte Ihren Decathlon-Fachhändler oder besuchen Sie unsere Website unter Domyos.com.

INSTANDHALTUNG nach jedem Gebrauch

Ziehen Sie das Stromkabel aus der Steckdose.

Überprüfen Sie alle äußeren Teile des Laufbands und ziehen Sie diese fest an.

Reinigung:

Staub und Schweiß können Ihr Laufband leicht beschädigen. Es empfiehlt sich, nach jedem Gebrauch vorhandene Schweißspuren vom Gerät zu entfernen.

Schalten Sie das Laufband aus und ziehen Sie das Stromkabel aus der Steckdose.

Tragen Sie eine geringe Menge eines milden Universalreinigungsmittels auf ein Tuch aus 100 % Baumwolle auf und entfernen Sie Staub und Flecken an den Rampen, Stützen, Fußstützen sowie am Rahmen und an der Motorabdeckung.

Verwenden Sie unter dem Laufband kein Reinigungsmittel.

Tragen Sie eine geringe Menge eines milden Universalreinigungsmittels auf ein Tuch aus 100 % Baumwolle auf und wischen Sie die Konsole und die Bildschirme ab. Sprühen Sie das Reinigungsmittel nicht direkt auf das Laufband und verwenden Sie keine Reinigungsmittel auf Ammoniak- oder Säurebasis.

Vergewissern Sie sich, dass das Laufband zentriert und korrekt gespannt ist. Nehmen Sie keine Einstellungen vor, falls dies der Fall ist. Folgen Sie der Beschreibung weiter unten, wenn das Laufband eingestellt werden muss.

REGELMÄSSIGE WARTUNG

Schmieren des Laufbands:

Wir empfehlen, das Laufband zu schmieren, um die Reibungen zwischen dem Laufband und dem Laufdeck möglichst gering zu halten. Wenn Spuren von Silikon auf der Laufbandinnenseite oder auf dem Laufdeck vorhanden sind, ist eine Schmierung nicht erforderlich (feuchte und leicht fettige Oberfläche).

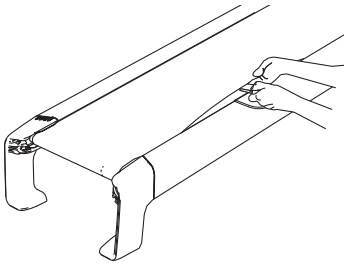

1. Schalten Sie das Laufband aus und ziehen Sie das Stromkabel aus der Steckdose.
2. Heben Sie den Rand des Laufbands an und schmieren Sie die Unterseite mit 5 bis 10 ml Silikon ein.*
3. Schließen Sie das Laufband wieder ans Stromnetz an.
4. Lassen Sie das Laufband mit einer Geschwindigkeit von 4 km/h 10 bis 20 Sekunden lang im Leerbetrieb laufen.
5. Ihr Laufband ist ab sofort wieder einsatzbereit!

*Achtung, ein übermäßiges Schmieren kann die Funktion Ihres Laufbands beeinträchtigen (Durchrutschgefah

Heben Sie den Rand des Laufbands an und schmieren Sie die Unterseite mit 5 bis 10 ml Silikon ein.*

Sie finden das Schmiermittel bei Ihrem DECATHLON-Fachhändler oder unter www.domyos.com.

Alle 200 km blinkt das Wort „Service" auf dem Startbildschirm „GO". Mit dieser Meldung werden Sie zur Wartung des Geräts aufgefordert.

Blinkende Meldung löschen :

Um zum Startbildschirm/Begrüßungsbildschirm zu gehen, drücken Sie mehrmals die Taste STOP .

Halten Sie die Tasten STOP und ^ einige Sekunden lang gedrückt.

VORBEUGENDE INSTANDHALTUNG

Revision des Motors und des Antriebsriemens nach jeweils 600 Betriebsstunden bzw. 3600 km*

Austausch der Lauffläche nach jeweils 500 Betriebsstunden bzw. 3000 km*

Austausch des Laufdecks nach jeweils 700 Betriebsstunden bzw. 4200 km*

Wechseln Sie die Rollen alle 600 Stunden oder alle 3600 km

Das Laufband schaltet sich während der Verwendung aus:

Vergewissern Sie sich, dass das Netzkabel sachgerecht in die Steckdose und auf der Rückseite des Laufbands eingesteckt ist.

Ziehen Sie den Sicherheitsschlüssel aus der Konsole und stecken Sie ihn wieder ein.

FEHLERDIAGNOSE

Das Laufband lässt sich nicht einschalten:

Prüfen Sie, ob das Netzkabel in eine sachgerecht angeschlossene Steckdose eingesteckt ist. Um das festzustellen, schließen Sie eine Lampe oder ein anderes elektrisches Gerät an.

Vergewissern Sie sich, dass das Netzkabel in eine sachgerecht geerdete Steckdose eingesteckt ist. Wenn Sie eine Verlängerungsschnur benötigen, verwenden Sie bitte ausschließlich ein 3-adriges Kabel mit einem Kaliber von 2,5 mm² (Größe) und einer Länge von maximal 1,5 m.

Prüfen Sie, ob das Netzkabel sachgerecht auf der Rückseite des Laufbands eingesteckt ist.

Nach dem Einstecken des Netzkabels müssen Sie sich vergewissern, dass der Schlüssel sachgerecht in die Konsole eingesteckt ist.

Vergewissern Sie sich, dass sich der Schalter am Rahmen des Laufbands neben dem Netzkabel in der Position «I» befindet.

DE

Das Laufband wird im Verlauf der Trainingseinheit immer langsamer:

Wenn ein Verlängerungskabel erforderlich ist, verwenden Sie ausschließlich ein 3-adriges Kabel mit einem Kaliber von 2,5 mm² und einer Länge von maximal 1,5 m. Verwenden Sie keine Mehrfachsteckverbindungen.

Eine starke Spannung des Laufbands kann die Leistung der Lauffläche beeinträchtigen und zu einer Beschädigung des Laufbands führen.

Ziehen Sie den Schlüssel ab und TRENNEN SIE DAS NETZKABEL. Drehen Sie die Stellschrauben für das Zentrieren und Spannen des Laufbands mit dem Sechskantschraubenschlüssel um eine Vierteldrehung gegen den Uhrzeigersinn. Wenn das Laufband korrekt gespannt ist, sollte sich das Laufband 2 bis 3 cm über die Laufplattform anheben lassen. Achten Sie darauf, dass das Laufband zentriert bleibt. Schließen Sie das Netzkabel an, stecken Sie den Sicherheitsschlüssel ein und lassen Sie das Laufband einige Minuten lang laufen.

Das Laufband macht ungewöhnliche Geräusche:

Reibungsgeräusche:

Prüfen Sie, ob das Laufband korrekt zentriert ist (es darf an keiner Seite scheuern).

Schleifgeräusche:

Untersuchen Sie alle externen Teile des Laufbands und ziehen Sie sie fest.

Das Laufband ist nicht mehr zentriert:

Achten Sie auf die Farbanzeigen auf der Rückseite Ihres Laufbands.

Leuchtet die Anzeige rot, muss das Laufband zentriert werden. Auf diese Weise schonen Sie das Laufband und vermeiden ein unvorhergesehenes Stoppen.

Lassen Sie das Laufband mit 4 km/h (2.5 mi/h) laufen und stellen Sie sich auf den hinteren Bereich des Laufbands.

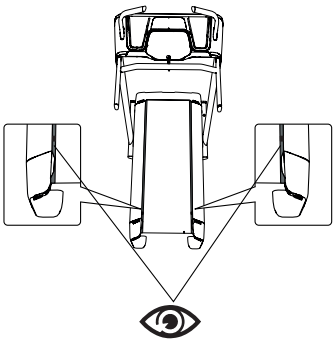

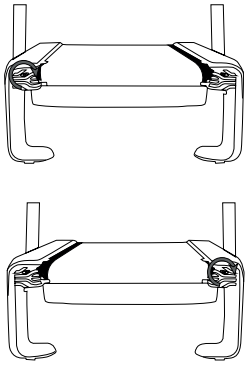

Das Laufband hat sich nach links verschoben:

Drehen Sie die Stellschraube im Uhrzeigersinn um eine halbe Drehung nach links.

Das Laufband hat sich nach rechts verschoben:

Drehen Sie die Stellschraube im Uhrzeigersinn um eine halbe Drehung nach rechts.

Lassen Sie die Lauffläche solange laufen, bis das Laufband wieder zentriert ist (1 bis 2 Minuten) und wiederholen Sie die Operation bei Bedarf. Achten Sie darauf, das Laufband nicht zu stark zu spannen.

Das Laufband blockiert während des Lauftraings.

Das Laufband ist ein Verschleißteil, das im Verlauf des Zeit an Spannung verliert. Spannen Sie die Lauffläche (Gefühl des Durchrutschens, Ruckeln bei erhöhter Geschwindigkeit).

Drehen Sie die beiden Stellschrauben um eine halbe Drehung im Uhrzeigersinn nach rechts.Wiederholen Sie den Vorgang bei Bedarf, und achten Sie darauf, das Laufband nicht zu stark zu spannen. Das Laufband ist korrekt gespannt, wenn Sie den Rand zu beiden Seiten um 2 bis 3 cm anheben können.

FEHLERCODES

E1, E2, E4, E5, E6, E8, E10, E11, E12, E13, E14, E15, E16: Wenden Sie sich bitte an den Kundendienst (siehe letzte Seite in Ihrer Gebrauchsanweisung).

E3 Kontrollieren Sie, ob irgendwelche Gegenstände den ungehinderten Lauf des Bands beeinträchtigen. Wenn das Problem immer noch besteht, wenden Sie sich bitte an den Kundendienst.

E7 Lassen Sie Ihre Elektroanlage von einem Fachmann überprüfen und wenden Sie sich danach an den Kundendienst.

E9 Klappen Sie Ihr Laufband auf. Wenn das Problem immer noch besteht, wenden Sie sich bitte an den Kundendienst.

E17 Schalten Sie das Laufband aus und wieder ein. Wenn das Problem immer noch besteht, wenden Sie sich bitte an den Kundendienst.

HÄNDLERGARANTIE

DOMYOS leistet eine Garantie für dieses Produkt (Teile und Arbeit) unter normalen Gebrauchsbedingungen und ab dem Kaufdatum (maßgebend ist das Datum auf dem Kassenzettel) während:

Lebenslang für die mit dem Laufband verschweißte Metallstruktur

2 Jahren auf sämtliche Teile und Arbeit

Die garantiegemäßen Verpflichtungen von DOMYOS beschränken sich auf Austausch und Reparatur des Produkts nach Ermessen von DOMYOS.

Diese Garantie erstreckt sich nicht auf:

Transportschäden

Unsachgemäße Montage

Bedienungsfehler oder unsachgemäßen Gebrauch

Unsachgemäße Wartung

Reparaturen die durch nicht von DOMYOS berechtigte Techniker durchgeführt wurden

Verwendung während mehr als 5 Stunden pro Woche

Diese Händlergarantie schließt nicht die gesetzlich anzuwendende Garantie im Land des Kaufes aus.
Um die Garantie Ihres Produktes in Anspruch zu nehmen, siehe bitte Tabelle auf der letzten Seite Ihrer Gebrauchsanweisung.

AFTER-SALES SERVICE

SERVICE APRÈS-VENTE - SERVICIO POSVENTA - KUNDENDIENST - SERVIZIO ASSISTENZIA POST-VENDITA - AFTERSALESAFDELING - ASSISTÊNCIA PÓS-VENDA - SERWIS PO SPRZEDAŻY - ÜGYFÉLSZOLGÁLAT - SERVICIU POST-VÂNZARE - POPREDAJNÝ SERVIS - POPRODEJNÍ SERVIS - EFTERMARKNAD - СЛЕДПРОДАЖБЕН СЕРВИЗ - SERVIS NAKONPRODAJE - POPRODAJNA SLUŽBA - ΕΞΥΠΗΡΕΤΗΣΗ ΠΕΛΑΤΩΝ - SATIŞ SONRASI SERVİSİ - СЕРВИСНАЯ СЛУЖБА - DỊCH VỤ SAU BÁN HÀNG - LAYANAN PURNA JUAL - 售后服务 - アフターサービス - 售後服務 - บริการหลังการขาย - 애프터 서비스 - خدمات پس از فروش - بعد خدمة البيع

UK

Do you need assistance?

Find us at www.domyos.co.uk, or if you don't have an internet connection, call our Customer Loyalty Team at 0207 064 3000.

FRANCE

Besoin d'assistance ?
Retrouvez-nous sur le site internet http://www.domyos.fr/sav (coût d'une connexion internet) ou contactez le centre de relation clientèle, muni d'un justificatif d'achat, au 0800 71 00 71 (appel gratuit depuis un poste fixe en France métropolitaine).

ESPAÑA

¿Necesita asistencia?
Nos puede encontrar en el sitio web http://www.domyos.es/sav (coste de conexión a internet) o contacte con su tienda habitual y/o el centro de atención al cliente, con el ticket de compra, a 914843981 para ayudarle a abrir un dosier spv (servicio de post venta, llamada gratuita desde un telefono fijo desde España).

ITALIA

Hai bisogno di assistenza?
Ci puoi contattare dal sito www.domyos.com per aprire un dossier di assistenza post vendita. Se non hai una connessione ad internet, contatta il Centro Relazione Clienti, munito dello scontrino al numero 0395979702 (al costo di una telefonata urbana) per farti aiutare ad aprire una segnalazione.

BELGIQUE

Besoin d'assistance?

Retrouvez le service après vente sur le site internet sav.domyos.be (coût d'une connexion internet) ou contactez le centre de relation clientèle au 02 208 26 60 (tarif local).

NEDERLAND

Hulp nodig?

U vindt de dienst na verkoop terug op de website sav.domyos.nl (kosten internetverbinding) of contacteer de klantendienst op 088 33 22 888 (lokaal tarief).

PORTUGAL

Necessita de assitência?
Encontre-nos no site domyos.pt ou nos contacte através do nosso Centro de apoio técnico tendo em mãos uma prova de compra (cartão Decathlon ou factura de caixa) pelo número 800 919 970* Serviço pós venda gratuito para os produtos Domyos, ver condições de garantia. *Chamada gratuita.

DEUTSCHLAND

Sie finden uns auf der Internetseite: www.Domyos.com oder Sie rufen unser Customer - Relationship - Center an unter: 0049-7153-5759900 Halten Sie bitte Ihre Rechnung bereit.

中国

你需要帮助吗？
请访问我们的网站
http://www.domyos.cn/sav
或拨打我们的全国免费客服电话 4009-109-109。温馨提示: 拨打电话前，请找到您的购物凭证。

BELGIË

Hulp nodig?

U vindt de dienst na verkoop terug op de website nl.sav.domyos.be (kosten internetverbinding) of contacteer de klantendienst op 02 208 26 60 (lokaal tarief).

EN - OTHER COUNTRIES

Need help?

Find us on our website www.domyos.com (cost of an internet connection) or go to the front desk of one of the stores where you bought the product, with proof of purchase.

FR - AUTRES PAYS

Besoin d'assistance?

Retrouvez-nous sur le site internet www.domyos.com (coût d'une connexion internet) ou présentez-vous à l'accueil d'un magasin de l'enseigne où vous avez acheté votre produit, muni d'un justificatif d'achat.

ES - OTROS PAÍSES

¿Necesita asistencia?

Nos puede encontrar en el sitio web www.domyos.com (coste de conexión de internet) o preséntese con el justificante de compra en la recepción de la tienda de la marca donde haya comprado el producto.

DE - ANDERE LÄNDER

Brauchen Sie Hilfe?

Besuchen Sie unsere Internet-Site www.domyos.com (Kosten des Internetanschlusses) oder wenden Sie sich an die Empfangsstelle des Geschäfts der Marke, in welchem Sie Ihr Produkt gekauft haben. Legen Sie bitte Ihren Kaufnachweis vor.

IT - ALTRI PAESI

Bisogno di assistenza?

Ci potete trovare sul sito Internet www.domyos.com (costo di una connessione Internet) o potete recarvi all'accoglienza di un negozio del marchio in cui avete comprato il prodotto, muniti di un giustificativo di acquisto.

NL - ANDERE LANDEN

Hulp nodig?

Raadpleeg de website www.domyos.com (kosten internetverbinding) of contacteer het onthaal van de winkel waar u het product heeft gekocht.

PT - OUTROS PAÍSES

Precisa de assistência?

Contacte nos através do site da Internet www.domyos.com (custo de uma ligação à Internet) ou dirija-se à recepção da loja da marca onde adquiriu o seu produto, com o respectivo comprovativo de compra.

PL - INNE KRAJE

Potrzebujesz pomocy?

Znajdź nas na stronie internetowej www.domyos.com (koszt jednego połączenia internetowego) lub wraz z dowodem zakupu zgłoś siędo punktu obsługi sklepu firmowego lub tam, gdzie dokonałeś zakupu produktu.

HU - MÁS ORSZÁGOK

Segítségre van szüksége?

Keressen meg minket internetes honlapunkon www.domyos.com (internetcsatlakozás ára), vagy forduljon személyesen egyik üzletünk vevőszolgálatához, amely üzletben vásárolta a terméket, a vásárlási bizonylattal.

RO - ALTE ȚĂRI

Aveți nevoie de asistență?

Ne puteți găsi pe site-ul www.domyos.com (prețul unei conectări la internet) sau vă puteți prezenta la serviciul de relații cu clienții al magazinului firmei de la care ați achiziționat produsul, având asupra dumneavoastră dovada cumpărării.

SK - OSTATNÉ KRAJINY

Potrebujete asistenciu?

Nájdite si nás na internetových stránkach www.domyos.com (cena internetového pripojenia), alebo sa obráťte na oddelenie styku so zákazníkom v obchode, kde ste svôj výrobok zakúpili a popritom nezabudnite predložiť doklad o kúpe.

CS - OSTATNÍ ZEMĚ

Potřebujete pomoc?

Kontaktujte nás na našich internetových stránkách www.domyos.com (cena za internetové připojení) nebo přijďte na recepci jedné z prodejen značky, kde jste koupili váš výrobek, a předložte doklad o nákupu.

SV - ANDRA LÄNDER

Behöver du hjälp?

Hitta oss på hemsidan www.domyos.com (kostnad för internet-anslutning tillkommer) eller gå till kundtjänsten i butiken där du köpte produkten, med ditt inköpsbevis.

BG - ДРУГИ ДЪРЖАВИ

Имате нужда от помощ?

Моля, посетете нашия сайт: www.domyos.com (цената на интернет връзка) или отидете в отдел «Обслужване на клиенти» на магазина, където сте купили продукта, като носите със себе си документ, доказващ направената покупка.

HR - OSTALE ZEMLJE

Potrebna vam je pomoć?

Pronađite nas na internetskoj stranici www.domyos.com (po cijeni naknade za korištenje interneta) ili savjet potražite u trgovini u kojoj ste kupili proizvod, uz predočenje računa.

SL - DRUGE DRŽAVE

DRUGE DRŽAVE

Potrebujete pomoč?

Obiščite našo spletno stran www.domyos.com ali trgovino, v kateri ste izdelek kupili, pri čemer je potrebno dokazilo o nakupu.

EL - ΑΛΛΕΣ ΧΩΡΕΣ

Χρειάζεστε βοήθεια;

Επισκεφτείτε τον δικτυακό μας τόπο, στη διεύθυνση www.domyos.com (με το κόστος μιας σύνδεσης στο διαδίκτυο) ή απευθυνθείτε στην υποδοχή οιουδήποτε καταστήματος της αλυσίδας από την οποία αγοράσατε το προϊόν σας, μαζί με την απόδειξη αγοράς.

TR - DİĞER ÜLKELER

Yardımı mı ihtiyacınız var?

www.domyos.com internet sitesinden bize ulaşabilirsiniz (bir internet bağlantı ücreti karşılığında) veya bir satın alma kanıtı ile birlikte, ürünü satın aldığınız mağazanın danışma bölümüne başvurabilirsiniz.

RU - ДРУГИЕ СТРАНЫ

Нужна поддержка?

Обратитесь к нам через наш интернет-сайт www.domyos.com (стоимость подключения к интернету) или подойдите в отдел обслуживания клиентов в магазине той сети, в которой вы купили ваш продукт, с товарным чеком.

VI - QUÓC GIA KHÁC

Cần hỗ trợ?

Hãy liên hệ với chúng tôi qua trang web www.domyos.com (cần có kết nối internet) hoặc đến đại lý chính hãng mà bạn đã mua sản phẩm, mang theo minh chứng mua hàng.

ID - NEGARA LAIN

Perlu bantuan?

Kunjungilah situs internet kami www.domyos.com (biaya koneksi internet) atau datanglah ke toko merek di mana Anda membeli produk Anda, dengan membawa bukti pembelian.

ZH - 其他国家

需要帮助？

请登陆 www.domyos.com 与我们联系（普通上网费用）或携带购物发票至您购买产品的商店信息咨询处咨询。

JA - その他の国

ヘルプが必要ですか？

サイトwww.domyos.comをご覧ください(インターネット接続料)。もしくは製品購入を証明するものをご持参の上、お買い上げいただいた取扱店にお越しください。

ZT - 其他國家

需要幫助？

請登陸 www.domyos.com 與我們聯繫（普通上網費用）或攜帶購物發票至您購買產品的商店的信息諮詢處諮詢。

TH - ประเทศอื่น ๆ

ต้องการรับความช่วยเหลือ ?

แพบกับเราได้ที่เว็บไซต์ www.domyos.com (อาจมีค่าใช้จ่ายในการเชื่อมต่ออินเทอร์เน็ต) หรือที่แผนกของห้างร้านที่คุณได้ซื้อผลิตภัณฑ์พร้อมกับหลักฐานการซื้อผลิตภัณฑ์

KO - 기타 국가

도움이 필요하십니까?

당사의 웹사이트www.domyos.com을 방문하거나(인터넷 연결 비용), 구매 증명서를 지참하고 제품을 구매한 매장의 프론트 데스크를 방문하십시오.

AR - دول أخرى

هل تحتاج إلى مساعدة؟

اتصل على عبر موقعنا الالكتروني www.domyos.com(او توجه تكلفة اتصال بالإنترنت) إلى المحل الذي اشتريت منه المنتج والذي يوجد به علامة الشركة، واحرص على تقديم إثبات الشراء.

FA - سایر کشورها

به کمک نیاز دارید؟

تنها با هزینه اتصال به اینترنت) از طریق وبسایت www.domyos.com ما با ما در تماس باشید یا با همراه داشتن سند خرید خود به میز پذیرش یکی از خرده فروشی‌هایی که این محصول را خریداری کرده اید مراجعه کنید.

DECATHLON

Производитель и адрес, Франция:
DECATHLON - 4 Boulevard de Mons - BP 299
59665 Villeneuve d'Ascq cedex - France

EN

EC DECLARATION OF CONFORMITY

Product name:	DOMYOS T900A
Product function:	Treadmill
Model:	8381451
Type:	2179846
This product complies with all the relevant requirements of the following European directives and standards:	2006/42/EC 2014/35/EU 2014/30/EU 2014/53/EU EN 60335-1 EN 55014-1 & EN 55014-2 EN 61000-3-2 & EN 61000-3-3 EN ISO 20957-1 & EN 957-6
Issued in (place):	MARCQ-EN-BAROEUL
Date (day/month/year):	05-10-2017
DOMYOS brand manager:	Caroline LANIGAN

DECATHLON, 4 boulevard de Mons, BP 299
59650 VILLENEUVE D'ASCQ CEDEX, France

FR

DÉCLARATION DE CONFORMITÉ CE

Nom du produit :	DOMYOS T900A
Fonction du produit :	Tapis de course
Modèle :	8381451
Type :	2179846
Ce produit est conforme à l'ensemble des exigences pertinentes des directives et normes européennes ci-après :	2006/42/EC 2014/35/EU 2014/30/EU 2014/53/EU EN 60335-1 EN 55014-1 & EN 55014-2 EN 61000-3-2 & EN 61000-3-3 EN ISO 20957-1 & EN 957-6
Fait à (lieu) :	MARCQ-EN-BAROEUL
Date (jour/mois/année) :	05-10-2017
Directeur de la marque DOMYOS :	Caroline LANIGAN

DECATHLON, 4 boulevard de Mons, BP 299
59650 VILLENEUVE D'ASCQ CEDEX, France

ES

DECLARACIÓN DE CONFORMIDAD CE

Nombre del producto:	DOMYOS T900A
Función del producto:	Cinta de correr
Modelo:	8381451
Tipo:	2179846
Este producto cumple todos los requisitos relevantes de los siguientes estándares y directivas europeos:	2006/42/EC 2014/35/EU 2014/30/EU 2014/53/EU EN 60335-1 EN 55014-1 y EN 55014-2 EN 61000-3-2 y EN 61000-3-3 EN ISO 20957-1 y EN 957-6
Emitido en (lugar):	MARCQ-EN-BAROEUL
Fecha (día/mes/año):	05-10-2017
Director de la marca DOMYOS:	Caroline LANIGAN

DECATHLON, 4 boulevard de Mons, BP 299
59650 VILLENEUVE D'ASCQ CEDEX, France

DE

EG-KONFORMITÄTSERKLÄRUNG

Produktname:	DOMYOS T900A
Produktfunktion:	Laufband
Modell:	8381451
Typ:	2179846
Dieses Produkt erfüllt alle einschlägigen Anforderungen der folgenden europäischen Richtlinien und Normen:	2006/42/EC 2014/35/EU 2014/30/EU 2014/53/EU EN 60335-1 EN 55014-1 & EN 55014-2 EN 61000-3-2 & EN 61000-3-3 EN ISO 20957-1 & EN 957-6
Ausgestellt in (Ort):	MARCQ-EN-BAROEUL
Datum (Tag/Monat/Jahr):	05-10-2017
DOMYOS-Markenmanager:	Caroline LANIGAN

DECATHLON, 4 boulevard de Mons, BP 299
59650 VILLENEUVE D'ASCQ CEDEX, France

IT

DICHIARAZIONE DI CONFORMITÀ CE

Nome del prodotto:	DOMYOS T900A
Funzione del prodotto:	Tapis roulant
Modello:	8381451
Tipo:	2179846
Questo prodotto è conforme a tutti i requisiti pertinenti delle seguenti direttive e norme europee:	2006/42/EC 2014/35/EU 2014/30/EU 2014/53/EU EN 60335-1 EN 55014-1 & EN 55014-2 EN 61000-3-2 & EN 61000-3-3 EN ISO 20957-1 & EN 957-6
Redatto a (luogo):	MARCQ-EN-BAROEUL
Data (giorno/mese/anno):	05-10-2017
Direttore della marca DOMYOS:	Caroline LANIGAN

DECATHLON, 4 boulevard de Mons, BP 299
59650 VILLENEUVE D'ASCQ CEDEX, France

NL

CONFORMITEITSVERKLARING EG

Productnaam:	DOMYOS T900A
Functie van het product:	Loopband
Model:	8381451
Type:	2179846
Dit product voldoet aan alle relevante eisen van de hieronder vermelde Europese richtlijnen en normen:	2006/42/EC 2014/35/EU 2014/30/EU 2014/53/EU EN 60335-1 EN 55014-1 & EN 55014-2 EN 61000-3-2 & EN 61000-3-3 EN ISO 20957-1 & EN 957-6
Opgemaakt te (plaats):	MARCQ-EN-BAROEUL
Datum (dag/maand/jaar):	05-10-2017
Directeur van het merk DOMYOS:	Caroline LANIGAN

DECATHLON, 4 boulevard de Mons, BP 299
59650 VILLENEUVE D'ASCQ CEDEX, France

PT

DECLARAÇÃO DE CONFORMIDADE CE

Nome do produto:	DOMYOS T900A
Função do produto:	Passadeira
Modelo:	8381451
Tipo:	2179846
Este produto está em conformidade com todos os requisitos relevantes das seguintes diretivas e normas europeias:	2006/42/EC 2014/35/EU 2014/30/EU 2014/53/EU EN 60335-1 EN 55014-1 & EN 55014-2 EN 61000-3-2 & EN 61000-3-3 EN ISO 20957-1 & EN 957-6
Emitido em (local):	MARCQ-EN-BAROEUL
Data (dia/mês/ano):	05-10-2017
Gestor de marca DOMYOS:	Caroline LANIGAN

DECATHLON, 4 boulevard de Mons, BP 299
59650 VILLENEUVE D'ASCQ CEDEX, France

DECATHLON

Производитель и адрес, Франция:
DECATHLON - 4 Boulevard de Mons - BP 299
59665 Villeneuve d'Ascq cedex - France

PL

DEKLARACJA ZGODNOŚCI

Nazwa produktu:	DOMYOS T900A
Funkcja produktu:	Bieżnia
Model:	8381451
Typ:	2179846
Ten produkt jest zgodny z wszystkimi istotnymi wymaganiami dyrektyw i norm europejskich wymienionych poniżej:	2006/42/EC 2014/35/EU 2014/30/EU 2014/53/EU EN 60335-1 EN 55014-1 i EN 55014-2 EN 61000-3-2 i EN 61000-3-3 EN ISO 20957-1 i EN 957-6
Sporządzono w (miejscowość):	MARCQ-EN-BAROEUL
Data (dzień/miesiąc/rok):	05-10-2017
Dyrektor marki DOMYOS:	Caroline LANIGAN

DECATHLON, 4 boulevard de Mons, BP 299
59650 VILLENEUVE D'ASCQ CEDEX, France

HU

MEGFELELŐSÉGI NYILATKOZAT

A termék neve:	DOMYOS T900A
A termék rendeltetése:	Futópad
Modell:	8381451
Típus:	2179846
A termék megfelel a következő európai irányelvek és normák összes vonatkozó követelményének:	2006/42/EC 2014/35/EU 2014/30/EU 2014/53/EU EN 60335-1 EN 55014-1 és EN 55014-2 EN 61000-3-2 és EN 61000-3-3 EN ISO 20957-1 és EN 957-6
Kelt (hely):	MARCQ-EN-BAROEUL
Idő (nap/hónap/év):	05-10-2017
A DOMYOS márka igazgatója:	Caroline LANIGAN

DECATHLON, 4 boulevard de Mons, BP 299
59650 VILLENEUVE D'ASCQ CEDEX, France

RO

DECLARAȚIE DE CONFORMITATE

Numele produsului:	DOMYOS T900A
Funcția produsului:	Bandă de alergare
Model:	8381451
Tip:	2179846
Acest produs este în conformitate cu toate cerințele relevante ale următoarelor directive și norme europene:	2006/42/EC 2014/35/EU 2014/30/EU 2014/53/EU EN 60335-1 EN 55014-1 și EN 55014-2 EN 61000-3-2 și EN 61000-3-3 EN ISO 20957-1 și EN 957-6
Emisă la (localitate):	MARCQ-EN-BAROEUL
Dată (zi/lună/an):	05-10-2017
Directorul mărcii DOMYOS:	Caroline LANIGAN

DECATHLON, 4 boulevard de Mons, BP 299
59650 VILLENEUVE D'ASCQ CEDEX, France

SK

VYHLÁSENIE O ZHODE

Názov produktu:	DOMYOS T900A
Funkcia produktu:	Bežecký pás
Model:	8381451
Typ:	2179846
Tento produkt spĺňa všetky príslušné požiadavky nasledujúcich Európskych smerníc a noriem:	2006/42/EC 2014/35/EU 2014/30/EU 2014/53/EU EN 60335-1 EN 55014-1 & EN 55014-2 EN 61000-3-2 & EN 61000-3-3 EN ISO 20957-1 & EN 957-6
Vydané v (miesto):	MARCQ-EN-BAROEUL
Dátum (deň/mesiac/rok):	05-10-2017
Vedúci pracovník značky DOMYOS:	Caroline LANIGAN

DECATHLON, 4 boulevard de Mons, BP 299
59650 VILLENEUVE D'ASCQ CEDEX, France

CS

PROHLÁŠENÍ ES O SHODĚ

Název výrobku:	DOMYOS T900A
Funkce výrobku:	Běžecký pás
Model:	8381451
Typ:	2179846
Výrobek je v souladu se všemi příslušnými požadavky následujících evropských směrnic a norem:	2006/42/EC 2014/35/EU 2014/30/EU 2014/53/EU EN 60335-1 EN 55014-1 & EN 55014-2 EN 61000-3-2 & EN 61000-3-3 EN ISO 20957-1 & EN 957-6
Vydáno v (místo):	MARCQ-EN-BAROEUL
Datum (den/měsíc/rok):	05-10-2017
Manažer značky DOMYOS:	Caroline LANIGAN

DECATHLON, 4 boulevard de Mons, BP 299
59650 VILLENEUVE D'ASCQ CEDEX, France

SV

FÖRSÄKRAN OM EG-ÖVERENSSTÄMMELSE

Produktnamn:	DOMYOS T900A
Produktfunktion:	Löpband
Modell:	8381451
Typ:	2179846
Denna produkt uppfyller alla relevanta krav i följande europeiska direktiv och standarder:	2006/42/EC 2014/35/EU 2014/30/EU 2014/53/EU EN 60335-1 EN 55014-1 och EN 55014-2 EN 61000-3-2 och EN 61000-3-3 EN ISO 20957-1 och EN 957-6
Utfärdad i (ort):	MARCQ-EN-BAROEUL
Datum (dag/månad/år):	05-10-2017
Varumärkeschef för DOMYOS:	Caroline LANIGAN

DECATHLON, 4 boulevard de Mons, BP 299
59650 VILLENEUVE D'ASCQ CEDEX, France

BG

ДЕКЛАРАЦИЯ ЗА СЪОТВЕТСТВИЕ

Наименование на продукта:	DOMYOS T900A
Функция на продукта:	Бягаща пътека
Модел:	8381451
Вид:	2179846
Този продукт съответства на всички изисквания на европейските директиви и стандарти изброени по-долу:	2006/42/EC 2014/35/EU 2014/30/EU 2014/53/EU EN 60335-1 EN 55014-1 и EN 55014-2 EN 61000-3-2 и EN 61000-3-3 EN ISO 20957-1 и EN 957-6
Издадена в (място):	MARCQ-EN-BAROEUL
Дата (ден/месец/година):	05-10-2017
Управител за марката DOMYOS:	Caroline LANIGAN

DECATHLON, 4 boulevard de Mons, BP 299
59650 VILLENEUVE D'ASCQ CEDEX, France

DECATHLON

Производитель и адрес, Франция:
DECATHLON - 4 Boulevard de Mons - BP 299
59665 Villeneuve d'Ascq cedex - France

HR

IZJAVA O SUKLADNOSTI

Naziv proizvoda:	DOMYOS T900A
Funkcija proizvoda:	Traka za trčanje
Model:	8381451
Vrsta:	2179846
Proizvod je u skladu sa svim relevantnim zahtjevima sljedećih europskih direktiva i standarda:	2006/42/EC 2014/35/EU 2014/30/EU 2014/53/EU EN 60335-1 EN 55014-1 & EN 55014-2 EN 61000-3-2 & EN 61000-3-3 EN ISO 20957-1 & EN 957-6
Izdano (mjesto):	MARCQ-EN-BAROEUL
Datum (dan/mjesec/godina):	05-10-2017
Menadžer robne marke DOMYOS:	Caroline LANIGAN

DECATHLON, 4 boulevard de Mons, BP 299
59650 VILLENEUVE D'ASCQ CEDEX, France

SL

IZJAVA O SKLADNOSTI (ES)

Ime izdelka:	DOMYOS T900A
Funkcija izdelka:	Tekalna steza
Model:	8381451
Tip:	2179846
Izdelek je skladen z vsemi ustreznimi zahtevami sledečih evropskih direktiv in standardov:	2006/42/EC 2014/35/EU 2014/30/EU 2014/53/EU EN 60335-1 EN 55014-1 in EN 55014-2 EN 61000-3-2 in EN 61000-3-3 EN ISO 20957-1 in EN 957-6
Izdano v (kraj):	MARCQ-EN-BAROEUL
Datum (dan/mesec/leto):	05-10-2017
Vodja blagovne znamke DOMYOS:	Caroline LANIGAN

DECATHLON, 4 boulevard de Mons, BP 299
59650 VILLENEUVE D'ASCQ CEDEX, France

EL

ΔΗΛΩΣΗ ΣΥΜΜΟΡΦΩΣΗΣ CE

Ονομασία προϊόντος:	DOMYOS T900A
Λειτουργία προϊόντος:	Διάδρομος
Μοντέλο:	8381451
Τύπος:	2179846
Το προϊόν αυτό πληροί το σύνολο των σχετικών απαιτήσεων των παρακάτω ευρωπαϊκών οδηγιών και προτύπων:	2006/42/EC 2014/35/EU 2014/30/EU 2014/53/EU EN 60335-1 EN 55014-1 & EN 55014-2 EN 61000-3-2 & EN 61000-3-3 EN ISO 20957-1 & EN 957-6
Συντάχθηκε στην (τόπος):	MARCQ-EN-BAROEUL
Ημερομηνία (ημέρα/μήνας/έτος):	05-10-2017
Διευθυντής του εμπορικού σήματος DOMYOS:	Caroline LANIGAN

DECATHLON, 4 boulevard de Mons, BP 299
59650 VILLENEUVE D'ASCQ CEDEX, France

TR

AB UYUMLULUK BEYANI

Ürünün adı:	DOMYOS T900A
Ürünün işlevi:	Koşu bandı
Model:	8381451
Tip:	2179846
Bu ürün, aşağıdaki Avrupa yönergelerine ve standartlarına ilişkin tüm gereksinimlere uygundur:	2006/42/EC 2014/35/EU 2014/30/EU 2014/53/EU EN 60335-1 EN 55014-1 & EN 55014-2 EN 61000-3-2 ve EN 61000-3-3 EN ISO 20957-1 ve EN 957-6
Hazırlandığı yer (yer):	MARCQ-EN-BAROEUL
Tarih (gün/ay/yıl):	05-10-2017
DOMYOS marka müdürü:	Caroline LANIGAN

DECATHLON, 4 boulevard de Mons, BP 299
59650 VILLENEUVE D'ASCQ CEDEX, France

RU

ДЕКЛАРАЦИЯ СООТВЕТСТВИЯ CE

Название изделия:	DOMYOS T900A
Назначение изделия:	Беговая дорожка
Модель:	8381451
Тип:	2179846
Это изделие соответствует всем применимым требованиям следующих европейских директив и норм:	2006/42/EC 2014/35/EU 2014/30/EU 2014/53/EU EN 60335-1 EN 55014-1 и EN 55014-2 EN 61000-3-2 и EN 61000-3-3 EN ISO 20957-1 и EN 957-6
Место составления:	MARCQ-EN-BAROEUL
Дата (день/месяц/год):	05-10-2017
Директор по бренду DOMYOS:	Caroline LANIGAN

DECATHLON, 4 boulevard de Mons, BP 299
59650 VILLENEUVE D'ASCQ CEDEX, France

VI

TUYÊN BỐ EC VỀ SỰ PHÙ HỢP

Tên sản phẩm:	DOMYOS T900A
Chức năng sản phẩm:	Máy chạy bộ
Mô-đen:	8381451
Loại:	2179846
Sản phẩm này tuân thủ tất cả các yêu cầu liên quan về các chỉ thị và tiêu chuẩn Châu ÂU sau:	2006/42/EC 2014/35/EU 2014/30/EU 2014/53/EU EN 60335-1 EN 55014-1 & EN 55014-2 EN 61000-3-2 & EN 61000-3-3 EN ISO 20957-1 & EN 957-6
Được cấp tại (nơi):	MARCQ-EN-BAROEUL
Ngày (Ngày/tháng/năm):	05-10-2017
Quản lý thương hiệu DOMYOS:	Caroline LANIGAN

DECATHLON, 4 boulevard de Mons, BP 299
59650 VILLENEUVE D'ASCQ CEDEX, France

ID

PERNYATAAN KESESUAIAN CE

Nama produk:	DOMYOS T900A
Fungsi produk:	Treadmill
Model:	8381451
Jenis:	2179846
Produk ini sesuai dengan semua persyaratan relevan dari direktif dan standar Uni Eropa berikut:	2006/42/EC 2014/35/EU 2014/30/EU 2014/53/EU EN 60335-1 EN 55014-1 & EN 55014-2 EN 61000-3-2 & EN 61000-3-3 EN ISO 20957-1 & EN 957-6
Dibuat di (tempat):	MARCQ-EN-BAROEUL
Tanggal (hari/bulan/tahun):	05-10-2017
Direktur merek DOMYOS:	Caroline LANIGAN

DECATHLON, 4 boulevard de Mons, BP 299
59650 VILLENEUVE D'ASCQ CEDEX, France

DECATHLON

Производитель и адрес, Франция:
DECATHLON - 4 Boulevard de Mons - BP 299
59665 Villeneuve d'Ascq cedex - France

ZH

EC符合性声明

产品名称：	DOMYOS T900A
产品功能：	跑步机
型号：	8381451
类型：	2179846
本产品符合以下欧盟指令及标准：	2006/42/EC 2014/35/EU 2014/30/EU 2014/53/EU EN 60335-1 EN 55014-1 & EN 55014-2 EN 61000-3-2 & EN 61000-3-3 EN ISO 20957-1 & EN 957-6
发布地点：	MARCQ-EN-BAROEUL
日期（日/月/年）：	05-10-2017
DOMYOS品牌经理：	Caroline LANIGAN

DECATHLON, 4 boulevard de Mons, BP 299
59650 VILLENEUVE D'ASCQ CEDEX, France

JA

EC適合宣言書

製品名：	DOMYOS T900A
製品の機能：	トレッドミル
型：	8381451
種類：	2179846
本製品は以下のEC指令および基準のすべての関連要件に適合しています:	2006/42/EC 2014/35/EU 2014/30/EU 2014/53/EU EN 60335-1 EN 55014-1 & EN 55014-2 EN 61000-3-2 & EN 61000-3-3 EN ISO 20957-1 & EN 957-6
発効地：	MARCQ-EN-BAROEUL
発効日（日/付/都市）:	05-10-2017
DOMYOS ブランドマネージャー：	Caroline LANIGAN

DECATHLON, 4 boulevard de Mons, BP 299
59650 VILLENEUVE D'ASCQ CEDEX, France

ZT

EC規範遵從聲明

產品名稱:	DOMYOS T900A
產品功能:	跑步機
型號:	8381451
類別:	2179846
此產品符合以下所有歐洲規範及標準之相關要求:	2006/42/EC 2014/35/EU 2014/30/EU 2014/53/EU EN 60335-1 EN 55014-1 & EN 55014-2 EN 61000-3-2 & EN 61000-3-3 EN ISO 20957-1 & EN 957-6
發行(地點):	MARCQ-EN-BAROEUL
日期(日/月/年):	05-10-2017
DOMYOS 品牌經理:	Caroline LANIGAN

DECATHLON, 4 boulevard de Mons, BP 299
59650 VILLENEUVE D'ASCQ CEDEX, France

TH

ใบรับรองมาตรฐาน EC

ชื่อผลิตภัณฑ์:	DOMYOS T900A
ฟังก์ชันการทำงาน:	ลู่วิ่งไฟฟ้า
รุ่น:	8381451
ประเภท:	2179846
ผลิตภัณฑ์นี้สอดคล้องตามข้อกำหนดที่เกี่ยวข้องทั้งหมดของกฎระเบียบและมาตรฐานของสหภาพยุโรป:	2006/42/EC 2014/35/EU 2014/30/EU 2014/53/EU EN 60335-1 EN 55014-1 & EN 55014-2 EN 61000-3-2 & EN 61000-3-3 EN ISO 20957-1 & EN 957-6
ออกใน (สถานที่ตั้ง):	MARCQ-EN-BAROEUL
วันที่ (วัน/เดือน/ปี):	05-10-2017
ผู้จัดการแบรนด์ DOMYOS:	Caroline LANIGAN

DECATHLON, 4 boulevard de Mons, BP 299
59650 VILLENEUVE D'ASCQ CEDEX, France

KO

EC 준수성 성명

제품명:	DOMYOS T900A
제품 기능:	러닝머신
모델:	8381451
유형:	2179846
본 제품은 유럽의 다음 지침 및 표준상의 모든 관련 요구사항을 준수하고 있습니다:	2006/42/EC 2014/35/EU 2014/30/EU 2014/53/EU EN 60335-1 EN 55014-1 & EN 55014-2 EN 61000-3-2 & EN 61000-3-3 EN ISO 20957-1 & EN 957-6
제조지(장소):	MARCQ-EN-BAROEUL
일자(연/월/일):	05-10-2017
DOMYOS 브랜드 매니저:	Caroline LANIGAN

DECATHLON, 4 boulevard de Mons, BP 299
59650 VILLENEUVE D'ASCQ CEDEX, France

AR

إقرار مطابقة المنتج لاشتراطات أسواق الاتحاد الأوربى

اسم المنتج:	DOMYOS T900A
وظيفة الجهاز:	جهاز المشاية الكهربائية
الموديل:	8381451
النوع:	2179846
يتوافق هذا المنتج مع كافة المتطلبات ذات الصلة والخاصة بالتوجيهات والمعايير القياسية الأوربية التالية:	CE/2006/42 EU/2014/35 EU/2014/30 EN 60335-1 EU/2014/53 EN 55014-1 & EN 55014-2 EN 61000-3-2 & EN 61000-3-3 EN ISO 20957-1 & EN 957-6
صادر فى (مكان):	MARCQ-EN-BAROEUL
التاريخ (يوم/شهر/سنة):	05-10-2017
مدير علامة DOMYOS التجارية:	Caroline LANIGAN

DECATHLON, 4 boulevard de Mons, BP 299
VILLENEUVE D'ASCQ CEDEX, France 59650

FA

EC بیانیه انطباق

نام محصول:	DOMYOS T900A
تردمیل:	مدل
نوع:	8381451
نوع:	2179846
این محصول با تمام مقررات مربوطه بخشنامهها و استانداردهای اروپایی سازگاری دارد:	CE/2006/42 EU/2014/35 EU/2014/30 EN 60335-1 EU/2014/53 EN 55014-1 & EN 55014-2 EN 61000-3-2 & EN 61000-3-3 EN ISO 20957-1 & EN 957-6
صادر شده در (محل):	MARCQ-EN-BAROEUL
تاریخ (روز/ماه/سال):	05-10-2017
مدیر برند DOMYOS:	Caroline LANIGAN

DECATHLON, 4 boulevard de Mons, BP 299
VILLENEUVE D'ASCQ CEDEX, France 59650

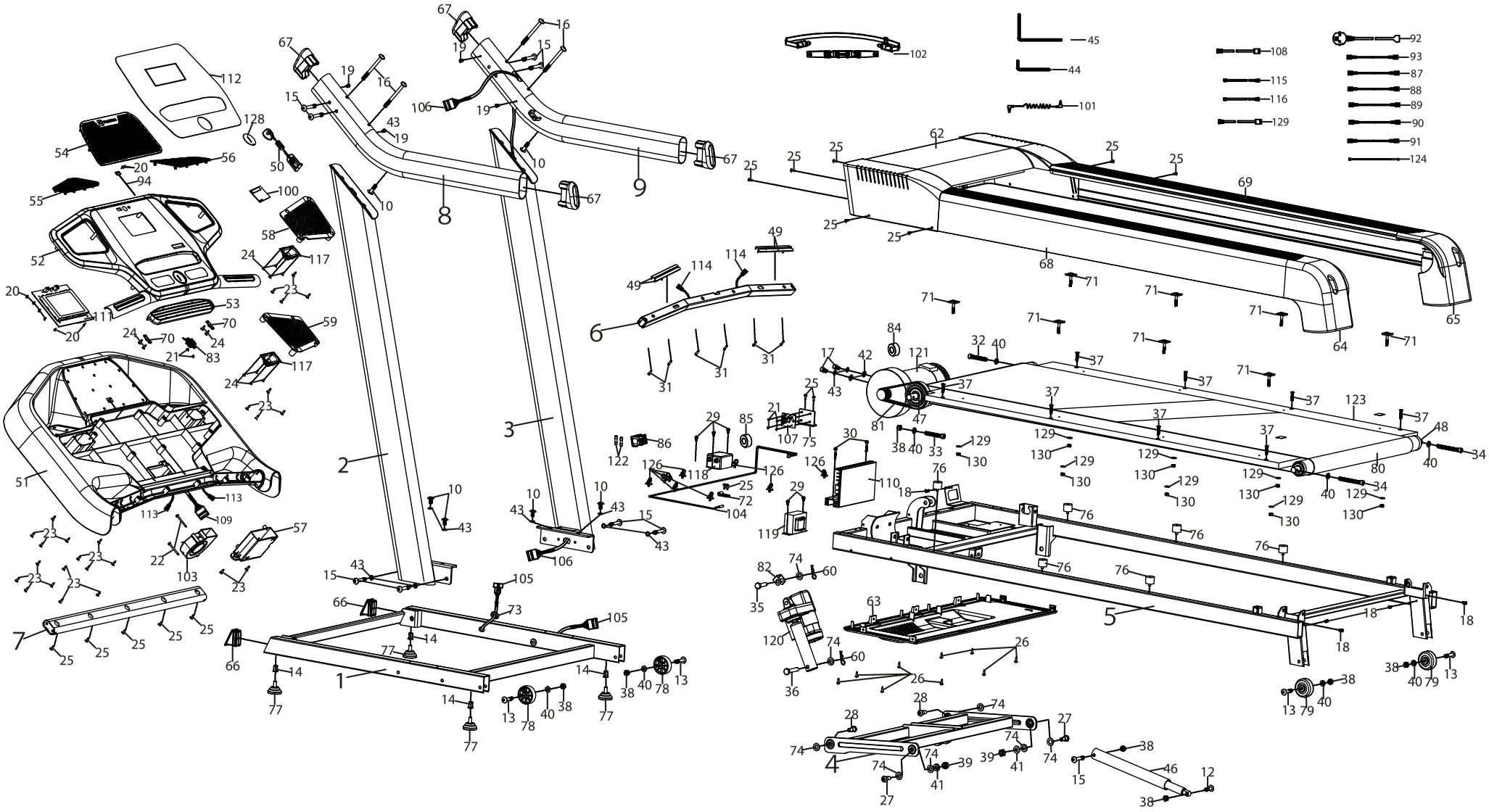
1
2
3
4
5
6
7
8
9
45
44
101
102
108
115
116
129
92
93
87
88
89
90
91
124

T900A

Original instructions to be kept
Notice originale à conserver
Conserve estas instrucciones originales
Originalanleitung für Ihre Unterlagen
Istruzioni originali da conservare
De oorspronkelijke handleiding dient bewaard te worden
Manual original a guardar
Instrukcja obsługi do zachowania na przyszłość
Tegye el az eredeti használati utasítást.
Сохраните оригинальную инструкцию
Informaţii originale care trebuie păstrate
Originál návod uchovať
Originální návod uschovejte
Originalbipacksedel att spara
Запазете оригиналното упътване
Muhafaza edilecek orijinal kullanım kılavuzu
Izvorne upute, sačuvajte za kasniju upotrebu
Shranite originalna navodila
Φυλάξτε το πρωτότυπο των οδηγιών χρήσης
Tuân theo các chỉ dẫn ban đầu
Petunjuk asli untuk disimpan
请保留说明书
大切に保管してください
請保留原始說明書
โปรดเก็บรักษาคู่มือการใช้งาน
보관해야 할 사용설명서 원본
يرجى الاحتفاظ بهذه النشر
دستورالعمل های اصلی را نگهداری کنید

DECATHLON

Производитель и адрес, Франция:
DECATHLON - 4 Boulevard de Mons - BP 299
59650 Villeneuve d'Ascq cedex - France

EAC - M 53889

Made in China - Hecho en China - Fabriqué en Chine - Fabricado na/em China - Произведено в Китае - İmal edildiği yer Çin - ผลิตในจีน - الصين صنع في

TURKSPORT Spor Ürünleri Sanayi ve Ticaret Ltd.Şti Osmaniye Mahallesi Çobançeşme Koşuyolu Bulvarı No: 3 Marmara Forum Garden Office 0B Blok 01 Bakırköy 34146 Istanbul, TURKEY

540-0011, 大阪市中央区農人橋1-1-22, 大江ビル10階, ノヴァデックジャポン株式会社

Importado para o Brasil por IGUASPORT Ltda. CNPJ 02.314.041/0001-88

跑步機 - 主要材料： 金屬 - 中國製造 - 進口/委製商台灣迪卡儂有限公司 台中市南屯區大墩南路379號 04-24719666

Импортер/уполномоченное изготовителем лицо: ООО «Октоблу», 141031, Россия, Московская область, Мытищинский район, МКАД 84-й км., ТПЗ «Алтуфьево», влад. 3, стр. 3, +7(495)6414446 - Беговая дорожка - для занятий спортом

以下标示仅在中国大陆地区适用 - 生产商：迪脉（上海） 企业管理有限公司 地址：上海市浦东新区银霄路393号2幢二层西北侧 邮编:201204 - GB17498-1 2008 - GB 17498-6 2008 - 品名:跑步机 - 主要材料： 金属 - 等级：合格品 - 中国制造 - 质检证明：合格 - 商标: DOMYOS

ลู่วิ่ง - ชื่อผู้นำเข้า : บริษัท ดีแคทลอน (ประเทศไทย) จำกัด เลขที่ 14/9 หมู่ที่ 13 ถนนบางนา-ตราด ตำบลบางแก้ว อำเภอบางพลี จังหวัดสมุทรปราการ 10540

Importado para Colombia por Decathlon Colombia SAS - NIT: 900868271 - SIC: 900868271-1

جهاز المشاية الكهربائية - Decathlon Trading Egypt - 1st Al Wozaraa Square 1169 - Sheraton - Cairo - Egypt

DECATHLON HONG KONG COMPANY LIMITED - SUITE 1623 16/F OCEAN CENTRE - 5 CANTON ROAD - KOWLOON - HONG KONG

Importado por Articulos Deportivos Decathlon, S.A de C.V Av. Ejército Nacional 826, Delegación Miguel Hidalgo, Colonia Polanco, 11540 Ciudad de México, México R.F.C ADD 150727S34

Decathlon Australia Pty Ltd. - 4/37 Union Street, Pyrmont, Sydney NSW 2009, Australia

Máy chạy bộ - Vật liệu chính:Kim loại - Sản xuất tại Trung Quốc - Tên và địa chỉ NNK/PP: Công ty TNHH Decathlon Việt Nam 561A Điện Biên Phủ, Phường 25, Quận Bình Thạnh, Tp.Hồ Chí Minh, Việt Nam

EN 957-6:2010
EN ISO 20957-1 2013
Pack Ref : 2163279

61995

DOMYOS.COM

2017-07-24